Nikon SB-N5

CE

En **Speedlight** User's Manual
De **Blitzgerät** Benutzerhandbuch
Fr **Flash** Manuel d'utilisation
Es **Flash** Manual del usuario
No **Blits** Bruksanvisning
Sv **Speedlight** Användarhandbok
Fi **Salamalaite** Käyttöohje
Ru **Speedlight** Руководство пользователя
Dk **Speedlight** Brugervejledning
Nl **Speedlight** Gebruikshandleiding
Pt **Speedlight** Manual do utilizador
It **Lampeggiatore** Manuale d'uso
Gr **Φλας Speedlight** Εγχειρίδιο οδηγιών χρήσης
Pl **Lampa błyskowa** Instrukcja obsługi
Cz **Blesk** Návod k obsluze
Hu **Vaku** Használati útmutató
Sk **Blesk** Užívateľská príručka
Sl **Speedlight** Navodila za uporabo
Et **Kiirvälk** Kasutusjuhend
Lv **Speedlight zibspuldze** Lietošanas rokasgrāmata
Lt **„Speedlight"** Naudojimo instrukcija
Is **Flass** Notendahandbók
Ro **Speedlight** Manualul utilizatorului
Ua **Speedlight** Посібник користувача

Декларация о соответствии: РОСС JP.АЯ46.Д44153
Срок действия: с 06.10.2011 г. по 05.10.2014 г.
Орган по сертификации: РОСС RU.0001.10АЯ46 "РОСТЕСТ-МОСКВА"

Printed in China
SB2I02(P2)
8MSA52P2-02

NIKON CORPORATION

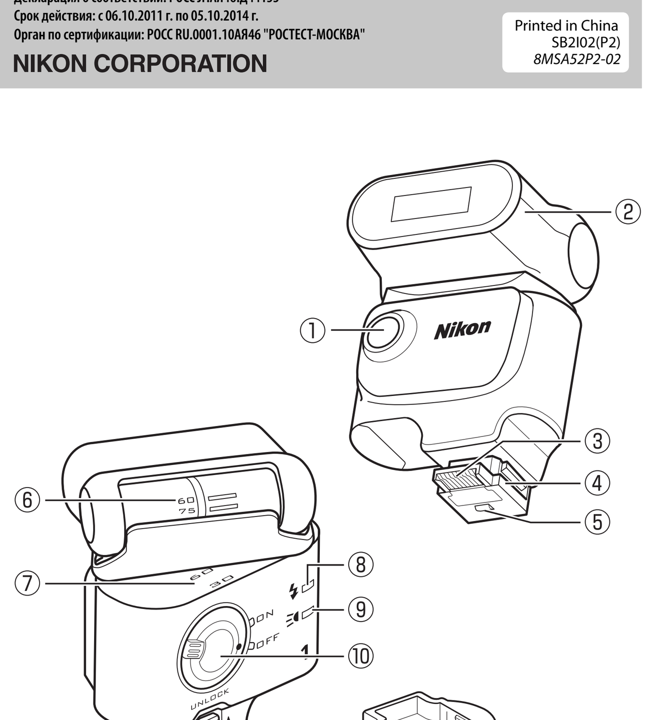

Figure 1/Abbildung 1/Figure 1/Figura 1/Figur 1/Figur 1/
Kuva 1/Рисунок 1/Figur 1/Figuur 1/Figura 1/Figura 1

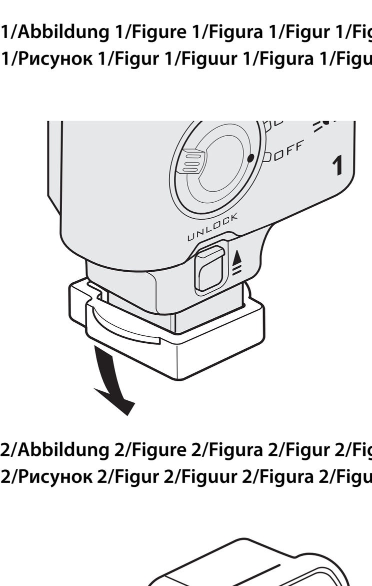

Figure 2/Abbildung 2/Figure 2/Figura 2/Figur 2/Figur 2/
Kuva 2/Рисунок 2/Figur 2/Figuur 2/Figura 2/Figura 2

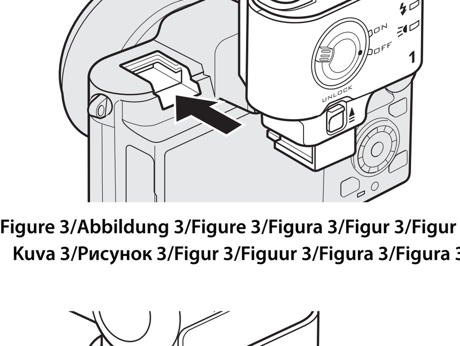

Figure 3/Abbildung 3/Figure 3/Figura 3/Figur 3/Figur 3/
Kuva 3/Рисунок 3/Figur 3/Figuur 3/Figura 3/Figura 3

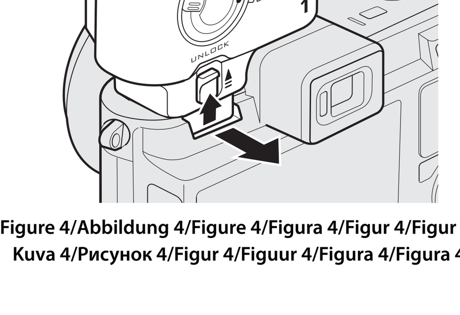

Figure 4/Abbildung 4/Figure 4/Figura 4/Figur 4/Figur 4/
Kuva 4/Рисунок 4/Figur 4/Figuur 4/Figura 4/Figura 4

English

Thank you for purchasing a Nikon SB-N5 Speedlight. The SB-N5 supports i-TTL and manual flash control when used with interchangeable lens format cameras. In Smart Photo Selector and Motion Snapshot modes, the flash will not fire but the capture illuminator will light for about six seconds to illuminate your subject. Power is supplied by the camera. Before using this product, please carefully read both these instructions and the camera *Reference Manual* (on CD).

Notice for Customers in Europe
This symbol indicates that this product is to be collected separately.
The following apply only to users in European countries:
• This product is designated for separate collection at an appropriate collection point. Do not dispose of as household waste.
• For more information, contact the retailer or the local authorities in charge of waste management.

For Your Safety

To prevent injury to yourself or to others, read the following safety precautions in their entirety before using this product. Keep these safety instructions where all those who use the product will read them.

The consequences that could result from failure to observe the precautions listed in this section are shown by the following symbols:

⚠ WARNING	This icon marks warnings. To prevent possible injury, read all warnings before using this Nikon product.
⚠ CAUTION	This icon marks cautions. To prevent damage to your Nikon product, read all cautions before using the equipment.

⚠ WARNING
• **Do not disassemble.** Touching the product's internal parts could result in injury. In the event of malfunction, the product should be repaired only by a qualified technician. Should the product break open as the result of a fall or other accident, remove the camera battery and/or AC adapter and then take the product to a Nikon-authorized service center for inspection.
• **Turn the camera off immediately in the event of malfunction.** Should you notice smoke or an unusual smell coming from the equipment, immediately unplug the camera AC adapter and remove the camera battery, taking care to avoid burns. Continued operation could result in fire or injury. After removing the battery from the camera, take the equipment to a Nikon-authorized service center for inspection.
• **Keep dry.** Immersing the equipment in or exposing it to water (including rain) could cause fire or electric shock.
• **Do not use in the presence of flammable gas.** Do not use electronic equipment in the presence of flammable gas, as this could result in explosion or fire.
• **Do not aim the flash at the operator of a motor vehicle.** Failure to observe this precaution could result in accidents.
• **Observe caution when using the flash.**
  • Using the camera with the flash in close contact with the skin or other objects could cause fire or burns.
  • Using the flash close to the subject's eyes could cause visual impairment. Particular care should be observed when photographing infants, when the flash should be no less than one meter (39 in.) from the subject.
• **Keep out of reach of children.** Small parts constitute a choking hazard. Should a child swallow any part of this equipment, consult a physician immediately.

⚠ CAUTION
• **Do not handle with wet hands.** Failure to observe this precaution could result in electric shock.
• **Keep out of reach of children.** Failure to observe this precaution could result in injury, including electric shock caused by licking the product.
• **Do not expose to violent physical shocks.** Failure to observe this precaution could damage the internal parts, rupture the casing, or cause fire.
• **Do not expose the product to insect repellent or to alcohol, thinner, or other volatile chemicals or store with naphtha or camphor mothballs.** Failure to observe this precaution could cause the plastic casing to break, resulting in fire or electric shock.

Parts of the Speedlight (Figure 1)

1 Capture illuminator
2 Flash head
3 Signal contacts
4 Mounting foot
5 Locking pin
6 Flash head tilting angle scale
7 Flash head rotating angle scale
8 Flash status indicator (red)
9 Capture-illuminator status indicator (green)
10 Power switch
11 Latch release
12 Mounting foot cover

Attachment and Removal

■ Attaching the Speedlight
1 Turn off the camera and SB-N5 and remove the camera multi accessory port cover.
2 Remove the mounting foot cover from the SB-N5 (Figure 2).
3 Insert the mounting foot into the multi accessory port (Figure 3), sliding it in until it clicks into place and the latch release slides down to latch the Speedlight to the camera.

■ Removing the Speedlight
1 Turn off the camera and SB-N5.
2 Keeping the latch release in the unlocked position, remove the SB-N5 from the camera multi accessory port (Figure 4). ***Do not use force.*** Replace the mounting foot cover when the SB-N5 is not in use.

Product Care

■ Cleaning
• Use a blower to remove dust and lint, then wipe gently with a soft, dry cloth. After using the SB-N5 at the beach or seaside, wipe off sand or salt with a cloth lightly dampened in distilled water and then dry the product thoroughly by wiping it gently with a dry cloth.
• The SB-N5 contains a large amount of precision electronics. Do not subject to shock or vibration.

■ Storage
To prevent mold or mildew, store the device in a dry, well-ventilated area. Remove the SB-N5 from storage about once a month and fire it two or three times to keep the condenser inside the unit from deteriorating. Do not store the device with camphor or naphtha mothballs or in locations that:
• are in the vicinity of equipment that produces strong electromagnetic fields,
• are exposed to extremely high temperatures that could cause product malfunction, such as next to a heater or in an enclosed vehicle on a hot day

■ Use
• Sudden changes in temperature, such as those that occur when entering or leaving a heated building on a cold day, can cause condensation inside the device. To prevent condensation, place the device in a plastic bag or other sealed container before exposing it to sudden changes in temperature.
• Do not use the device in the vicinity of equipment that produces strong electromagnetic fields, such as transmission towers or high-voltage power lines. Failure to observe this precaution could cause product malfunction.

Specifications

Electronic construction	Automatic Insulated Gate Bipolar Transistor (IGBT) and series circuitry
Supported cameras	Interchangeable lens format cameras with a multi accessory port
Guide number (20 °C/68 °F)	8.5/27.9 (ISO 100, m/ft), 12/39.4 (ISO 200, m/ft)
Effective flash range (i-TTL)	0.6 m to 20 m/2 ft to 66 ft (varies with ISO sensitivity, bounce angle, and aperture)
Supported flash control modes	i-TTL, manual
Options available using camera controls	• **Flash mode**: Fill flash (front-curtain sync), front-curtain with slow sync, and rear-curtain sync, rear-curtain with slow sync • **Flash control mode**: i-TTL, manual • **Flash compensation**
Bounce angle	• **Vertical**: Flash can be rotated up 90° from horizontal with stops where the flash is pointing directly ahead and at 60°, 75°, and 90° • **Horizontal**: 180° right to 180° left, with stops where the flash is pointing directly ahead and at 30°, 60°, 75°, 90°, 120°, 150°, and 180°
Device on/off	Power switch used to turn SB-N5 on and off
Flash status indicator	Lights when charging is complete Warning indicator: Blinks (see the camera *Reference Manual* for more information)
Capture illuminator	When SB-N5 is used with compatible cameras, lights for about six seconds during buffering in Smart Photo Selector and Motion Snapshot modes
Capture-illuminator status indicator	Lights to show that capture illuminator can be used
Flash duration	Lights for about 1/4000 s when fired at full power
Other options	Thermal cut-out Firmware can be updated from camera
Dimensions (W × H × D)	Approx. 50 × 70.5 × 40.5 mm/2.0 × 2.8 × 1.6 in.
Weight	Approx. 70 g/2.5 oz (SB-N5 only)
Supplied accessories	Soft case SS-N5, Mounting foot cover BS-N2000

Specifications subject to change without notice. Nikon will not be held liable for damages that may result from any mistakes that this manual may contain.

Français

Merci d'avoir acheté un flash Nikon SB-N5. Le SB-N5 prend en charge la commande de flash i-TTL et manuelle lorsqu'il est utilisé avec des appareils photos à objectif interchangeable. En mode Sélecteur de photo optimisé et Instant animé, le flash ne se déclenchera pas mais l'illuminateur continu s'allumera pendant environ six secondes pour éclairer le sujet. L'appareil photo fournit l'alimentation. Avant d'utiliser ce produit, veuillez lire attentivement aussi bien ces instructions que le *manuel de référence* de l'appareil photo (sur CD).

Avis pour les clients en Europe
Ce symbole indique que ce produit doit être collecté séparément.
Les mentions suivantes s'appliquent uniquement aux utilisateurs situés dans les pays européens :
• Ce produit doit être recueilli séparément dans un point de collecte approprié. Il ne doit pas être jeté avec les déchets ménagers.
• Pour plus d'informations, contactez votre revendeur ou les autorités locales chargées de la gestion des déchets.

Pour votre sécurité

Afin d'éviter de vous blesser, ou de blesser d'autres personnes, prenez soin de lire entièrement les précautions de sécurité suivantes avant d'utiliser ce produit. Conservez ces mesures de sécurité dans un endroit accessible par tous les utilisateurs du produit qui les liront.

Les conséquences pouvant résulter d'un non-respect des consignes émises dans cette section sont représentées par les symboles suivants :

⚠ AVERTISSEMENT	Cet icône symbolise les mises en garde. Afin d'éviter toute blessure éventuelle, prenez soin de lire toutes les mises en garde avant d'utiliser le produit Nikon.
⚠ MISE EN GARDE	Cet icône symbolise les mises en garde. Afin d'éviter tout dommage à votre produit Nikon, prenez soin de lire toutes les mises en garde avant d'utiliser l'appareil.

⚠ AVERTISSEMENT
• **Ne pas démonter.** La manipulation des parties internes du produit pourrait causer des blessures. Dans le cas d'un disfonctionnement, seul un technicien qualifié peut réparer le produit. Si le produit venait à se briser suite à une chute ou tout autre accident, retirez la batterie et/ou l'adaptateur secteur de l'appareil photo et apportez le produit dans un centre de SAV Nikon agréé pour le faire examiner.
• **Dans le cas d'un disfonctionnement, éteignez immédiatement l'appareil photo.** Si vous remarquez que l'appareil émet de la fumée ou une odeur inhabituelle, débranchez immédiatement l'adaptateur secteur de l'appareil photo et retirez la batterie, en prenant soin de ne pas vous brûler. Un fonctionnement non-interrompu pourrait causer un incendie ou des blessures. Après avoir retiré la batterie de l'appareil photo, apportez l'appareil dans un centre de SAV Nikon agréé pour le faire examiner.
• **Tenir au sec.** Plonger l'appareil dans l'eau ou l'exposer à l'eau (y compris la pluie) pourrait causer un incendie ou une électrocution.
• **Ne pas utiliser en cas de présence de gaz inflammables.** N'utilisez pas d'appareil électronique en cas de présence de gaz inflammables, ceci pouvant résulter à une explosion ou un incendie.
• **Ne pas pointer le flash sur l'utilisateur d'un véhicule motorisé.** Le non-respect de cette consigne pourrait causer des accidents.
• **Respectez les consignes lors de l'utilisation du flash.**
  • Lors de l'utilisation de l'appareil photo, un coup de flash en contact rapproché avec la peau ou d'autres objets pourrait causer un incendie ou des brûlures.
  • L'utilisation du flash trop près des yeux du sujet pourrait causer des troubles visuels. Veuillez porter une attention particulière lorsque vous photographiez des enfants, le flash ne devant pas se trouver à moins d'un mètre du sujet.
• **Tenir hors de la portée des enfants.** De petites pièces exposent à un risque d'étouffement. Si un enfant venait à avaler n'importe quelle pièce de l'appareil, consultez immédiatement un médecin.

⚠ MISE EN GARDE
• **Ne pas manipuler avec les mains humides.** Le non-respect de cette consigne pourrait causer une électrocution.
• **Tenir hors de la portée des enfants.** Le non-respect de cette consigne pourrait causer des blessures, y compris une électrocution lors d'un contact du produit avec la bouche.
• **Ne pas exposer à de violents chocs physiques.** Le non respect de cette consigne pourrait abîmer les parties internes, rompre le boîtier ou produire un incendie.
• **Ne pas exposer le produit à des répulsifs ou à de l'alcool, à un diluant ou à d'autres produits chimiques volatils ou le ranger avec des boules de camphre ou de naphtaline.** Le non-respect de cette consigne pourrait causer la fracture du boîtier en plastique, entraînant un incendie ou une électrocution.

Pièces du flash (Figure 1)

1 Illuminateur continu
2 Tête de flash
3 Contacts du signal
4 Sabot de fixation
5 Goupille d'arrêt
6 Echelle de l'angle d'inclinaison de la tête de flash
7 Echelle de l'angle de rotation de la tête de flash
8 Témoin d'état du flash (rouge)
9 Témoin d'état de l'illuminateur continu (vert)
10 Commutateur marche-arrêt
11 Déverrouillage du loquet
12 Cache du sabot de fixation

Fixation et retrait

■ Fixation du flash
1 Eteindre l'appareil photo et le SB-N5 puis retirer le cache du port multi-accessoires.
2 Retirez le cache du sabot de fixation du SB-N5 (Figure 2).
3 Insérer le sabot de fixation dans le port multi-accessoires (Figure 3), en le glissant jusqu'à ce qu'il s'enclenche et que le loquet de déverrouillage soit abaissé afin de verrouiller le flash à l'appareil photo.

■ Retrait du flash
1 Eteindre l'appareil photo et le SB-N5.
2 En laissant le loquet en position de déverrouillage, retirer le SB-N5 du port multi-accessoires de l'appareil photo (Figure 4). ***Ne pas forcer.*** Replacer le cache du sabot de fixation lorsque le SB-N5 n'est pas utilisé.

Entretien du produit

■ Nettoyage
• Utiliser un souffleur pour enlever la poussière et les peluches, puis essuyer délicatement avec un tissu sec et doux. Après avoir utilisé le SB-N5 à la plage ou au bord de la mer, enlever le sable ou le sel avec un tissu légèrement humidifié dans de l'eau distillée puis sécher entièrement le produit en l'essuyant délicatement avec un tissu sec.
• Le SB-N5 contient une grande quantité de pièces électroniques de précision. Ne pas soumettre aux chocs et vibrations.

■ Rangement
Pour éviter la formation de moisissures, ranger l'appareil dans un endroit sec et bien aéré. Ressortir le SB-N5 environ une fois par mois et le mettre en route deux ou trois fois pour éviter que le condensateur ne se détériore. Ne pas ranger l'appareil avec des boules de camphre ou de naphtaline, ou dans des endroits qui :
• sont à proximité d'appareils qui produisent de forts champs magnétiques,
• sont exposés à d'extrêmement hautes températures qui pourraient causer un disfonctionnement du produit, comme à côté d'un radiateur ou dans un véhicule fermé un jour de canicule.

■ Utilisation
• Des changements soudains de températures, comme lorsqu'on entre ou sort d'un bâtiment chauffé durant une froide journée, peuvent causer de la condensation à l'intérieur de l'appareil. Afin d'éviter la condensation, introduire l'appareil dans un sac plastique ou dans tout autre conteneur fermé avant de l'exposer à des changements soudains de températures.
• Ne pas utiliser l'appareil à proximité d'équipements produisant de forts champs magnétiques, telles que les tours de transmission ou les lignes à haute-tension. Le non-respect de cette consigne pourrait entraîner un disfonctionnement du produit.

Caractéristiques

Structure électronique	Transistor bipolaire à grille isolée (IGBT) automatique et ensemble de circuits en série
Appareils photos compatibles	Appareils photos à objectif interchangeable dotés d'un port multi-accessoires
Nombre guide (20 °C)	8,5 (ISO 100, m), 12 (ISO 200, m)
Portée réelle du flash (i-TTL)	De 0,6 m à 20 m (varie selon la sensibilité ISO, angle de réflexion, et ouverture)
Modes de contrôle du flash compatibles	i-TTL, manuel
Options disponibles avec les commandes de l'appareil photo	• **Mode de flash** : Dosage flash/ambiance (synchro sur le premier rideau), synchro lente sur le premier rideau, et synchro sur le second rideau, synchro lente sur le second rideau • **Mode de contrôle du flash** : i-TTL, manuel • **Correction du flash**
Angle de réflexion	• **Vertical** : Le flash peut pivoter jusqu'à 90° depuis l'horizontal et se bloque lorsque le flash pointe directement vers l'avant et à 60°, 75° et 90° • **Horizontal** : De 180° à droite vers 180° à gauche et se bloque lorsque le flash pointe directement vers l'avant et à 30°, 60°, 75°, 90°, 120°, 150° et 180°
Mise en marche/arrêt de l'appareil	La mise en marche ou l'arrêt du SB-N5 s'effectue avec le commutateur marche-arrêt
Témoin d'état du flash	S'allume lorsque le chargement est terminé Indicateur d'avertissement : Clignote (se référer au *manuel de référence* de l'appareil photo pour de plus amples informations)
Illuminateur continu	Lors d'une utilisation du SB-N5 avec des appareils photos compatibles, s'allume pendant environ six secondes durant l'enregistrement dans la mémoire tampon avec les modes Sélecteur de photo optimisé et Instant animé
Témoin d'état de l'illuminateur continu	S'allume pour avertir que l'illuminateur continu peut être utilisé
Durée du flash	S'allume pendant environ 1/4000 s lorsqu'il se déclenche à pleine puissance
Autres options	Protecteur thermique Le micro-logiciel peut être mis à jour depuis l'appareil photo
Dimensions (L × H × P)	Approx. 50 × 70,5 × 40,5 mm
Poids	Approx. 70 g (SB-N5 uniquement)
Accessoires compatibles	Etui souple SS-N5, Cache de sabot de fixation BS-N2000

Les spécifications sont sujettes à modification sans préavis. Nikon décline toute responsabilité concernant les dommages suite à un non-respect de l'une des consignes présentée dans ce manuel.

Norsk

Takk for at du kjøpte en Nikon SB-N5 blits. SB-N5 støtter i-TTL og manuell blitskontroll når den brukes sammen med kameraer med utskiftbare objektivformat. Med funksjonene Smart bildevalg og Bevegelsesbilde vil ikke blitsen avfyres, men motivlampen vil belyse motivet ditt i omtrent seks sekunder. Strømforsyningen skjer fra kameraet. Før du bruker dette produktet, les gjennom både disse instruksjonene og kameraets *Komplett bruksanvisning* (på CD).

Melding til forbrukere i Europa
Dette symbolet angir at dette produktet skal kasseres separat.
Det følgende gjelder bare for kunder i europeiske land:
• Dette produktet er beregnet for separat kassering ved et passende kasseringssted. Ikke kasser dette produktet sammen med vanlig husholdningsavfall.
• Hvis du vil ha mer informasjon, kontakt du forhandleren eller de lokale myndighetene som har ansvaret for avfallshåndtering.

For sikkerhets skyld

For å forhindre at du skader deg selv eller andre bør du lese følgende sikkerhetsforholdsregler i sin helhet før du bruker dette produktet. Oppbevar disse sikkerhetsinstruksjonene slik at alle som bruker dette produktet vil lese dem.

Konsekvensene som kan oppstå ved ikke å følge forholdsreglene som er listet opp i dette avsnittet er vist med følgende symboler:

⚠ ADVARSEL	Dette ikonet markerer advarsler. For å forebygge mulige skader, les advarslene før du bruker dette Nikon-produktet.
⚠ FORSIKTIG	Dette ikonet markerer forsiktighet. For å forebygge at ditt Nikon-produkt blir skadet, les alle forsiktighetsadvarsler før du bruker dette produktet.

⚠ ADVARSEL
• **Må ikke demonteres.** Berøring av dette produktets indre deler kan medføre skader. Oppstår en feil, bør dette produktet kun repareres av en kvalifisert tekniker. Skulle produktet åpnes seg som en følge av et fall eller et annet uhell må du ta ut kameraets batteri og/eller nettadapter og deretter ta med produktet til et Nikon-autorisert servicesenter for inspeksjon.
• **Slå av kameraet med det samme dersom det oppstår en feil.** Skulle du merke røyk eller en uvanlig lukt fra utstyret må du umiddelbart kople fra kameraets nettadapter og fjerne kameraets batteri, pass på at du unngår å brenne deg. Fortsatt bruk kan medføre brann eller annen skade. Etter at batteriet er tatt ut av kameraet, ta med utstyret til et Nikon-autorisert servicesenter for inspeksjon.
• **Holdes tørr.** Senkes utstyret ned i eller utsettes for vann (inkludert regn) kan dette føre til brann eller elektrisk støt.
• **Må ikke brukes i nærheten av brannfarlig gass.** Bruk ikke elektronisk utstyr i nærheten av brannfarlig gass, da dette kan medføre eksplosjon eller brann.
• **Rett ikke blitsen mot føreren av et motorkjøretøy.** Overses denne forholdsregelen kan dette resultere i ulykker.
• **Vær forsiktig ved bruk av blitsen.**
  • Bruk av kameraet med blitsen i nærkontakt med hud eller andre gjenstander kan forårsake brann eller brannskader.
  • Bruk av blits i nærheten av motivets øyne kan medføre svekket syn. Det bør utvises særlig varsomhet ved fotografering av barn, hvor avstanden mellom motiv og blits bør være på minst en meter fra motivet.
• **Holdes utenfor barns rekkevidde.** Små deler utgjør en kvelningsfare. Skulle et lite barn svelge en del av dette utstyret bør man søke legehjelp umiddelbart.

⚠ FORSIKTIG
• **Må ikke håndteres med våte hender.** Overses denne forholdsregelen kan dette resultere i elektrisk støt.
• **Holdes utenfor barns rekkevidde.** Overses denne forholdsregelen kan dette medføre skader, inkludert elektrisk støt ved at noen slikker på produktet.
• **Må ikke utsettes for kraftige fysiske støt.** Overses denne forholdsregelen kan dette medføre skader på interne deler, brudd i kappen eller brann.
• **Produktet må ikke utsettes for insektmiddel, eller for alkohol, tynner og andre flyktige kjemikalier, eller lagres sammen med møllkuler av kamfer eller naftalin.** Overses denne forholdsregelen kan dette medføre at plastkappen ødelegges, slik at det kan oppstå fare for brann eller elektriske støt.

Deler av blitsen (Figur 1)

1 Motivlampe
2 Blitshode
3 Signalkontakter
4 Blitsfot
5 Låsepinne
6 Skala for blitshodets vippevinkel
7 Skala for blitshodets rotasjonsvinkel
8 Statusindikator for blits (rød)
9 Statusindikator for motivlampe (grønn)
10 Strømbryter
11 Låsutløser
12 Deksel til blitsfot

Feste og fjerne

■ Feste blitsen
1 Slå av kameraet og SB-N5, og fjern dekselet til utstyrsporten på kameraet.
2 Fjern dekselet til blitsfoten fra SB-N5 (figur 2).
3 Sett blitsfoten inni utstyrsporten (figur 3), og skyv den inn til den klikker på plass og låseutløseren sklir ned og låser blitsen til kameraet.

■ Fjerne blitsen
1 Slå av kameraet og SB-N5.
2 Hold låseutløseren i ulåst posisjon, og fjern SB-N5 fra kameraets utstyrsport (figur 4). ***Bruk ikke makt.*** Sett på plass dekslet til blitsfoten når SB-N5 ikke er i bruk.

Produktpleie

■ Rengjøring
• Bruk en blåsebelg til å fjerne støv og lo, tørk deretter forsiktig av med en myk og tørr klut. Etter at SB-N5 er brukt på stranden eller ved sjøen må du tørke av sand eller salt med en klut som er lett fuktet med destillert vann, og deretter tørke produktet skikkelig ved å tørke forsiktig av det med en tørr klut.
• SB-N5 inneholder en mengde presisjonselektronikk. Må ikke utsettes for støt eller vibrasjoner.

■ Lagring
For å forhindre mugg og meldugg må utstyret lagres på et tørt og godt ventilert sted. Fjern SB-N5 fra lagring cirka en gang hver måned og la den fyre av to eller tre ganger slik at kondensatoren inne i apparatet ikke forringes. Utstyret må ikke lagres samen med møllkuler av kamfer eller naftalin, eller på steder som:
• er i nærheten av utstyr som produserer sterke elektromagnetiske felt,
• er utsatt for ekstremt høye temperaturer som kan medføre at utstyret feiler, slik som ved siden av et varmeapparat eller inne i et kjøretøy på en varm dag

■ Bruk
• Plutselige endringer i temperatur, slik som når du kommer inn i eller går ut av en oppvarmet bygning på en kald dag, kan føre til kondens inne i utstyret. For å unngå kondens kan du plassere utstyret i en plastpose eller tett beholder før det utsettes for plutselige temperaturendringer.
• Bruk ikke utstyret i nærheten av utstyr som produserer sterke elektromagnetiske felt, slik som radiotårn eller høyspentlinjer. Overses denne forholdsregelen kan dette resultere i at produktet feiler.

Spesifikasjoner

Elektronisk konstruksjon	Automatisk isolert transistor med bipolare innganger (IGBT) og rekkekretser
Kameraer som støttes	Kameraer med utskiftbare objektivformat og utstyrsport
Ledetall (20 °C)	8,5 (ISO 100, m), 12 (ISO 200, m)
Effektivt blitsområde (i-TTL)	0,6 til 20 m (varierer med ISO-følsomhet, refleksjonsvinkel og brennvidde)
Blitskontroll-funksjoner som støttes	i-TTL, manuell
Tilgjengelige alternativer med kamera-kontroller	• **Blitsfunksjon**: Utfyllingsblits (synkronisering på fremre lukkergardin), fremre lukkergardin med synkronisering på lang lukkertid, og synkronisering mot bakre gardin, synkronisering mot bakre gardin på lang lukkertid • **Blitskontrollfunksjon**: i-TTL, manuell • **Blitskompensasjon**
Refleksjons-vinkel	• **Vertikalt**: Blitsen kan vris oppover inntil 90° fra horisontalt, med stopp der blitsen peker rett fremover og der vinkelen er 60°, 75° eller 90° • **Horisontalt**: Fra 180° høyre til 180° venstre, med stopp der blitsen peker rett fremover og der vinkelen er 30°, 60°, 75°, 90°, 120°, 150° eller 180°
Utstyr på/av	Strømbryter brukes til å slå SB-N5 på eller av.
Statusindikator for blits	Tennes når lading er fullført Varsellampe: Blinker (se kameraets *Komplett bruksanvisning* for nærmere informasjon)
Motivlampe	Når SB-N5 brukes med kompatible kameraer tennes denne i omtrent seks sekunder under mellomlagring med funksjonene Smart fotovalg og Bevegelsesbilder
Statusindikator for motivlampe	Tennes for å vise at motivlampen kan benyttes
Blitsvarighet	Tennes i cirka 1/4000 s når den fyres av med full effekt
Andre alternativer	Termisk sikring Firmware kan oppdateres fra kameraet
Dimensjoner (B × H × D)	Cirka 50 × 70,5 × 40,5 mm
Vekt	Cirka 70 g (kun SB-N5)
Medfølgende tilleggsutstyr	Myk eske SS-N5, deksel til blitsfot BS-N2000

Spesifikasjoner kan endres uten varsel. Nikon kan ikke holdes ansvarlig for skader som kan følge av feil som finnes i denne bruksanvisningen.

Suomi

Kiitos Nikon SB-N5-salamalaitteen hankkimisesta. SB-N5 tukee i-TTL:ää ja käsisäätöistä salaman ohjausta käytettäessä yhdessä sellaisten kameramallien kanssa, joissa on vaihtokelpoinen objektiivi. Valokuvavalitsin- ja Liikkuva kuva -tiloissa salama ei laukea, mutta kuvausvalaisin syttyy noin kuuden sekunnin ajaksi kohteesi valaisemiseksi. Virta tulee kamerasta. Lue huolellisesti sekä nämä ohjeet että kameran *käyttöopas* (CD:llä) ennen tuotteen käyttämistä.

Huomautus eurooppalaisille asiakkaille
Tämä merkintä osoittaa, että tuote on kerättävä erillään muusta jätteestä.
Seuraavat ilmoitukset koskevat vain Euroopan maissa olevia käyttäjiä:
• Tämä tuote on tarkoitettu kerättäväksi erikseen asianmukaisessa keräyspisteessä. Älä hävitä sitä kotitalousjätteen mukana.
• Lisätietoja saat myyjältä tai jätehuollosta vastaavilta paikallisilta viranomaisilta.

Turvallisuudesta

Estääksesi itseesi tai muihin kohdistuvat henkilövahingot lue seuraavat varotoimet kokonaisuudessaan ennen tämän tuotteen käyttämistä. Pidä nämä turvaohjeet paikassa, josta kaikki tuotetta käyttävät lukevat ne.

Seuraavilla tunnuksilla on merkitty seuraukset, jotka voivat aiheutua tässä osiossa listattujen varotoimien noudattamatta jättämisestä:

⚠ VAROITUS	Tämä tunnus merkitsee varoitusta. Estääksesi mahdollisen loukkaantumisen lue kaikki varotukset ennen tämän Nikon-tuotteen käyttämistä.
⚠ HUOMAU-TUS	Tämä tunnus merkitsee huomiota. Estääksesi Nikon-tuotettasi vaurioitumasta lue kaikki huomiot ennen laitteen käyttämistä.

⚠ VAROITUS
• **Älä pura.** Tuotteen sisäisten osien koskeminen saattaa johtaa loukkaantumiseen. Toimintahäiriön sattuessa tuote tulisi korjata pätevän teknikon toimesta. Mikäli tuote aukeaa tippumisen tai muun vahingon seurauksena, poista kameran akku ja/tai verkkolaite ja toimita tuote sitten valtuutettuun Nikon-huoltoon tarkistettavaksi.
• **Sammuta kamera välittömästi toimintahäiriön sattuessa.** Mikäli huomaat savua tai epätavallista hajua tulevan laitteesta, irrota kameran verkkolaite välittömästi ja poista kameran akku huolehtien siitä, ettet saa palovammoja. Käytön jatkaminen saattaa johtaa tulipaloon tai loukkaantumiseen. Akun kamerasta poistamisen jälkeen vie laite valtuutettuun Nikon-huoltoon tarkastettavaksi.
• **Pidä kuivana.** Laitteen upottaminen veteen tai sen altistaminen vedelle (sade mukaan lukien) saattaa johtaa tulipaloon tai sähköiskuun.
• **Älä käytä paikassa, jossa on tulenarkaa kaasua.** Älä käytä sähköisiä laitteita paikoissa, jossa on tulenarkaa kaasua, koska tämä saattaa johtaa räjähdykseen tai tulipaloon.
• **Älä tähtää salamaa moottoriajoneuvon kuljettajaan.** Tämän varotoimen noudattamatta jättäminen saattaa johtaa onnettomuuksiin.
• **Noudata varovaisuutta käyttäessäsi salamaa.**
  • Kameran salaman käyttö liian lähellä ihoa tai muita kohteita saattaa johtaa tulipaloon tai palovammoihin.
  • Salaman käyttö lähellä kohteen silmiä saattaa johtaa näkökyvyn huononemiseen. Lapsia kuvatessa tulisi olla erityisen huolellinen, jolloin salaman tulisikin olla vähintään metrin etäisyydellä kohteesta.
• **Pidä poissa lasten ulottuvilta.** Pieniin osiin voi tukehtua. Mikäli lapsi nielaisee jonkin tämän laitteen osan, kysy välittömästi neuvoa lääkäriltä.

⚠ HUOMAUTUS
• **Älä käsittele märin käsin.** Tämän varotoimen noudattamatta jättäminen saattaa johtaa sähköiskuun.
• **Pidä poissa lasten ulottuvilta.** Tämän varotoimen noudattamatta jättäminen saattaa johtaa loukkaantumiseen, mukaan lukien tuotteen nuolemisesta aiheutuvaan sähköiskuun.
• **Älä altista rajuille fyysisille iskuille.** Tämän varotoimen noudattamatta jättäminen saattaa johtaa sisäisten osien vaurioitumiseen, laitteen kuoren murtumiseen tai tulipaloon.
• **Älä altista tuotetta hyönteiskarkotteelle tai alkoholille, ohenteelle tai muille haihtuville kemikaaleille tai säilytä tuotetta nafta- tai kamferikoipallojen avulla.** Tämän varotoimen noudattamatta jättäminen saattaa johtaa muovisen kuoren rikkoutumiseen, mikä saattaa johtaa tulipaloon tai sähköiskuun.

Salamalaitteen osat (Kuva 1)

1 Kuvausvalaisin
2 Välähdyspää
3 Signaalin kontaktipinnat
4 Kiinnitysjalka
5 Sokka
6 Välähdyspään kallistuskulman asteikko
7 Välähdyspään kiertokulman asteikko
8 Salaman tilan ilmaisin (punainen)
9 Kuvausvalaisimen tilan ilmaisin (vihreä)
10 Virtakytkin
11 Salvan vapautin
12 Kiinnitysjalan suojus

Kiinnittäminen ja irrottaminen

■ Salamalaitteen kiinnittäminen
1 Sammuta kamera ja SB-N5 ja poista kameran monitoimiliitännän suojus.
2 Poista kiinnitysjalan suojus SB-N5:stä (Kuva 2).
3 Aseta kiinnitysjalka monitoimiliitäntään (Kuva 3) liu'uttaen sitä sisään, kunnes se napsahtaa paikoilleen ja salvan vapautin liukuu alas salpaamaan salamalaitteen kameraan.

■ Salamalaitteen irrottaminen
1 Sammuta kamera ja SB-N5.
2 Pidä salvan vapautinta lukitsemattomassa asennossa ja poista SB-N5 kameran monitoimiliitännästä (Kuva 4). ***Älä käytä voimaa.*** Aseta kiinnitysjalan suojus takaisin paikoilleen, kun SB-N5 ei ole käytössä.

Tuotteen huolto

■ Puhdistus
• Käytä puhallinta pölyn ja nukan poistamiseen ja pyyhi sitten pehmeällä, kuivalla kankaalla. Hiekkarannalla tai merenrannalla käytön jälkeen pyyhi SB-N5 hiekasta tai suolasta tislatulla vedellä kostutetulla kankaalla ja kuivaa sitten huolellisesti pyyhkimällä hellävaroen kuivalla kankaalla.
• SB-N5 sisältää suuren määrän tarkkuuselektroniikkaa. Älä altista iskuille tai tärinälle.

■ Säilytys
Estääksesi homehtumisen tai ummehtumisen säilytä laitetta kuivassa, hyvin ilmastoidussa paikassa. Poista SB-N5 säilytyksestä noin kerran kuussa ja laukaise se kaksi tai kolme kertaa estääksesi laitteen sisällä olevaa kondensaattoria heikentymästä. Älä säilytä laitetta kamferi- tai naftakoipallojen avulla tai paikoissa, jotka:
• ovat voimakkaita sähkömagneettisia kenttiä tuottavan laitteiston läheisyydessä,
• ovat alttiina äärimmäisen korkeille lämpötiloille, jotka voivat aiheuttaa tuotteen toimintahäiriön, kuten esimerkiksi lämmityslaitteen lähellä tai ajoneuvon sisällä kuumana päivänä

■ Käyttö
• Äkilliset muutokset lämpötilassa, kuten esimerkiksi siirryttäessä sisälle lämmitettyyn rakennukseen tai ulos kylmänä päivänä, voivat aiheuttaa kosteuden tiivistymistä laitteen sisälle. Laita laite muovipussiin tai muuhun umpinaiseen säiliöön ennen altistusta äkilliselle lämpötilan muutokselle estääksesi tiivistymistä.
• Älä käytä laitetta voimakkaita sähkömagneettisia kenttiä tuottavien laitteistojen, kuten lähetystornien tai korkeajännitelinjojen, läheisyydessä. Tämän varotoimen noudattamatta jättäminen saattaa johtaa tuotteen toimintahäiriöön.

Tekniset tiedot

Elektroniikkara-kenne	Automatic Insulated Gate Bipolar Transistor (IGBT) ja sarjaan kytketty piiristö
Tuetut kamerat	Sellaiset kameramallit, joissa on vaihtokelpoinen objektiivi ja monitoimiliitäntä
Ohjeluku (20 °C)	8,5 (ISO 100, m), 12 (ISO 200, m)
Salaman vaikutusetäisyys (i-TTL)	0,6 m – 20 m (vaihtelee ISO-herkkyyden, heijastuskulman ja aukon mukaan)
Tuetut salaman ohjaustilat	i-TTL, käsisäätö
Käytettävissä olevat valinnat käytettäessä kameran ohjaimia	• **Salamatila**: täytesalama (etuverhon täsmäys), etuverhon täsmäys pitkiin suljinaikoihin ja jälkiverhon täsmäys, jälkiverhon täsmäys pitkiin suljinaikoihin • **Salaman ohjaustila**: i-TTL, käsisäätö • **Salaman korjaus**
Heijastuskulma	• **Pystysuunnassa**: salamaa voidaan kiertää vaakatasosta aina 90° saakka, ja siinä on pidättimet kohdassa, jossa se osoittaa suoraan eteenpäin sekä kohdissa 60°, 75° ja 90° • **Vaakasuunnassa**: 180° oikealta 180° vasemmalle, pidättimet kohdassa, jossa se osoittaa suoraan eteenpäin sekä kohdissa 30°, 60°, 75°, 90°, 120°, 150° ja 180°
Laite päällä / pois päältä	Virtakytkintä käytetään kytkemään SB-N5 päälle ja pois päältä
Salaman tilan ilmaisin	Syttyy kun lataus on valmis Varoitusilmaisin: vilkkuu (katso lisätietoja kameran *käyttöoppaasta*)
Kuvausvalaisin	Kun SB-N5:ttä käytetään yhteensopivien kameroiden kanssa, syttyy noin kuudeksi sekunniksi puskuroinnin aikana Valokuvavalitsin- ja Liikkuva kuva -tiloissa
Kuvausvalai-simen tilan ilmaisin	Syttyy ilmaistakseen, että kuvausvalaisinta voidaan käyttää
Salaman kesto	Syttyy noin 1/4000 s ajaksi, kun laukaistaan täydellä teholla
Muut vaihtoehdot	Lämpökatkaisin Laiteohjelma voidaan päivittää kamerasta
Mitat (l × k × s)	Noin 50 × 70,5 × 40,5 mm
Paino	Noin 70 g (vain SB-N5)
Toimitetut lisävarusteet	Pehmeä kotelo SS-N5, kiinnitysjalan suojus BS-N2000

Määrittelyä voidaan muuttaa ilman ilmoitusta. Nikon ei ole vastuussa vahingoista, jotka saattavat aiheutua mistä tahansa tämän käyttöoppaan sisältämistä virheistä.

Dansk

Tak, fordi du har købt en Nikon SB-N5 Speedlight. SB-N5 understøtter i-TTL- og manuel flashstyring, når den anvendes med kameraer beregnet til udskiftelige objektiver. I indstillingerne Smart-billedvælger og Snapshot med video går flashen ikke af, men fotohjælpelyset lyser i omtrent seks sekunder for at oplyse dit motiv. Enheden får strøm fra kameraet. Før anvendelse af produktet bedes du omhyggeligt læse disse instruktioner og den *Komplet kameravejledning* (på CD).

Bemærkning til kunder i Europa
Dette symbol angiver, at dette produkt skal indleveres separat.
Følgende gælder kun for brugere i europæiske lande:
• Dette produkt er beregnet til separat indlevering hos et særligt indsamlingssted for denne slags affald. Det må ikke bortskaffes sammen med almindeligt affald.
• Hvis du ønsker yderligere oplysninger, kan du kontakte forhandleren eller de lokale myndigheder, som er ansvarlige for affaldshåndtering.

For din sikkerheds skyld

Læs følgende sikkerhedsanvisninger i deres helhed før anvendelse af produktet for at undgå, at du selv eller andre kommer til skade. Opbevar disse sikkerhedsanvisninger et sted, hvor alle der anvender produktet, har adgang til dem.

Følgerne af manglende overholdelse af sikkerhedsanvisningerne i dette afsnit vises med følgende symboler:

⚠ ADVARSEL!	Dette ikon markerer advarsler. For at forebygge mulig tilskadekomst skal du læse alle advarsler før anvendelse af dette Nikon-produkt.
⚠ VIGTIGT!	Dette ikon markerer forsigtighedsregler. For at forebygge beskadigelse af dit Nikon-produkt skal du læse alle forsigtighedsregler før anvendelse af udstyret.

⚠ ADVARSEL!
• **Skil ikke produktet ad.** Rør ikke ved produktets indvendige dele – du kan komme til skade. I tilfælde af funktionsfejl bør produktet kun repareres af en kvalificeret tekniker. Hvis der sker åbne brud på produktet som følge af fald eller andet uheld, skal du fjerne kameraets batteri og/eller lysnetadapter og bringe produktet til eftersyn hos et Nikon-autoriseret servicecenter.
• **Sluk øjeblikkeligt kameraet ved funktionsfejl.** Hvis du oplever røg eller en mærkelig lugt fra udstyret, skal du øjeblikkeligt trække kameraets lysnetadapter ud af stikkontakten og fjerne kameraets batteri – pas på at du ikke brænder dig. Fortsat anvendelse kan medføre brand eller tilskadekomst. Når du har fjernet batteriet fra kameraet, skal du bringe udstyret til eftersyn hos et Nikon-autoriseret servicecenter.
• **Hold produktet tørt.** Hvis udstyret nedsænkes i eller udsættes for vand (også regn) kan det medføre brand eller elektrisk stød.
• **Må ikke anvendes i nærheden af brændbar gas.** Anvend ikke elektronisk udstyr i nærheden af brændbar gas, idet det kan medføre eksplosion eller brand.
• **Ret ikke flashen mod føreren af et motorkøretøj.** Overholdes denne forsigtighedsregel ikke, kan der ske ulykker.
• **Overhold forsigtighedsreglerne ved anvendelse af flash.**
  • Anvendelse af kameraet, hvor flashen kommer tæt på huden eller andre genstande, kan medføre brand eller forbrændinger.
  • Anvendelse af flashen tæt på motivets øjne kan medføre skader på synet. Du skal være særlig forsigtig i forbindelse med fotografering af spædbørn, hvor flashen ikke bør være under en meter væk fra motivet.
• **Opbevares utilgængeligt for børn.** Små dele er forbundet med kvælningsfare. Hvis et barn sluger dele af dette udstyr, skal du omgående søge lægehjælp.

⚠ VIGTIGT!
• **Må ikke håndteres med våde hænder.** Overholdes denne forsigtighedsregel ikke, kan det medføre elektrisk stød.
• **Opbevares utilgængeligt for børn.** Overholdes denne forsigtighedsregel ikke, kan det medføre tilskadekomst, herunder elektrisk stød, hvis et barn slikker på produktet.
• **Må ikke udsættes for voldsomme fysiske stød.** Overholdes denne forsigtighedsregel ikke, kan der ske beskadigelse af de indvendige dele, brud på kamerahuset eller der kan opstå brand.
• **Udsæt ikke produktet for myggespray, alkohol, fortynder eller andre flygtige kemikalier, og opbevar det ikke med naftalen- eller kamfer-mølkugler.** Overholdes denne forsigtighedsregel ikke, kan det få kamerahuset af plastik til at gå i stykker og medføre brand eller elektrisk stød.

Speedlight-dele (Figur 1)

1 Fotohjælpelys
2 Flashhoved
3 Signalkontakter
4 Monteringsfod
5 Låsestift
6 Flashhovedets tiltvinkelskala
7 Flashhovedets rotationsvinkelskala
8 Statusindikator for flash (rød)
9 Statusindikator for fotohjælpelys (grøn)
10 Afbryder
11 Låsens udløser
12 Dæksel til monteringsfod

Montering og fjernelse

■ Montering af Speedlight
1 Sluk kameraet og SB-N5, og fjern dækslet til kameraets multi-tilbehørsport.
2 Fjern dækslet til monteringsfoden fra SB-N5 (Figur 2).
3 Sæt monteringsfoden i multi-tilbehørsporten (Figur 3), og skub den indad, til den falder i hak, og låsens udløser glider ned og låser Speedlight fast på kameraet.

■ Fjernelse af Speedlight
1 Sluk kameraet og SB-N5.
2 Mens du holder låsens udløser i ulåst position, skal du fjerne SB-N5 fra kameraets multi-tilbehørsport (Figur 4). ***Anvend ikke vold.*** Sæt dækslet til monteringsfoden på, når SB-N5 ikke anvendes.

Vedligeholdelse af produktet

■ Rengøring
• Anvend en pustebørste til at fjerne støv og lignende, og tør derefter forsigtigt af med en blød, tør klud. Når du har anvendt SB-N5 på stranden eller ved kysten, skal du tørre sand og salt af med en klud, der er let fugtet i destilleret vand, og tørre enheden grundigt, men forsigtigt, af med en tør klud.
• SB-N5 består af megen præcisionselektronik. Må derfor ikke udsættes for stød eller rystelse.

■ Opbevaring
For at undgå mugdannelse skal enheden opbevares på et tørt sted med god ventilation. Tag SB-N5 frem fra opbevaringen cirka en gang om måneden, og lad den gå af to til tre gange for at undgå, at kondensatoren indvendigt i enheden forringes. Opbevar ikke enheden sammen med kamfer- eller naftalen-mølkugler eller på steder, der:
• er i nærheden af udstyr, der genererer stærke elektromagnetiske felter
• udsættes for ekstremt høje temperaturer, der kan medføre funktionsfejl i produktet, som f. eks. ved siden af et varmelegeme eller inde i et lukket køretøj på en varm dag

■ Anvendelse
• Pludselige temperaturændringer, som opstår, når du går ind i eller forlader en opvarmet bygning på en kold dag, kan medføre kondens inde i enheden. For at undgå kondens skal du lægge enheden i en plastikpose eller en anden lukket beholder, før du udsætter den for pludselige temperaturændringer.
• Anvend ikke enheden i nærheden af udstyr, der genererer stærke elektromagnetiske felter, som f.eks. sendemaster eller højspændingsledninger. Overholdes denne forsigtighedsregel ikke, kan det medføre funktionsfejl i produktet.

Specifikationer

Elektronisk konstruktion	Automatisk portisoleret bipolært transistor (IGBT)- og seriekredsløb
Understøttede kameraer	Kameraer med multi-tilbehørsport beregnet til udskiftelige objektiver
Ledetal (20 °C)	8,5 (ISO 100, m), 12 (ISO 200, m)
Effektivt flashområde (i-TTL)	0,6 m til 20 m (varierer alt efter ISO-følsomhed, refleksionsvinkel og blænde)
Understøttede flashstyringsindstillinger	i-TTL, manuel
Tilgængelige indstillinger ved anvendelse af kameraknapperne	• **Flashindstilling**: Udfyldningsflash (synkronisering med forreste lukkergardin), langtidssynkronisering med forreste lukkergardin og synkronisering med bagerste lukkergardin samt langtidssynkronisering med bagerste lukkergardin • **Flashstyringsindstilling**: i-TTL, manuel • **Flashkompensation**
Refleksionsvinkel	• **Lodret**: Flashen kan drejes 90° opad fra vandret med stop, hvor flashen peger lige frem samt ved 60°, 75° og 90° • **Vandret**: 180° højre til 180° venstre med stop, hvor flashen peger lige frem samt ved 30°, 60°, 75°, 90°, 120°, 150° og 180°
Tænd/sluk enheden	Afbryderen anvendes til at tænde og slukke SB-N5
Statusindikator for flash	Lyser, når opladningen er færdig Advarselsindikator: Blinker (se den *Komplet kameravejledning* for yderligere information)
Fotohjælpelys	Når SB-N5 anvendes med kompatible kameraer, lyser fotohjælpelyset i cirka seks sekunder under lagring i bufferen i indstillingerne smart-billedvælger og snapshot med video
Statusindikator for fotohjælpelys	Lyser for at vise, at fotohjælpelyset kan anvendes
Flashens varighed	Lyser i cirka 1/4.000 sek., når den går af ved fuld styrke
Andre indstillinger	Termisk udkobling Firmware kan opdateres fra kameraet
Mål (B × H × D)	Ca. 50 × 70,5 × 40,5 mm
Vægt	Ca. 70 g (kun SB-N5)
Medfølgende tilbehør	SS-N5 blød bæretaske, BS-N2000 dæksel til monteringsfod

Specifikationerne kan ændres uden varsel. Nikon kan ikke holdes ansvarlig for skader, der skyldes fejl i denne brugervejledning.

Português

Obrigado por ter adquirido uma Speedlight SB-N5 da Nikon. A SB-N5 suporta i-TTL e controlo manual de flash quando utilizado com câmaras de formato de objectiva intermutável. Nos modos de Selector de fotografia inteligente e Instantâneo em movimento, o flash não irá disparar mas o iluminador de captação irá acender-se durante cerca de seis segundos para iluminar o motivo. A alimentação é fornecida pela câmara. Antes de utilizar este produto leia cuidadosamente tanto as instruções como o *Manual de referência* da câmara (no CD).

Aviso para clientes na Europa
Este símbolo indica que este produto deve ser recolhido separadamente.
As informações seguintes aplicam-se apenas a utilizadores em países da Europa:
• Este produto foi concebido para ser recolhido separadamente num ponto de recolha apropriado. Não elimine como resíduo doméstico.
• Para obter mais informações, contacte o revendedor ou as autoridades locais responsáveis pela gestão de resíduos.

Para Sua Segurança

Para evitar lesões a si próprio ou a outros, leia completamente as seguintes precauções de segurança antes de utilizar este produto. Mantenha estas instruções de segurança onde todos os utilizadores do produto as possam ler.

As consequências que podem resultar da falha na observância das precauções listadas nesta secção são apresentadas pelos seguintes símbolos:

⚠ AVISO	Este ícone marca os avisos. Para evitar possíveis lesões, leia todos os avisos antes de utilizar este produto Nikon.
⚠ CUIDADO	Este ícone marca os cuidados. Para evitar danos ao seu produto Nikon, leia todos cuidados antes de utilizar o equipamento.

⚠ AVISO
• **Não desmonte.** Tocar nas partes internas do produto pode resultar em lesão. Na eventualidade de um mau funcionamento, o produto deve ser reparado apenas por um técnico qualificado. Se o produto se abrir como resultado de uma queda ou outro acidente, remova a bateria da câmara e/ou o adaptador CA e depois leve o produto a um centro de assistência autorizado da Nikon para inspecção.
• **Desligue a câmara imediatamente na eventualidade de um mau funcionamento.** Se notar fumo ou um cheiro anormal a sair do equipamento, desligue imediatamente o adaptador CA da câmara e retire a respectiva bateria, tendo cuidado para evitar queimaduras. O funcionamento contínuo pode resultar em incêndio ou lesão. Depois de retirar a bateria da câmara, leve o equipamento a um centro de assistência autorizado da Nikon para inspecção.
• **Mantenha seco.** Mergulhar o equipamento ou expô-lo a água (incluindo a chuva) pode provocar um incêndio ou um choque eléctrico.
• **Não utilize na presença de um gás inflamável.** Não utilize um equipamento electrónico na presença de um gás inflamável, uma vez que isto pode resultar numa explosão ou incêndio.
• **Não aponte o flash ao operador de um veículo motorizado.** A não observância deste precaução pode resultar em acidentes.
• **Tenha cuidado quando utilizar o flash.**
  • Utilizar a câmara com o flash muito perto da pele ou outros objectos pode causar um incêndio ou queimaduras.
  • Utilizar o flash perto dos olhos do motivo pode causar deficiência visual. Deve ter-se especial cuidado quando a fotografar crianças, circunstância em que o flash não deve estar a menos de um metro do motivo.
• **Mantenha fora do alcance das crianças.** Peças pequenas constituem um risco de asfixia. Se uma criança engolir qualquer parte deste equipamento, consulte um médico de imediato.

⚠ CUIDADO
• **Não manipule com as mãos molhadas.** A não observância deste precaução pode resultar em choque eléctrico.
• **Mantenha fora do alcance das crianças.** A não observância desta precaução pode resultar em lesão, incluindo choque eléctrico causado por lamber o produto.
• **Não exponha a choques físicos violentos.** A não observância desta precaução pode danificar as peças internas, ruptura do revestimento ou causar incêndio.
• **Não exponha o produto a repelente de insectos ou a álcool, diluente ou outros químicos voláteis ou guarde com bolas de nafta ou cânfora.** A não observância desta precaução pode causar a ruptura do revestimento de plástico, resultando em incêndio ou choque eléctrico.

Partes da Speedlight (Figura 1)

1 Iluminador de captação
2 Cabeça do flash
3 Contactos de sinal
4 Encaixe de montagem
5 Pino de bloqueio
6 Escala angular de inclinação da cabeça do flash
7 Escala angular de rotação da cabeça do flash
8 Indicador do estado do flash (vermelho)
9 Indicador de estado do iluminador de captação (verde)
10 Botão de alimentação
11 Bloqueio do encaixe
12 Tampa do encaixe de montagem

Montagem e desmontagem

■ Montagem da Speedlight
1 Desligue a câmara e a SB-N5 e retire a tampa da porta multi-acessórios da câmara.
2 Retire a tampa do encaixe de montagem da SB-N5 (Figura 2).
3 Insira o encaixe de montagem na porta multi-acessórios (Figura 3), deslizando-o até que se encaixe no lugar e o bloqueio do encaixe deslize para baixo para fixar a Speedlight à câmara.

■ Desmontagem da Speedlight
1 Desligue a câmara e a SB-N5.
2 Mantendo o bloqueio do encaixe na posição de desbloqueio, retire a SB-N5 da porta multi-acessórios da câmara (Figura 4). ***Não faça força.*** Substitua a tampa do encaixe de montagem quando a SB-N5 não estiver a ser utilizada.

Cuidados com o produto

■ Limpeza
• Utilize uma pêra de ar para retirar o pó e a sujidade e depois limpe suavemente com um pano suave e seco. Depois de utilizar a SB-N5 na praia ou à beira-mar, limpe a areia ou sal com um pano ligeiramente humedecido em água destilada e depois seque cuidadosamente o produto com um pano seco.
• A SB-N5 tem muitos componentes de electrónica de precisão. Não sujeite a choques ou vibração.

■ Armazenamento
Para evitar mofo ou bolor, guarde o dispositivo numa área seca e bem ventilada. Retire a SB-N5 do armazenamento cerca de uma vez por mês e dispare-a duas ou três vezes para impedir a deterioração do condensador dentro da unidade. Não guarde o dispositivo junto com bolas de cânfora ou nafta ou em locais que:
• estejam perto de equipamento que produza fortes campos electromagnéticos,
• estejam expostos a temperaturas extremamente altas que possam causar o mau funcionamento do produto, como perto de um aquecedor ou num veículo fechado num dia quente

■ Utilização
• Alterações bruscas na temperatura, como as que ocorrem quando ao entrar ou sair de um edifício aquecido num dia frio, podem causar condensação dentro do dispositivo. Para evitar a condensação, coloque o dispositivo num saco de plástico ou outro recipiente selado antes de o expor a alterações bruscas de temperatura.
• Não utilize o dispositivo nas vizinhanças de um equipamento que produza fortes campos electromagnéticos, como torres de transmissão ou linhas de alta tensão. A não observância desta precaução pode causar o mau funcionamento do produto.

Especificações

Construção electrónica	Transístor Bipolar de Porta Isolada (IGBT, Insulated Gate Bipolar Transistor) automático e circuitos de série
Câmaras suportadas	Câmaras de formato de objectiva interpermutável com porta multi-acessórios
Número guia (20 °C)	8,5 (ISO 100, m), 12 (ISO 200, m)
Gama efectiva de flash (i-TTL)	0,6 m a 20 m (varia com a sensibilidade ISO, ângulo de ressalto e abertura)
Modos suportados de controlo de flash	i-TTL, manual
Opções disponíveis usando os controlos da câmara	• **Modo de flash**: Flash de enchimento (sincronização de cortina dianteira), sincronização lenta de cortina dianteira e sincronização de cortina traseira, sincronização lenta de cortina traseira • **Modo de controlo do flash**: i-TTL, manual • **Compensação do flash**
Ângulo de ressalto	• **Vertical**: O flash pode ser rodado para cima 90° na horizontal com paragens onde o flash está a apontar directamente para a frente e a 60°, 75° e 90° • **Horizontal**: De 180° à direita até 180° à esquerda, com paragens onde o flash está a apontar directamente para a frente e a 30°, 60°, 75°, 90°, 120°, 150° e 180°
Dispositivo ligado/desligado	Botão de alimentação usado para ligar e desligar a SB-N5
Indicador do estado do flash	Acende quando o carregamento está concluído Indicador de aviso: Pisca (consulte o *Manual de referência* da câmara para mais informação)
Iluminador de captação	Quando a SB-N5 é utilizada com câmaras compatíveis, acende durante cerca de seis segundos durante o armazenamento nos modos Selector de fotografia inteligente e Instantâneo em movimento
Indicador de estado do iluminador de captação	Acende para mostrar que o iluminador de captação pode ser utilizado
Duração do flash	Acende durante cerca de 1/4000 sg. quando disparado à potência máxima
Outras opções	Protector térmico O firmware pode ser actualizado a partir da câmara
Dimensões (L × A × P)	Aprox. 50 × 70,5 × 40,5 mm
Peso	Aprox. 70 g (apenas SB-N5)
Acessórios fornecidos	Bolsa suave SS-N5, tampa do encaixe de montagem BS-N2000

As especificações estão sujeitas a alterações sem aviso prévio. A Nikon não será responsabilizada por danos que possam resultar de quaisquer erros que este manual possa conter.

Deutsch

Vielen Dank für Ihren Kauf eines Nikon SB-N5 Blitzgeräts. Das SB-N5 unterstützt i-TTL und manuelle Blitzbelichtungssteuerung, wenn es mit Kameras mit Wechselobjektiv verwendet wird. In den Modi Smart Photo Selector und Bewegter Schnappschuss löst der Blitz nicht aus, aber das Aufnahmelicht leuchtet für etwa sechs Sekunden, um Ihr Motiv zu beleuchten. Die Stromversorgung übernimmt die Kamera. Lesen Sie bitte aufmerksam sowohl diese Anweisungen als auch das *Referenzhandbuch* der Kamera (auf CD), bevor Sie dieses Gerät verwenden.

Hinweis für Kunden in Europa
Durch dieses Symbol wird angezeigt, dass dieses Produkt getrennt entsorgt werden muss.
Folgendes gilt für Verbraucher in europäischen Ländern:
• Dieses Produkt muss an einer geeigneten Sammelstelle separat entsorgt werden. Eine Entsorgung über den Hausmüll ist unzulässig.
• Weitere Informationen erhalten Sie bei Ihrem Fachhändler oder bei den für die Abfallentsorgung zuständigen Behörden bzw. Unternehmen.

Sicherheitshinweise

Um Verletzungen bei Ihnen wie auch Dritten vorzubeugen, lesen Sie die folgenden Sicherheitsvorkehrungen vor Verwendung des Produkts vollständig durch. Bewahren Sie diese Sicherheitsanweisungen so auf, dass jeder, der dieses Produkt verwendet, sie einsehen kann.

Die möglichen Folgen einer Nichtbeachtung der in diesem Abschnitt aufgelisteten Vorsichtsmaßnahmen werden durch die folgenden Symbole angezeigt:

⚠ WARNUNG	Dieses Symbol kennzeichnet Warnungen. Um möglichen Verletzungen vorzubeugen, lesen Sie sämtliche Warnungen, bevor Sie dieses Nikon Produkt verwenden.
⚠ WARNHIN-WEIS	Dieses Symbol kennzeichnet Vorsichtshinweise. Um Schäden an Ihrem Nikon Produkt zu vermeiden, lesen Sie vor Verwendung des Geräts sämtliche Vorsichtshinweise durch.

⚠ WARNUNG
• **Nicht auseinandernehmen.** Das Berühren der inneren Teile des Produkts kann zu Verletzungen führen. Im Falle einer Fehlfunktion sollte das Produkt nur von einem qualifizierten Techniker repariert werden. Sollte das Produkt durch Herunterfallen oder einen anderen Unfall aufbrechen, entfernen Sie den Akku und/oder den Netzadapter der Kamera und bringen Sie das Produkt zur Inspektion zum Nikon-Kundendienst.
• **Schalten Sie die Kamera im Falle einer Fehlfunktion umgehend aus.** Sollten Ihnen Rauch oder ein ungewöhnlicher Geruch aus der Kamera auffallen, ziehen Sie sofort den Netzadapter der Kamera ab und entfernen Sie den Akku. Geben Sie dabei Acht, sich nicht zu verbrennen. Ein Weiterbetrieb könnte zu einem Brand oder Verletzungen führen. Nachdem Sie den Akku aus der Kamera entfernt haben, bringen Sie das Gerät zur Inspektion zum Nikon-Kundendienst.
• **Trocken halten.** Eintauchen in oder Kontakt des Geräts mit Wasser (einschließlich Regen) kann Brandentwicklung oder elektrischen Schlag zur Folge haben.
• **Nicht in der Nähe brennbarer Gase verwenden.** Verwenden Sie das Gerät nicht an Orten, an denen brennbare Gase vorhanden sind, da dies zu Explosionen oder Bränden führen kann.
• **Richten Sie den Blitz nicht auf den Fahrer eines Kraftfahrzeugs.** Eine Nichtbeachtung dieser Vorsichtsmaßnahme kann zu Unfällen führen.
• **Vorsicht bei Umgang mit dem Blitz.**
  • Wenn die Kamera verwendet wird, während der Blitz sich zu nah an der Haut oder anderen Objekten befindet, kann es zu Bränden oder Verbrennungen kommen.
  • Ein Auslösen des Blitzes in der Nähe der Augen einer Person im Motiv kann zu Sehbeeinträchtigungen führen. Besondere Vorsicht ist beim Fotografieren von Kindern geboten, sodass der Blitz hier nur mit mindestens einem Meter Entfernung vom Motiv verwendet werden sollte.
• **Außerhalb der Reichweite von Kindern aufbewahren.** Kleinteile können verschluckt werden. Sollte ein Kind irgendein Teil dieses Geräts verschlucken, suchen Sie umgehend einen Arzt auf.

⚠ WARNHINWEIS
• **Nicht mit feuchten Händen verwenden.** Eine Nichtbeachtung dieser Vorsichtsmaßnahme kann zu elektrischem Schlag führen.
• **Außerhalb der Reichweite von Kindern aufbewahren.** Bei Nichtbeachtung besteht Verletzungsgefahr einschließlich der Gefahr eines elektrischen Schlags durch Ablecken des Produkts.
• **Keinen starken Stößen aussetzen.** Eine Nichtbeachtung dieser Vorsichtsmaßnahme kann dazu führen, dass innere Teile beschädigt werden, die Außenhülle aufreißt oder ein Brand entsteht.
• **Setzen Sie das Produkt keinen Insektenschutzmitteln, Alkohol, Verdünnern oder anderen flüchtigen Chemikalien aus und lagern Sie es nicht zusammen mit Mottenkugeln aus Naphtha oder Kampfer.** Eine Nichtbeachtung dieser Vorsichtsmaßnahme kann dazu führen, dass das Plastikgehäuse beschädigt wird, was einen Brand oder elektrischen Schlag verursachen kann.

Teile des Blitzgeräts (Abbildung 1)

1 Aufnahmelicht
2 Blitzkopf
3 Elektrische Kontakte
4 Blitzfuß
5 Sicherungsstift
6 Blitzkopf-Neigewinkelanzeige
7 Blitzkopf-Drehwinkelanzeige
8 Anzeige für Blitzstatus (rot)
9 Anzeige für Status des Aufnahmelichts (grün)
10 Ein-/Ausschalter
11 Entriegelung
12 Schutzkappe für Blitzfuß

Anbringen und Entfernen

■ Anbringen des Blitzgeräts
1 Schalten Sie die Kamera und das SB-N5 aus und entfernen Sie die Abdeckung des Multizubehöranschlusses.
2 Entfernen Sie die Schutzkappe des Blitzfußes vom SB-N5 (Abbildung 2).
3 Stecken Sie den Blitzfuß in den Multizubehöranschluss ein (Abbildung 3), indem Sie ihn soweit hineinschieben, bis er einrastet und die Entriegelung hinuntergleitet und das Blitzgerät an der Kamera verriegelt.

■ Entfernen des Blitzgeräts
1 Schalten Sie die Kamera und das SB-N5 aus.
2 Halten Sie die Entriegelung in der entriegelten Position und entfernen Sie das SB-N5 aus dem Multizubehöranschluss der Kamera (Abbildung 4). ***Verwenden Sie keine übermäßige Kraft.*** Setzen Sie die Schutzkappe für den Blitzfuß wieder auf, wenn das SB-N5 nicht verwendet wird.

Produktpflege

■ Reinigung
• Verwenden Sie einen Blasebalg, um Staub und Fusseln zu entfernen und wischen Sie das Gerät anschließend mit einem weichen, trockenen Tuch ab. Wenn Sie das SB-N5 am Strand oder der Küste verwenden, wischen Sie anschließend Sand oder Salz mit einem mit destilliertem Wasser leicht angefeuchteten Tuch ab und trocknen Sie das Gerät, indem Sie es vorsichtig mit einem trockenen Tuch abreiben.
• Das SB-N5 enthält eine große Menge an Präzisionselektronik. Setzen Sie es keinen Stößen oder Vibrationen aus.

■ Aufbewahrung
Um Schimmel oder Pilzbefall vorzubeugen, bewahren Sie das Gerät an einem trockenen, gut belüfteten Ort auf. Nehmen Sie das SB-N5 ungefähr einmal monatlich aus seiner Aufbewahrung heraus und lösen Sie es zwei- oder dreimal aus, um einer Verschlechterung des Kondensators im Innern des Geräts vorzubeugen. Lagern Sie das Gerät nicht zusammen mit Mottenkugeln aus Naphtha oder Kampfer oder an Orten, die:
• sich in der Nähe von Geräten befinden, welche starke elektromagnetische Felder erzeugen,
• sehr hohen Temperaturen ausgesetzt sind, welche zu Fehlfunktionen des Produkts führen können. Dazu gehören Orte in der Nähe von Heizungen oder in geschlossenen Fahrzeugen an heißen Tagen

■ Verwendung
• Plötzliche Temperaturänderungen, wie etwa bei Betreten oder Verlassen eines beheizten Gebäudes an einem kalten Tag, können zu Kondensation im Innern des Geräts führen. Um Kondensation zu vermeiden, stecken Sie das Gerät in eine Plastiktüte oder ein anderes versiegeltes Behältnis, bevor Sie es plötzlichen Temperaturänderungen aussetzen.
• Verwenden Sie das Gerät nicht in der Nähe von Anlagen, die starke elektromagnetische Felder erzeugen, wie etwa Funkmasten oder Hochspannungsleitungen. Eine Nichtbeachtung dieser Vorsichtsmaßnahme kann zu Fehlfunktionen des Geräts führen.

Technische Daten

Elektronischer Aufbau	Automatischer Bipolartransistor mit isolierter Gate-Elektrode (IGBT) und Serienschaltung
Unterstützte Kameras	Kameras mit Wechselobjektiven und einem Multizubehöranschluss
Leitzahl (20 °C)	8,5 (ISO 100, m), 12 (ISO 200, m)
Effektive Blitzreichweite (i-TTL)	0,6 m bis 20 m (variiert je nach ISO-Empfindlichkeit, indirektem Blitzwinkel, und Blende)
Unterstütze Blitzbelichtungs-steuerungen	i-TTL, manuelle Belichtungssteuerung
Über die Kamerasteuerung verfügbare Optionen	• **Blitzmodus**: Aufhellblitz (Synchronisation auf den ersten Verschlussvorhang), erster Verschlussvorhang mit Langzeitsynchronisation, sowie Synchronisation auf den zweiten Verschlussvorhang, zweiter Verschlussvorhang mit Langzeitsynchronisation • **Blitzbelichtungssteuerung**: i-TTL, manuelle Belichtungssteuerung • **Blitzbelichtungskorrektur**
Indirekter Blitzwinkel	• **Vertikal**: Der Blitz kann von der horizontalen aus um 90° gedreht werden, wobei sich Stopppunkte bei gerade ausgerichtetem Blitz sowie bei 60°, 75° und 90° befinden • **Horizontal**: 180° nach rechts bis 180° nach links, wobei sich Stopppunkte bei gerade ausgerichtetem Blitz sowie bei 30°, 60°, 75°, 90°, 120°, 150° und 180° befinden
Gerät Ein/Aus	Ein-/Ausschalter zum Ein- und Ausschalten des SB-N5
Anzeige für Blitzstatus	Leuchtet, wenn das Laden abgeschlossen ist Warnung: Blinkt (weitere Informationen hierzu finden Sie im *Referenzhandbuch* der Kamera)
Aufnahmelicht	Leuchtet während der Pufferung in den Modi Smart Photo Selector und Bewegter Schnappschuss etwa sechs Sekunden lang, wenn das SB-N5 mit kompatiblen Kameras verwendet wird
Anzeige für Status des Aufnahmelichts	Leuchtet, um anzuzeigen, dass das Aufnahmelicht verwendet werden kann
Blitzdauer	Leuchtet für etwa 1/4000 s, wenn bei voller Leistung ausgelöst
Andere Optionen	Überhitzungsschutz Firmware kann von der Kamera aus aktualisiert werden
Abmessungen (H × B × T)	Ca. 70,5 × 50 × 40,5 mm
Gewicht:	Ca. 70 g (nur SB-N5)
Enthaltenes Zubehör	Softcase SS-N5, Schutzkappe für Blitzfuß BS-N2000

Die technischen Daten können Sich ohne vorherige Ankündigung ändern. Nikon kann nicht für Schäden haftbar gemacht werden, die durch eventuelle Fehler in diesem Handbuch entstehen.

Español

Gracias por adquirir un flash Nikon SB-N5. El SB-N5 es compatible con los controles de flash i-TTL y manual al utilizarse con cámaras con formato de objetivo intercambiable. El flash no se disparará en los modos selector de foto inteligente e instantánea de movimiento, en su lugar, la luz de captura se encenderá para iluminar a su sujeto durante aproximadamente seis segundos. La alimentación viene suministrada desde la cámara. Antes de utilizar este producto, lea atentamente tanto estas instrucciones como el *manual de referencia* de la cámara (en CD).

Aviso para los clientes en Europa
Este símbolo indica que este producto se debe desechar por separado.
La nota siguiente corresponde únicamente a los usuarios de los países europeos:
• Este producto se ha diseñado para desecharlo por separado en un punto de recogida de residuos adecuado. No lo tire con la basura doméstica.
• Para obtener más información, puede ponerse en contacto con el vendedor o con las autoridades locales encargadas de la gestión de residuos.

Por su seguridad

Para evitar lesionarse o lesionar a terceros, lea completamente las siguientes precauciones de seguridad antes de utilizar este producto. Guarde estas instrucciones de seguridad en donde todos aquellos que vayan a utilizar el producto puedan leerlas.

Las consecuencias del incumplimiento de las precauciones indicadas en este apartado vienen indicadas por los siguientes símbolos:

⚠ ADVER-TENCIA	Este icono indica avisos. Para evitar posibles lesiones, lea todos los avisos antes de utilizar este producto Nikon.
⚠ PRECAU-CIÓN	Este icono indica precauciones. Para evitar daños en su producto Nikon, lea todas las precauciones antes de utilizar el equipo.

⚠ ADVERTENCIA
• **No lo desmonte.** El contacto con las partes internas del producto podría causar lesiones. En caso de funcionamiento erróneo, el producto deberá ser reparado exclusivamente por técnicos cualificados. Si como resultado de un accidente o caída el producto se abriese, extraiga la batería de la cámara y/o el adaptador de CA, a continuación lleve el producto a un servicio técnico autorizado de Nikon para su inspección.
• **En caso de funcionamiento erróneo, apague inmediatamente la cámara.** Si notase humo o un olor inusual proveniente del equipo, desenchufe inmediatamente el adaptador de CA de la cámara y extraiga la batería de su interior tomando las precauciones necesarias para no quemarse. Un uso continuado podría provocar incendios o lesiones. Una vez extraída la batería de la cámara, lleve el equipo a un servicio técnico autorizado de Nikon para su inspección.
• **Mantener seco.** Sumergir o exponer el equipo al agua (incluida la lluvia) podría provocar un incendio o descargas eléctricas.
• **No utilizar cerca de gas inflamable.** No utilice ningún equipo electrónico cerca de glas inflamable, de lo contrario podría provocar un incendio o una explosión.
• **No apunte con el flash al conductor de un vehículo.** De lo contrario podría provocar accidentes.
• **Tenga cuidado al utilizar el flash.**
  • Utilizar la cámara con el flash cerca de la piel u otros objetos podría causar un incendio o quemaduras.
  • Utilizar el flash cerca de los ojos del sujeto podría causar discapacidades visuales. Ponga especial atención al fotografiar a niños, en dicho caso el flash ha de encontrarse a una distancia del sujeto no inferior a un metro.
• **Mantener fuera del alcance de los niños.** Las partes pequeñas constituyen riesgos de asfixia. Si cualquiera de las partes de este equipo fuese ingerida por un niño, busque asistencia médica inmediatamente.

⚠ PRECAUCIÓN
• **No utilizar con las manos mojadas.** De lo contrario podría provocar descargadas eléctricas.
• **Mantener fuera del alcance de los niños.** De no cumplir con esta precaución podrían provocarse lesiones, incluyendo descargas eléctricas causadas si un niño chupase el producto.
• **No someter a fuertes golpes.** De lo contrario podría dañar las partes internas, romper la carcasa o provocar un incendio.
• **No exponga este producto a insecticidas o alcohol, disolvente, o a cualquier otro químico volátil ni lo almacene con bolas antipolillas de naftalina o de alcanfor.** De no cumplir con esta precaución podría provocar que la cubierta de plástico se rompiese, provocando incendios o descargas eléctricas.

Partes del flash (Figura 1)

1 Luz de captura
2 Cabezal del flash
3 Contactos de señal
4 Pie de montaje
5 Clavija de seguridad
6 Escala del ángulo de inclinación del cabezal del flash
7 Escala del ángulo de rotación del cabezal del flash
8 Indicador de estado del flash (rojo)
9 Indicador de estado de luz de captura (verde)
10 Interruptor principal
11 Pestillo de liberación
12 Tapa del pie de montaje

Instalación y extracción

■ Instalación del flash
1 Apague la cámara y el SB-N5 y extraiga la tapa del puerto multiaccesorios de la cámara.
2 Extraiga la tapa del pie de montaje del SB-N5 (Figura 2).
3 Introduzca el pie de montaje en el puerto multiaccesorios (Figura 3), deslizándolo hasta que oiga un clic y hasta que el pestillo de liberación se deslice hacia abajo fijando el flash en la cámara.

■ Extracción del flash
1 Apague la cámara y el SB-N5.
2 Manteniendo el pestillo de liberación en la posición de desbloqueo, extraiga el SB-N5 del puerto multiaccesorios de la cámara (Figura 4). ***No utilice la fuerza.*** Coloque la tapa del pie de montaje nuevamente en su lugar cuando no utilice el SB-N5.

Cuidado del producto

■ Limpieza
• Utilice un soplador para eliminar la suciedad y las pelusas, a continuación limpie con un paño suave y seco. Tras utilizar el SB-N5 en la playa o en la costa, retire todo resto de arena o sal con un paño ligeramente humedecido en agua destilada y a continuación seque concienzudamente el producto usando suavemente un paño seco.
• El SB-N5 contiene muchos elementos electrónicos de precisión. No lo someta a golpes o vibraciones.

■ Almacenamiento
Para evitar la aparición de moho u óxido, almacene el dispositivo en un área seca y bien ventilada. Saque el SB-N5 de su lugar de almacenamiento aproximadamente una vez al mes y realice dos o tres disparos para evitar que el condensador de la unidad se deteriore. No almacene el dispositivo con bolas antipolillas de naftalina o alcanfor o en ubicaciones que:
• se encuentren cerca de equipos que produzcan fuertes campos electromagnéticos,
• estén expuestos a temperaturas extremadamente altas que puedan provocar funcionamientos erróneos en el producto, como por ejemplo al lado de un calefactor o en un vehículo cerrado durante un día caluroso

■ Uso
• Los cambios repentinos de temperatura, como aquellos que se producen al entrar o salir de un edificio con calefacción en un día frío, podrían provocar la aparición de condensación en el interior del dispositivo. Para evitar la aparición de condensación, coloque el dispositivo en una bolsa de plástico o en un contenedor hermético antes de exponerlo a cambios repentinos de temperatura.
• No utilice el dispositivo cerca de equipos que produzcan fuertes campos electromagnéticos, tales como torres de transmisión o líneas de corriente de alto voltaje. De lo contrario podría provocar un funcionamiento erróneo del producto.

Especificaciones

Construcción electrónica	Transistor bipolar automático de puerta aislada (IGBT) y una serie de circuitos
Cámaras compatibles	Cámaras de formato de objetivo intercambiable con un puerto multiaccesorios
Número de guía (20°C)	8,5 (ISO 100, m), 12 (ISO 200, m)
Alcance efectivo del flash (i-TTL)	De 0,6 a 20 m (varía con la sensibilidad ISO, ángulo de rebote, y diafragma)
Modos de control de flash compatibles	i-TTL, manual
Opciones disponibles al usar los controles de la cámara	• **Modo de flash**: Flash de relleno (sincronización a la cortinilla delantera), cortinilla delantera con sincronización lenta, y sincronización a la cortinilla trasera, cortinilla trasera con sincronización lenta • **Modo de control de flash**: i-TTL, manual • **Compensación de flash**
Ángulo de rebote	• **Vertical**: El flash puede girarse hasta 90° horizontalmente con paradas en los lugares en los que el flash apunta directamente hacia adelante y a 60°, 75° y 90° • **Horizontal**: 180° desde la derecha a 180° hacia la izquierda, con paradas en los lugares en los que el flash apunta directamente hacia adelante y a 30°, 60°, 75°, 90°, 120°, 150° y 180°
Conexión/desconexión del dispositivo	Para apagar y encender el SB-N5 se utiliza el interruptor principal
Indicador de estado del flash	Se ilumina una vez completada la carga Indicador de advertencia: Parpadeos (consulte el *manual de referencia* de la cámara para más información)
Luz de captura	Al utilizar el SB-N5 con cámaras compatibles, se iluminará durante aproximadamente seis segundos durante el almacenamiento en la memoria intermedia en los modos selector de foto inteligente e instantánea de movimiento
Indicador de estado de luz de captura	Se ilumina para mostrar que puede utilizarse la luz de captura
Duración del flash	Se ilumina durante aproximadamente 1/4000 seg. al dispararse a máxima potencia
Otras opciones	Protección térmica El firmware puede actualizarse desde la cámara
Dimensiones (an × al × pr)	Aprox. 50 × 70,5 × 40,5 mm
Peso	Aprox. 70 g (SB-N5 únicamente)
Accesorios suministrados	Estuche blando SS-N5, tapa del pie de montaje BS-N2000

Las especificaciones están sometidas a cambio sin previo aviso. Nikon no se hace responsable por los daños resultantes de cualquier error contenido en este manual.

Svenska

Tack för att du har valt att köpa en Nikon SB-N5 Speedlight. SB-N5 stöder i-TTL och manuell blixtkontroll när den används med kameror med utbytbart objektiv. I lägena Smart fotoväljare och Rörligt foto avfyras inte blixten, men motivbelysningen lyser i ca sex sekunder för att lysa upp motivet. Strömförsörjningen sker via kameran. Läs noggrant dessa instruktioner samt kamerans *Referenshandbok* (på cd-skiva) innan du använder denna produkt.

Meddelande till kunder i Europa
Den här symbolen anger att produkten måste lämnas till separat insamling.
Följande gäller endast användare i europeiska länder:
• Den här produkten ska lämnas till separat insamling vid en särskild insamlingsplats. Släng inte produkten tillsammans med det vanliga hushållsavfallet.
• Mer information får du från återförsäljaren eller av de lokala myndigheter som ansvarar för avfallshanteringen där du bor.

För säkerhets skull

För att undvika att skada dig själv eller andra ska du noggrant läsa säkerhetsföreskrifterna innan du använder produkten. Förvara dessa säkerhetsföreskrifter på en plats där alla som använder produkten kan nå dem.

De eventuella konsekvenserna av att inte följa de försiktighetsåtgärder som visas i denna sektion indikeras av följande symboler:

⚠ VARNING	Denna ikon markerar varningar. För att förhindra att eventuella skador uppstår ska du läsa alla varningar innan du använder denna Nikon-produkt.
⚠ FÖRSIK-TIGHET	Denna ikon indikerar försiktighet. För att förhindra skada på din Nikonprodukt ska du läsa igenom alla försiktighetsanvisningar innan du använder utrustningen.

⚠ VARNING
• **Ta inte isär.** Att vidröra produktens inre delar kan orsaka skador. Om problem uppstår ska produkten endast repareras av en kvalificerad tekniker. Om produktens hölje skulle öppnas efter att den ramlat eller efter någon annan olycka, ta ur kamerabatteriet och/eller nätadaptern och ta produkten till en Nikon-auktoriserad serviceverkstad för kontroll.
• **Stäng omedelbart av kameran om problem uppstår.** Om du skulle upptäcka att rök eller en ovanlig lukt kommer från utrustningen ska du omedelbart koppla ur kamerans nätadapter och ta ur kamerabatteriet, var försiktig så att du inte bränner dig. Brand eller skador kan uppstå om du fortsätter att använda utrustningen. Efter att du har avlägsnat batteriet från kameran, ta med utrustningen till en Nikon-auktoriserad serviceverkstad för kontroll.
• **Håll den torr.** Att doppa utrustningen i eller utsätta den för vatten (inklusive regn) kan orsaka brand eller elektriska stötar.
• **Använd inte i närheten av brandfarlig gas.** Använd inte elektronisk utrustning i närheten av brandfarlig gas, eftersom det kan orsaka en explosion eller brand.
• **Rikta inte blixten mot någon som kör ett motorfordon.** Det kan orsaka olyckor.
• **Var försiktig när du använder blixten.**
  • Att använda kameran med blixt i nära kontakt med hud eller andra objekt kan orsaka brand eller brännskador.
  • Att använda blixten nära motivets ögon kan orsaka synskador. Extra försiktighet ska iakttagas vid fotografering av spädbarn, och blixten ska då inte vara närmare än en meter från motivet.
• **Förvara utom räckhåll för barn.** Små delar utgör en fara för kvävning. Kontakta omedelbart en läkare om ett barn skulle svälja någon del av utrustningen.

⚠ FÖRSIKTIGHET
• **Hantera inte med våta händer.** Det kan orsaka elektriska stötar.
• **Förvara utom räckhåll för barn.** Underlåtenhet att följa denna varning kan orsaka skador inklusive elektriska stötar orsakade av att barnet slickar på produkten.
• **Utsätt inte för hårda stötar.** Det kan orsaka skada på de inre komponenterna, spräcka höljet eller orsaka brand.
• **Utsätt inte produkten för insektsmedel eller för alkohol, thinner eller andra flyktiga kemikalier eller förvara inte tillsammans malmedel som innehåller naftalen eller kamfer.** Det kan göra att plasthöljet spricker och orsaka brand eller elektriska stötar.

Speedlightens delar (figur 1)

1 Motivbelysning
2 Blixthuvud
3 Signalkontakter
4 Monteringsfot
5 Låsstift
6 Lutningsvinkelskala för blixthuvud
7 Roteringsvinkelskala för blixthuvud
8 Statusindikator för blixt (röd)
9 Statusindikator för motivbelysning (grön)
10 Strömbrytare
11 Frigöringsspak
12 Skydd för monteringsfot

Montering och borttagning

■ Montera en Speedlight
1 Stäng av kameran och SB-N5 och avlägsna skyddet till kamerans multitillbehörsport.
2 Avlägsna skyddet för monteringsfoten från SB-N5 (figur 2).
3 För in monteringsfoten i multitillbehörsporten (figur 3) och skjut in den tills den klickar på plats och frigöringsspaken glider ned och fäster Speedlighten vid kameran.

■ Avlägsna Speedlighten
1 Stäng av kameran och SB-N5.
2 Låt frigöringsspaken vara i olåst läge och avlägsna SB-N5 från kamerans multitillbehörsport (figur 4). ***Använd inte våld.*** Sätt tillbaka skyddet för monteringsfoten när SB-N5 inte används.

Produktvård

■ Produktvård
• Använd en luftblåsare för att avlägsna damm och ludd och torka sedan med en mjuk, torr och ren trasa. Efter att du har använt SB-N5 på stranden eller vid kusten, torka av sand och salt med en trasa lätt fuktad i destillerat vatten och torka sedan produkten noggrant genom att torka den med en torr trasa.
• SB-N5 innehåller en större mängd elektroniska precisionskomponenter. Utsätt den inte för stötar eller vibrationer.

■ Förvaring
Förvara enheten på en torr, välventilerad plats för att förhindra uppkomst av mögel och rost. Ta fram SB-N5 ungefär en gång i månaden och avfyra den två eller tre gånger så att kondensorns funktion inuti enheten inte försämras. Förvara inte enheten tillsammans med malmedel som innehåller kamfer eller naftalen, eller på platser som:
• är i närheten av utrustning som producerar starka elektromagnetiska fält,
• är utsatta för extremt höga temperaturer som kan orsaka fel i produkten, som bredvid ett element eller i ett stängt fordon en varm dag.

■ Användning
• Plötsliga temperaturförändringar, som när man går in i eller lämnar en uppvärmd byggnad en kall dag, kan orsaka kondens inuti enheten. För att undvika kondensation ska du placera enheten i en plastpåse eller i en sluten behållare innan den utsätts för plötsliga temperaturförändringar.
• Använd inte enheten i närheten av utrustning som producerar starka elektromagnetiska fält, som radiomaster eller högspänningsledningar. Underlåtenhet att följa detta kan orsaka fel i produkten.

Specifikationer

Elektronikkonstruktion	Automatisk isolerad bipolär transistor (IGBT) och seriekretsar
Kameror som stöds	Kameror med utbytbart objektiv och en multitillbehörsport
Ledtal (20 °C)	8,5 (ISO 100, m), 12 (ISO 200, m)
Effektiv räckvidd för blixt (i-TTL)	0,6 m till 20 m (varierar med ISO-känslighet, reflektionsvinkel och bländare)
Blixtstyrningslägen som stöds	i-TTL, manuell
Tillgängliga alternativ med kamerakontrollerna	• **Blixtläge**: Upplättningsblixt (synk på främre ridå), främre ridå med långsam synk och synk på bakre ridå, bakre ridå med långsam synk • **Blixtstyrningsläge**: i-TTL, manuell • **Blixtkompensation**
Reflektions-vinkel	• **Vertikal**: Blixten kan roteras upp till 90° från horisontellt med stopp där blixten pekar rakt fram och vid 60°, 75° och 90° • **Horisontell**: 180° höger till 180° vänster med stopp där blixten pekar rakt fram och vid 30°, 60°, 75°, 90°, 120°, 150° och 180°
Påslagning/avstängning av enheten	Strömbrytaren används för att slå på och stänga av SB-N5
Statusindikator för blixt	Lyser när laddningen är klar Varningsindikator: Blinkar (se kamerans *Referenshandbok* för mer information)
Motivbelysning	När SB-N5 används med kompatibla kameror lyser den i ca sex sekunder under buffring i lägena smart fotoväljare och rörligt foto.
Statusindikator för motivbelysning	Lyser för att visa att motivbelysning kan användas
Blixtens varaktighet	Lyser i ca 1/4 000 sek när den avfyras med full kraft
Övriga alternativ	Termosäkring Firmware kan uppdateras från kameran
Mått (B × H × D)	Cirka 50 × 70,5 × 40,5 mm
Vikt	Cirka 70 g (endast SB-N5)
Medföljande tillbehör	Mjukt fodral SS-N5, skydd för monteringsfot BS-N2000

Specifikationerna kan ändras utan föregående meddelande. Nikon kan inte hållas ansvarigt för skador som orsakas av eventuella misstag i denna handbok.

Русский

Благодарим за приобретение Nikon SB-N5 Speedlight. SB-N5 поддерживает i-TTL и ручное управление вспышкой при использовании с фотокамерами со сменным объективом. В режимах Интеллектуального выбора снимка и Моментального снимка движения вспышка не сработает, но для освещения объекта примерно на шесть секунд загорится наводящая подсветка. Питание поступает от фотокамеры. Перед использованием данного продукта внимательно прочтите обе инструкции и *Подробное руководство пользователя* фотокамеры (на диске).

Примечание для пользователей в Европе
Данный символ означает, что изделие должно утилизироваться отдельно.
Следующие замечания касаются только пользователей в европейских странах:
• Данное изделие предназначено для раздельной утилизации в соответствующих пунктах утилизации. Не выбрасывайте изделие вместе с бытовым мусором.
• Подробные сведения можно получить у продавца или в местной организации, ответственной за вторичную переработку отходов.

Меры безопасности

Чтобы избежать получения травм Вами или кем-либо другим, перед использованием данного изделия полностью прочтите меры безопасности представленные ниже. Храните данные инструкции по технике безопасности в месте, доступном для всех, кто использует данный продукт.

Последствия, которые могут возникнуть в результате несоблюдения мер предосторожности, перечисленных в данном разделе, отмечены следующими символами:

⚠ ВНИМА-НИЕ!	Означает предупреждение. Во избежание возможных травм, перед использованием данного продукта Nikon прочтите все предупреждения.
⚠ ПРЕДО-СТЕРЕ-ЖЕНИЕ	Означает предостережение. Чтобы избежать повреждения продукта Nikon, перед использованием данного оборудования прочтите все предостережения.

⚠ ВНИМАНИЕ!
• **Не разбирайте.** Если Вы дотронетесь до внутренних частей данного изделия, это может привести к их повреждению. В случае неисправности изделие должно быть отремонтировано только квалифицированным специалистом. Если изделие разломилось в результате падения или другого несчастного случая, снимите батарею с фотокамеры и/или отсоедините сетевой блок питания, а после этого отнесите изделие в официальный сервисный центр Nikon для проверки.
• **Немедленно выключите фотокамеру во избежание неисправности.** Как только Вы заметили, что от оборудования исходит дым или необычный запах, немедленно отсоедините сетевой блок питания фотокамеры и снимите батарею, чтобы избежать возгорания. Если изделие продолжит работать, это может привести к пожару или травмам. После снятия батареи с фотокамеры, отнесите оборудование в официальный сервисный центр Nikon для проверки.
• **Храните в сухом месте.** Погружение оборудования в воду или попадание воды на него (включая дождь) может стать причиной возгорания или поражения электрическим током.
• **Не используйте вблизи легковоспламеняющегося газа.** Не используйте электронное оборудование вблизи легковоспламеняющегося газа, это может привести к взрыву или пожару.
• **Не направляйте вспышку на водителя автомобиля.** Несоблюдение этой меры предосторожности может стать причиной несчастного случая.
• **Соблюдайте осторожность при использовании вспышки.**
  • Использование фотокамеры со вспышкой близко к коже или другим объектам, может стать причиной возгорания или ожогов.
  • Использование вспышки близко к глазам объекта съемки может стать причиной нарушения зрения. Особую осторожность необходимо соблюдать при фотографировании детей, вспышка должна находиться на расстоянии не менее одного метра от объекта съемки.
• **Храните в недоступном для детей месте.** Мелкие детали могут стать причиной удушья. Если ребенок проглотил какую-нибудь деталь данного оборудования, немедленно обратитесь к врачу.

⚠ ПРЕДОСТЕРЕЖЕНИЕ
• **Не трогайте мокрыми руками.** Несоблюдение этой меры предосторожности может стать причиной поражения электрическим током.
• **Храните в недоступном для детей месте.** Несоблюдение этой меры предосторожности может стать результатом травм, включая поражение электрическим током в результате облизывания данного продукта.
• **Не подвергайте сильным ударам.** Несоблюдение этой меры предосторожности может стать причиной повреждения внутренних частей фотокамеры, разрыва корпуса или возгорания.
• **Не подвергайте изделие воздействию средства для отпугивания насекомых, спирта, растворителя или других летучих химикатов, а также не храните вместе с нафталиновыми или камфорными шариками от моли.** Несоблюдение этой меры предосторожности может вызвать разрушение пластикового корпуса и в результате стать причиной возникновения пожара или поражения электрическим током.

Детали Speedlight (Рисунок 1)

1 Наводящая подсветка
2 Головка вспышки
3 Сигнальные контакты
4 Ножка крепления
5 Стопорный штифт
6 Шкала угла наклона головки вспышки
7 Шкала угла поворота головки вспышки
8 Индикатор состояния вспышки (красный)
9 Индикатор состояния наводящей подсветки (зеленый)
10 Выключатель питания
11 Защелка отсоединения
12 Крышка ножки крепления

Установка и Снятие

■ Установка Speedlight
1 Выключите фотокамеру и SB-N5 и снимите крышку многофункционального разъема для принадлежностей фотокамеры.
2 Снимите крышку ножки крепления с SB-N5 (Рисунок 2).
3 Плавно вставьте ножку крепления в многофункциональный разъем для принадлежностей до щелчка (Рисунок 3) так, чтобы защелка опустилась вниз для фиксации Speedlight на фотокамере.

■ Снятие Speedlight
1 Выключите фотокамеру и SB-N5.
2 Удерживая защелку в открытом положении, снимите SB-N5 с многофункционального разъема для принадлежностей фотокамеры (Рисунок 4). ***Не прилагайте усилий.*** Если SB-N5 не используется, установите крышку ножки крепления на место.

Уход за изделием

■ Чистка
• Удалите пыль и грязь с помощью груши, после чего протрите мягкой сухой тканью. После использования SB-N5 на пляже или морском берегу удалите песок и соль с помощью ткани, слегка смоченной в дистиллированной воде, а затем тщательно высушите изделие, аккуратно протерев его сухой тканью.
• SB-N5 состоит из большого количества точной электроники. Не подвергайте ударам или вибрации.

■ Хранение
Чтобы не допустить появления грибка или плесени, храните устройство в сухом, хорошо проветриваемом месте. Доставайте SB-N5 из места хранения примерно один раз в месяц и производите съемку два или три раза, чтобы сохранить конденсатор внутри устройства от разрушения. Не храните устройство рядом с нафталиновыми или камфорными средствами от моли, а также в местах, которые:
• находятся в непосредственной близости от оборудования, излучающего сильное электромагнитное поле,
• подвержены воздействию очень высоких температур, что может вызвать неисправность изделия, например, рядом с обогревателем или в закрытой машине в жаркий день

■ Использование
• Резкие изменения температуры, например, когда заходите в теплое помещение в холодную погоду, или выходите из помещения на холод, могут вызвать появление конденсата внутри фотокамеры. Чтобы избежать появления конденсата от перепада температуры, заранее поместите фотокамеру в полиэтиленовый пакет или другой герметичный корпус.
• Не используйте устройство вблизи оборудования, излучающего сильное электромагнитное поле, например опоры линии электропередачи или высоковольтные линии электропередачи. Несоблюдение этой меры предосторожности может привести к повреждению изделия.

Технические характеристики

Электронное устройство	Автоматический биполярный транзистор с изолированным затвором (БТИЗ) и ряд схем
Поддерживаемые фотокамеры	Фотокамеры со сменным объективом с многофункциональным разъемом для принадлежностей
Ведущее число (20 °C)	8,5 (ISO 100, м), 12 (ISO 200, м)
Эффективный диапазон вспышки (i-TTL)	От 0,6 м до 20 м (различается в зависимости от чувствительности ISO, угла отражения и диафрагмы)
Поддерживаемые режимы управления вспышкой	i-TTL, ручной
Опции, доступные при использовании кнопок управления фотокамерой	• **Режим вспышки**: Заполняющая вспышка (синхронизация по передней шторке), передняя шторка с медленной синхронизацией, и синхронизация по задней шторке, задняя шторка с медленной синхронизацией • **Режим управления вспышкой**: i-TTL, ручной • **Коррекция вспышки**
Угол отражения	• **Вертикальный**: Вспышку можно повернуть под углом до 90° от горизонтали с остановками, когда вспышка направлена прямо и на 60°, 75° и 90° • **Горизонтальный**: на 180° вправо и на 180° влево с остановками, когда вспышка направлена прямо и на 30°, 60°, 75°, 90°, 120°, 150° и 180°
Включение/выключение устройства	Для включения и выключения SB-N5 используется выключатель питания
Индикатор состояния вспышки	Загорается, когда зарядка закончена Индикатор предупреждения: Мигает (для получения дополнительной информации см. *Подробное руководство пользователя* к фотокамере)
Наводящая подсветка	Загорается примерно на шесть секунд во время буферизации в режимах Интеллектуальный выбор снимка и Моментальный снимок движения, когда SB-N5 используется с совместимыми фотокамерами
Индикатор состояния наводящей подсветки	Загорается, когда возможно использование наводящей подсветки
Продолжительность вспышки	При срабатывании на полную мощность загорается примерно на 1/4000 с
Другие опции	Защита от перегрева Прошивка может быть обновлена с фотокамеры
Размеры (Ш × В × Г)	Прибл. 50 × 70,5 × 40,5 мм
Вес	Прибл. 70 г (только SB-N5)
Прилагаемые принадлежности	Мягкий чехол SS-N5, Крышка ножки крепления BS-N2000

Технические характеристики устройства могут изменяться без уведомления. Компания Nikon не несет ответственность за ущерб в результате ошибок, которые могут присутствовать в настоящем руководстве.

Nederlands

Gefeliciteerd met de aanschaf van deze Nikon SB-N5 Speedlight. De SB-N5 ondersteunt i-DDL en handmatige flitserregeling wanneer gebruikt met camera's die geschikt zijn voor verwisselbare objectieven. In de standen Slimme fotoselectie en Bewegingssnapshot flitst de flitser niet, maar brandt het opnamelampje circa zes seconden om uw onderwerp te belichten. Voeding wordt door de camera geleverd. Lees, voor gebruik van dit product, zowel deze instructies als de *Naslaggids* (op CD) van de camera aandachtig door.

Mededeling voor Europese klanten
Dit pictogram geeft aan dat dit product via gescheiden inzameling moet worden afgevoerd.
Het volgende is alleen van toepassing op gebruikers in Europese landen:
• Dit product moet gescheiden van het overige afval worden ingeleverd bij een daarvoor bestemd inzamelingspunt. Gooi dit product niet weg als huishoudafval.
• Neem voor meer informatie contact op met de leverancier of de gemeentelijke reinigingsdienst.

Voor uw veiligheid

Als u letsel aan uzelf of anderen wilt voorkomen, dient u de volgende veiligheidsinstructies goed door te lezen voordat u dit product gaat gebruiken. Bewaar deze veiligheidsinstructies op een plaats waar iedereen die het product gebruikt ze kan lezen.

De mogelijke gevolgen van het niet in acht nemen van de veiligheidsinstructies in dit hoofdstuk worden met het volgende pictogram aangegeven:

⚠ WAAR-SCHUWING	Dit pictogram staat bij waarschuwingen. Lees om mogelijk letsel te voorkomen alle waarschuwingen voordat u dit Nikon-product gebruikt.
⚠ LET OP	Dit pictogram staat bij waarschuwingen. Lees om mogelijke schade aan uw Nikon-product te voorkomen alle waarschuwingen voordat u de apparatuur gebruikt.

⚠ WAARSCHUWING
• **Haal het apparaat niet uit elkaar.** Aanraking van interne onderdelen kan tot letsel leiden. In geval van een defect mag dit product uitsluitend worden gerepareerd door een gekwalificeerde reparateur. Mocht het product openbreken als gevolg van een val of ander ongeluk, verwijder dan de camerabatterij en/of koppel de lichtnetadapter los en breng het product voor onderzoek naar een door Nikon geautoriseerd servicecenter.
• **Zet de camera onmiddellijk uit in geval van storing.** Indien er rook of een ongewone geur vrijkomt uit het apparaat of de lichtnetadapter (apart verkrijgbaar), haalt u onmiddellijk de stekker van de lichtnetadapter van de camera uit het stopcontact en verwijdert u de camerabatterij, let hierbij op voor brandwonden. Voortgaand gebruik kan leiden tot brand of letsel. Breng na het verwijderen van de batterij uit de camera, het apparaat voor onderzoek naar een Nikon geautoriseerd servicecenter.
• **Houd het product droog.** Het onderdompelen van apparatuur in of blootstellen aan water (inclusief regen) kan brand of een elektrische schok veroorzaken.
• **Gebruik het apparaat niet in de nabijheid van ontvlambaar gas.** Gebruik elektronische apparatuur niet in de nabijheid van ontvlambaar gas, omdat dit kan leiden tot explosie of brand.
• **Richt de flitser niet op de bestuurder van een motorvoertuig.** Het niet in acht nemen van deze voorzorgsmaatregel kan leiden tot ongelukken.
• **Wees voorzichtig bij het gebruik van de flitser.**
  • Het gebruik van de camera met de flitser terwijl deze zich dicht bij de huid of andere voorwerpen bevindt, kan brandwonden veroorzaken.
  • Het gebruik van de flitser dicht bij de ogen van een persoon kan leiden tot tijdelijke vermindering van het gezichtsvermogen. Pas extra goed op als u kleine kinderen fotografeert. De flitser mag zich niet op minder dan één meter van de persoon bevinden.
• **Buiten bereik van kinderen houden.** Kleine delen kunnen verstikkingsgevaar opleveren. Mocht een kind een onderdeel van dit apparaat hebben ingeslikt, raadpleeg dan onmiddellijk een arts.

⚠ LET OP
• **Houd niet vast met natte handen.** Het niet in acht nemen van deze waarschuwing kan leiden tot een elektrische schok.
• **Buiten bereik van kinderen houden.** Het niet in acht nemen van deze waarschuwing kan leiden tot letsel, inclusief een elektrische schok veroorzaakt door likken aan het product.
• **Niet blootstellen aan hevige, fysieke schokken.** Het niet in acht nemen van deze voorzorgsmaatregel kan interne delen beschadigen, de behuizing scheuren of brand veroorzaken.
• **Stel het product niet bloot aan insectenwerende middelen of aan alcohol, thinner of andere vluchtige chemicaliën of opslag met nafta- of kamfermottenballen.** Het niet in acht nemen van deze waarschuwing kan leiden tot scheuren van de kunststof behuizing, met brand of een elektrische schok tot gevolg.

Onderdelen van de Speedlight (figuur 1)

1 Opnamelampje
2 Flitserkop
3 Signaalcontacten
4 Bevestigingsvoet
5 Vergrendelingspin
6 Schaal kantelhoek voor flitserkop
7 Schaal rotatiehoek voor flitserkop
8 Statusaanduiding flitser (rood)
9 Statusaanduiding opnamelampje (groen)
10 Hoofdschakelaar
11 Vergrendeling
12 Afdekplaatje bevestigingsvoet

Bevestigen en verwijderen

■ De Speedlight bevestigen
1 Schakel de camera en SB-N5 uit en verwijder het afdekplaatje van de multi-accessoirepoort.
2 Verwijder het afdekplaatje van de bevestigingsvoet van de SB-N5 (figuur 2).
3 Plaats de bevestigingsvoet in de multi-accessoirepoort (figuur 3), schuif tot het op zijn plaats klikt en de vergrendeling schuift naar beneden om de Speedlight op de camera te vergrendelen.

■ De Speedlight verwijderen
1 Schakel de camera en SB-N5 uit.
2 Houd de vergrendeling in de ontgrendelde positie en verwijder de SB-N5 van de multi-accessoirepoort van de camera (figuur 4). ***Gebruik geen kracht.*** Plaats het afdekplaatje van de bevestigingsvoet terug, wanneer de SB-N5 niet in gebruik is.

Productverzorging

■ Reinigen
• Gebruik een blaasbalgje om stof of vuil te verwijderen en veeg de camerabody vervolgens schoon met een zachte, droge doek. Na gebruik van de SB-N5 op het strand of aan zee dient u eventueel zand of zout te verwijderen met een doek die licht is bevochtigd met gedistilleerd water. Maak het product vervolgens grondig droog door het voorzichtig met een droge doek af te vegen.
• De SB-N5 bevat een grote hoeveelheid precisie-elektronica. Stel niet bloot aan schokken of vibratie.

■ Opslag
U voorkomt de vorming van schimmel of meeldauw door het apparaat in een droge, goed geventileerde ruimte te bewaren. Haal de SB-N5 ongeveer elke maand uit de opslag en laat het twee of drie keer flitsen om de condensor in het apparaat de behoeden voor slijtage. Berg het apparaat niet op met nafta- of kamfermottenballen of in de volgende omstandigheden:
• In de nabijheid van apparatuur dat sterke elektromagnetische velden produceert,
• blootstelling aan zeer hoge temperaturen die een defect aan het product kunnen veroorzaken, zoals naast een verwarming of in een gesloten auto op een warme dag.

■ Gebruik
• Plotselinge temperatuurverschillen, zoals die zich voordoen bij het binnenkomen of verlaten van een verwarmd gebouw op een koude dag, kunnen condensatie in de camera veroorzaken. U voorkomt condensatie door de camera in een plastic tas of een andere afgesloten verpakking te plaatsen voordat u deze aan plotselinge temperatuurverschillen blootstelt.
• Gebruik het apparaat niet in de nabijheid van apparatuur dat sterke elektromagnetische velden produceert, zoals zendmasten of hoogspanningskabels. Het niet in acht nemen van deze voorzorgsmaatregel kan een defect aan het product veroorzaken.

Specificaties

Elektronische opbouw	Automatic Insulated Gate Bipolar Transistor (IGBT) enserieschakeling
Ondersteunde camera's	Camera's met verwisselbare objectieven en een multi-accessoirepoort
Richtgetal (20 °C)	8,5 (ISO 100, m), 12 (ISO 200, m)
Effectief flitsbereik (i-DDL)	0,6 m tot 20 m (varieert afhankelijk van de ISO-gevoeligheid, reflectiehoek en diafragma)
Ondersteunde standen voor flitserregeling	i-DDL handmatig
Beschikbare opties bij gebruik van de camerabedieningen	• **Flitsstand**: Invulflits (synchronisatie op het eerste gordijn), synchronisatie op het eerste gordijn met trage synchronisatie, en synchronisatie op het tweede gordijn met trage synchronisatie • **Flitserregelingstand**: i-DDL, handmatig • **Flitscorrectie**
Reflectiehoek	• **Verticaal**: Flitser kan maximaal 90° worden gedraaid vanuit horizontale positie met stops waarbij de flitser direct vooruit richt en bij 60°, 75° en 90° • **Horizontaal**: 180° rechts naar 180° links, met stops waarbij de flitser direct vooruit richt en bij 30°, 60°, 75°, 90°, 120°, 150° en 180°
Apparaat aan/uit	De hoofdschakelaar wordt gebruikt om de SB-N5 in- en uit te schakelen
Statusaanduiding flitser	Brandt wanneer het opladen is voltooid Waarschuwingsaanduiding: knippert (zie de *Naslaggids* van de camera voor meer informatie)
Opnamelampje	Wanneer de SB-N5 met compatibele camera's wordt gebruikt, brand het opnamelampje ongeveer zes seconden tijdens het bufferen in de standen Slimme Fotoselectie en Bewegingssnapshot
Statusaanduiding opnamelampje	Brandt om aan te duiden dat het opnamelampje kan worden gebruikt
Flitsduur	Brandt ongeveer 1/4.000 sec. wanneer er wordt geflitst bij vol vermogen
Overige opties	Thermische beveiliging Firmware kan vanaf de camera worden geüpdate
Afmetingen (B × H × D)	Ca. 50 × 70,5 × 40,5 mm
Gewicht	Ca. 70 g (alleen SB-N5)
Meegeleverde accessoires	Zachte tas SS-N5, afdekplaatje bevestigingsvoet BS-N2000

Specificaties zijn onderhevig aan wijzigingen, zonder voorafgaande kennisgeving. Nikon kan niet aansprakelijk worden gesteld voor schade die kan voortvloeien uit eventuele fouten in deze handleiding.

Italiano

Grazie per avere acquistato un lampeggiatore Nikon SB-N5. Il lampeggiatore SB-N5 supporta i-TTL e comando flash manuale quando usato con fotocamere di tipo a obiettivo intercambiabile. Nei modi Selezione foto intelligente e Istantanea in movimento, il flash non si attiva ma l'illuminatore si accende per circa sei secondi per illuminare il soggetto. L'alimentazione è fornita dalla fotocamera. Prima di usare questo prodotto, si prega di leggere attentamente le presenti istruzioni e il *Manuale di riferimento* della fotocamera (su CD).

Avviso per gli utenti europei
Questo simbolo indica che il presente prodotto deve essere smaltito negli appositi contenitori di rifiuti.
Le seguenti istruzioni sono rivolte esclusivamente agli utenti di paesi europei:
• Il presente prodotto deve essere smaltito nell'apposito contenitore di rifiuti. Non smaltire insieme ai rifiuti domestici.
• Per ulteriori informazioni, vi preghiamo di contattare le autorità locali responsabili dello smaltimento dei rifiuti.

Per la vostra sicurezza

Onde evitare danni a se stessi o a terze persone, leggere interamente le seguenti precauzioni sulla sicurezza prima di usare questo prodotto. Conservare le presenti istruzioni sulla sicurezza in un luogo accessibile agli utilizzatori del prodotto.

Le conseguenze che possono verificarsi in caso di mancata osservanza delle precauzioni elencate in questa sezione sono denotate coi seguenti simboli:

⚠ AVVISO	Questa icona indica gli avvisi. Onde evitare possibili danni alle persone, leggere tutti gli avvisi prima dell'uso di questo prodotto Nikon.
⚠ AVVER-TENZA	Questa icona indica le precauzioni. Onde evitare di danneggiare il prodotto Nikon, leggere tutte le precauzioni prima dell'uso dell'apparecchio.

⚠ AVVISO
• **Non disassemblare.** Toccare le parti interne del prodotto può provocare ferimenti. In caso di malfunzionamento, il prodotto deve essere riparato esclusivamente da un tecnico qualificato. In caso di rottura fisica del prodotto in seguito a cadute o altri incidenti, rimuovere la batteria della fotocamera e/o l'adattatore CA, quindi portare il prodotto presso un centro assistenza autorizzato Nikon per un'ispezione.
• **Spegnere immediatamente la fotocamera in caso di malfunzionamenti.** Nel caso in cui si noti provenire del fumo o un odore insolito dall'apparecchio, disconnettere immediatamente l'adattatore CA della fotocamera e rimuovere la batteria della fotocamera, facendo attenzione ad evitare di scottarsi. Continuare a utilizzarla potrebbe provocare incendi o danni alle persone. Dopo avere rimosso la batteria della fotocamera, portare l'apparecchio presso un centro assistenza autorizzato Nikon per un'ispezione.
• **Tenere all'asciutto.** Immergere l'apparecchio o esporlo ad acqua (inclusa pioggia) può provocare incendi o scosse elettriche.
• **Non usare in presenza di gas infiammabili.** Non usare l'apparecchiatura elettronica in presenza di gas infiammabili poiché potrebbero verificarsi esplosioni o incendi.
• **Non puntare il flash direttamente verso conducenti di veicoli a motore.** La mancata osservanza di tale precauzione può provocare incidenti.
• **Fare attenzione quando si usa il flash.**
  • L'uso della fotocamera con il flash a contatto ravvicinato con la pelle o altri oggetti può causare incendi o scottature.
  • L'uso del flash nelle vicinanze degli occhi del soggetto può causare danni alla vista. È necessario fare particolare attenzione quando si fotografano bambini piccoli, in tal caso il flash deve essere a una distanza minima di un metro dal soggetto.
• **Tenere fuori dalla portata dei bambini.** Le parti piccole possono comportare un rischio di soffocamento. In caso di ingestione di una qualsiasi parte dell'apparecchio da parte di un bambino, contattare immediatamente un medico.

⚠ AVVERTENZA
• **Non usare con le mani bagnate.** La mancata osservanza di tale precauzione può provocare scosse elettriche.
• **Tenere fuori dalla portata dei bambini.** La mancata osservanza di tale precauzione può provocare ferimenti, incluse scosse elettriche nel caso in cui il prodotto venga leccato.
• **Non sottoporre a urti violenti.** La mancata osservanza di tale precauzione può provocare danni alle parti interne, rottura dell'involucro o incendi.
• **Non esporre il prodotto a repellenti per insetti, alcol, diluenti o altri composti chimici volatili, né conservare con palline di naftalina o canfora.** La mancata osservanza di tale precauzione può causare la rottura dell'involucro di plastica, dando luogo a incendi o scosse elettriche.

Parti del lampeggiatore (figura 1)

1 Illuminatore
2 Testina del flash
3 Contatti segnale
4 Piedino
5 Perno di bloccaggio
6 Scala degli angoli di inclinazione della testina del flash
7 Scala degli angoli di rotazione della testina del flash
8 Indicatore di stato del flash (rosso)
9 Indicatore di stato dell'illuminatore (verde)
10 Interruttore di alimentazione
11 Levetta di sblocco
12 Copri piedino

Attacco e rimozione

■ Attacco del lampeggiatore
1 Spegnere la fotocamera e il lampeggiatore SB-N5, quindi rimuovere la copertura della porta accessori.
2 Rimuovere il copri piedino dal lampeggiatore SB-N5 (figura 2).
3 Inserire il piedino nella porta accessori (figura 3), facendolo scorrere fino allo scatto in posizione e allo scorrimento del blocco verso il basso per bloccare il lampeggiatore sulla fotocamera.

■ Rimozione del lampeggiatore
1 Spegnere la fotocamera e il lampeggiatore SB-N5.
2 Mantenendo la linguetta di sblocco in posizione di sblocco, rimuovere il lampeggiatore SB-N5 dalla porta accessori della fotocamera (figura 4). ***Non forzare.*** Ripristinare il copri piedino quando il lampeggiatore SB-N5 non è utilizzato.

Cura del prodotto

■ Pulizia
• Usare una pompetta per rimuovere polvere e residui, quindi passare con delicatezza un panno morbido asciutto. Dopo l'utilizzo del lampeggiatore SB-N5 in spiaggia o al mare, rimuovere la sabbia o il sale usando un panno leggermente inumidito con acqua distillata, quindi asciugare completamente il prodotto usando con delicatezza un panno asciutto.
• Il lampeggiatore SB-N5 contiene un elevato numero di componenti elettronici di precisione. Evitare urti e vibrazioni.

■ Conservazione
Onde evitare la formazione di muffa o ruggine, conservare il dispositivo in un luogo asciutto e ben ventilato. Rimuovere il lampeggiatore SB-N5 dal luogo di conservazione circa una volta al mese ed attivarlo due o tre volte onde evitare il deterioramento del condensatore all'interno dell'unità. Non conservare il dispositivo con palline di canfora o naftalina o in luoghi:
• nelle vicinanze di apparecchi che producono forti campi elettromagnetici,
• esposti a temperature eccessivamente alte che possono causare malfunzionamenti del prodotto, come nelle vicinanze di radiatori o all'interno di veicoli chiusi durante giornate calde.

■ Uso
• Cambiamenti repentini della temperatura, come quelli che si hanno entrando o uscendo da un ambiente riscaldato durante una giornata fredda, possono causare condensa all'interno del dispositivo. Onde evitare la condensa, riporre il dispositivo in una busta di plastica o in un altro contenitore sigillato, prima di sottoporlo a cambiamenti repentini di temperatura.
• Non usare il dispositivo in prossimità di apparecchi che producono forti campi elettromagnetici, come antenne trasmittenti o linee elettriche ad alto voltaggio. La mancata osservanza di tale precauzione può provocare malfunzionamenti del prodotto.

Specifiche

Costruzione elettronica	Transistor IGBT (Automatic Insulated Gate Bipolar) e sistema di circuiti in serie
Fotocamere supportate	Fotocamere di tipo a obiettivo intercambiabile dotate di porta accessori
Numero guida (20 °C)	8,5 (ISO 100, m), 12 (ISO 200, m)
Distanza flash effettiva (i-TTL)	Da 0,6 m a 20 m (in base a sensibilità ISO, angolo di diffusione e apertura)
Modi di controllo flash supportati	i-TTL, manuale
Opzioni disponibili usando i controlli della fotocamera	• **Modo flash**: fill flash (sincro sulla prima tendina), sincro su tempi lenti sulla prima tendina, sincro sulla seconda tendina, sincro su tempi lenti sulla seconda tendina • **Controllo flash**: i-TTL, manuale • **Modo sincro flash**
Angolo di diffusione	• **Verticale**: il flash può essere ruotato fino a 90° dal livello orizzontale, con blocco in posizione frontale e a 60°, 75° e 90° • **Orizzontale**: da 180° verso destra a 180° verso sinistra, con blocco in posizione frontale e a 30°, 60°, 75°, 90°, 120°, 150° e 180°
Accensione/spegnimento del dispositivo	Interruttore di alimentazione per l'accensione e lo spegnimento del lampeggiatore SB-N5
Indicatore di stato del flash	Si illumina quando la carica è completa Indicatore di avviso: lampeggia (per ulteriori informazioni, fare riferimento al *Manuale di riferimento* della fotocamera)
Illuminatore	Quando il lampeggiatore SB-N5 è usato con fotocamere compatibili, esso si accende per circa sei secondi durante il buffering nei modi Selezione foto intelligente e Istantanea in movimento
Indicatore di stato dell'illuminatore	Si accende per indicare che è possibile usare l'illuminatore
Durata del flash	Si accende per circa 1/4000 di secondo quando attivato a piena potenza
Altre opzioni	Protezione termica È possibile aggiornare il firmware dalla fotocamera
Dimensioni (L × A × P)	Circa 50 × 70,5 × 40,5 mm
Peso	Circa 70 g (solo SB-N5)
Accessori in dotazione	Custodia morbida SS-N5, copri piedino BS-N2000

Le specifiche possono essere soggette a cambiamenti senza notifica. Nikon non è responsabile per danni che possano essere causati da eventuali errori contenuti in questo manuale.

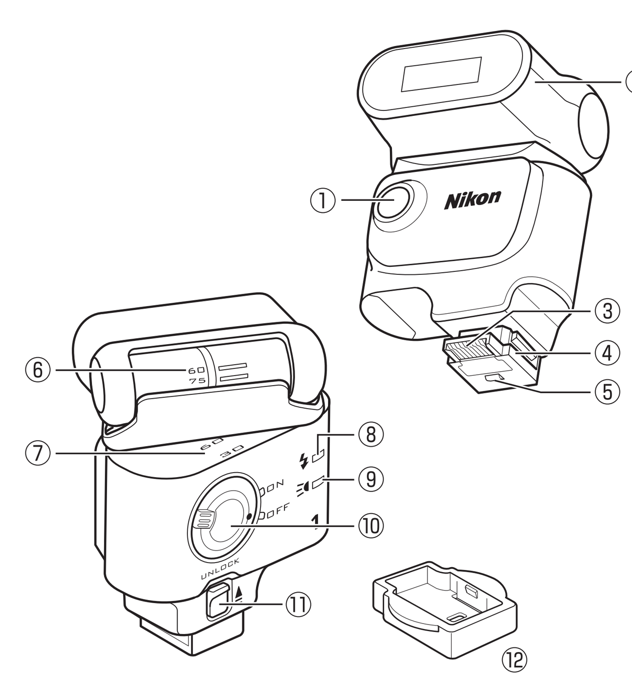

Εικόνα 1/Rysunek 1/Obrázek 1/1. ábra/Obrázok 1/Slika 1/
Joonis 1/1. attēls/1 pav./Mynd 1/Figura 1/Мал. 1

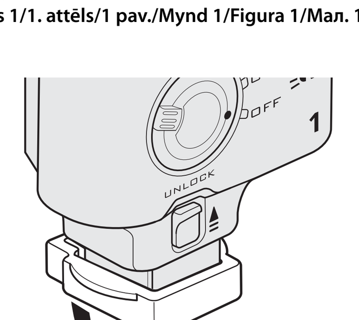

Εικόνα 2/Rysunek 2/Obrázek 2/2. ábra/Obrázok 2/Slika 2/
Joonis 2/2. attēls/2 pav./Mynd 2/Figura 2/Мал. 2

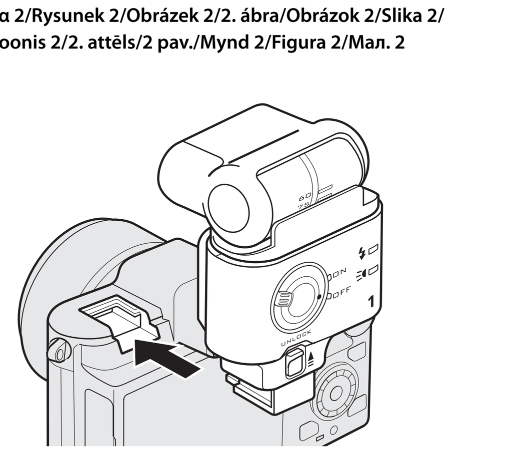

Εικόνα 3/Rysunek 3/Obrázek 3/3. ábra/Obrázok 3/Slika 3/
Joonis 3/3. attēls/3 pav./Mynd 3/Figura 3/Мал. 3

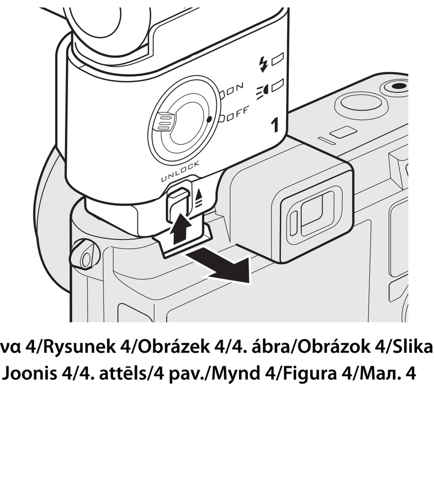

Εικόνα 4/Rysunek 4/Obrázek 4/4. ábra/Obrázok 4/Slika 4/
Joonis 4/4. attēls/4 pav./Mynd 4/Figura 4/Мал. 4

Ελληνικά

Σας ευχαριστούμε που αγοράσατε το φλας Nikon SB-N5 Speedlight. Το SB-N5 υποστηρίζει i-TTL και χειροκίνητο έλεγχο φλας όταν χρησιμοποιείται με ψηφιακές φωτογραφικές μηχανές με φορμά εναλλάξιμων φακών. Στις λειτουργίες Έξυπνος επιλογέας φωτογραφίας και Στιγμιότυπο κίνησης, το φλας δε θα ενεργοποιηθεί αλλά θα ανάψει ο φωτισμός λήψης για περίπου έξι δευτερόλεπτα ώστε να φωτίσει το θέμα σας. Η τροφοδοσία ρεύματος παρέχεται από τη φωτογραφική μηχανή. Πριν από τη χρήση αυτού του προϊόντος, παρακαλείστε να διαβάσετε προσεκτικά τόσο αυτές τις οδηγίες όσο και το *Εγχειρίδιο αναφοράς* της φωτογραφικής μηχανής (βρίσκεται στο CD).

Σημείωση για τους πελάτες στην Ευρώπη
Αυτό το σύμβολο υποδεικνύει ότι το προϊόν αυτό πρέπει να συλλέγεται ξεχωριστά.
Τα παρακάτω ισχύουν μόνο για τους χρήστες στις χώρες της Ευρώπης:
- Αυτό το προϊόν προορίζεται για ξεχωριστή συλλογή από κατάλληλο σημείο. Να μην απορρίπτεται όπως τα οικιακά απόβλητα.
- Για περισσότερες πληροφορίες, επικοινωνήστε με το κατάστημα λιανικής ή τις τοπικές αρχές που είναι υπεύθυνες για τη διαχείριση των αποβλήτων.

Για την ασφάλειά σας

Για να αποφύγετε τον δικό σας τραυματισμό ή άλλων, διαβάστε τις ακόλουθες προφυλάξεις ασφαλείας στο σύνολό τους προτού χρησιμοποιήσετε αυτό το προϊόν. Κρατήστε αυτές τις οδηγίες ασφαλείας σε τέτοιο σημείο που να τις διαβάσουν όλοι όσοι θα χρησιμοποιήσουν το προϊόν.

Οι συνέπειες που θα μπορούσαν να προκληθούν από την αδυναμία τήρησης των οδηγιών που αναγράφονται στην ενότητα αυτή υποδεικνύονται από τα ακόλουθα σύμβολα:

⚠ ΠΡΟΕΙΔΟ-ΠΟΙΗΣΗ	Αυτό το εικονίδιο σηματοδοτεί προειδοποιήσεις. Για να αποφύγετε ενδεχόμενο τραυματισμό, διαβάστε όλες τις προειδοποιήσεις πριν χρησιμοποιήσετε αυτό το προϊόν της Nikon.
⚠ ΠΡΟΣΟΧΗ	Αυτό το εικονίδιο σηματοδοτεί προσοχή. Για να αποφύγετε τη φθορά του Nikon προϊόντος σας, διαβάστε όλες τις ενότητες που έχουν αυτό το εικονίδιο προτού χρησιμοποιήσετε τον εξοπλισμό.

⚠ ΠΡΟΕΙΔΟΠΟΙΗΣΗ
- **Μην το αποσυναρμολογείτε.** Το άγγιγμα των εσωτερικών τμημάτων του προϊόντος ενδέχεται να προκαλέσει τραυματισμό. Στην περίπτωση δυσλειτουργίας, το προϊόν θα πρέπει να επισκευάζεται μόνο από εξειδικευμένο τεχνικό. Εάν το προϊόν ανοίξει μετά από πτώση ή άλλο ατύχημα, αφαιρέστε την μπαταρία της μηχανής ή/και τον μετασχηματιστή ρεύματος και στη συνέχεια πηγαίνετε το προϊόν σε κάποιο εξουσιοδοτημένο κέντρο σέρβις της Nikon για εξέταση.
- **Απενεργοποιήστε αμέσως τη μηχανή σε περίπτωση δυσλειτουργίας.** Εάν παρατηρήσετε καπνό ή κάποια ασυνήθιστη οσμή να προέρχεται από το εξοπλισμό, αποσυνδέστε αμέσως τον μετασχηματιστή ρεύματος της μηχανής και αφαιρέστε την μπαταρία της, προσέχοντας να αποφύγετε τα εγκαύματα. Συνεχής λειτουργία μπορεί να προκαλέσει πυρκαγιά ή τραυματισμό. Μετά την αφαίρεση της μπαταρίας από τη μηχανή, πηγαίνετε τον εξοπλισμό σε κάποιο εξουσιοδοτημένο κέντρο σέρβις της Nikon για εξέταση.
- **Διατηρήστε το στεγνό.** Η καταβύθιση του εξοπλισμού ή η έκθεσή του σε νερό (συμπεριλαμβανομένης της βροχής) ενδέχεται να προκαλέσει φωτιά ή ηλεκτροπληξία.
- **Μην το χρησιμοποιείτε κοντά σε εύφλεκτα αέρια.** Μη χρησιμοποιείτε ηλεκτρονικό εξοπλισμό κοντά σε εύφλεκτα αέρια, καθώς ενδέχεται να προκληθεί έκρηξη ή πυρκαγιά.
- **Μην στρέφετε το φλας προς τον οδηγό κάποιου οχήματος.** Η αδυναμία τήρησης αυτής της προφύλαξης ενδέχεται να προκαλέσει ατυχήματα.
- **Να είστε προσεκτικοί όταν χρησιμοποιείτε το φλας.**
  - Η χρήση της μηχανής με το φλας σε απόσταση επαφής από το δέρμα ή άλλα αντικείμενα ενδέχεται να προκαλέσει πυρκαγιά ή εγκαύματα.
  - Η χρήση του φλας κοντά στα μάτια του υποκειμένου ενδέχεται να προκαλέσει οφθαλμολογική βλάβη. Ιδιαίτερη προσοχή πρέπει να λαμβάνεται όταν φωτογραφίζετε βρέφη, όπου το φλας δεν θα πρέπει να είναι λιγότερο από ένα μέτρο από το υποκείμενο.
- **Κρατήστε το μακριά από παιδιά.** Τα μικρά αντικείμενα αποτελούν κίνδυνο πνιγμού. Εάν κάποιο παιδί καταπιεί οποιοδήποτε αντικείμενο από τον εξοπλισμό αυτό, συμβουλευτείτε αμέσως γιατρό.

⚠ ΠΡΟΣΟΧΗ
- **Μην το χειρίζεστε με βρεγμένα χέρια.** Η αδυναμία τήρησης αυτής της προφύλαξης ενδέχεται να προκαλέσει ηλεκτροπληξία.
- **Κρατήστε το μακριά από παιδιά.** Η αδυναμία τήρησης αυτής της προφύλαξης ενδέχεται να προκαλέσει τραυματισμό, συμπεριλαμβανομένης ηλεκτροπληξίας που μπορεί να προκληθεί από γλείψιμο.
- **Μην το εκθέτετε σε βίαιους κραδασμούς.** Η αδυναμία τήρησης αυτής της προφύλαξης ενδέχεται να προκαλέσει φθορά στα εσωτερικά μέρη, σπάσιμο στο περίβλημα, ή πυρκαγιά.
- **Μην εκθέτετε το προϊόν σε εντομοαπωθητικό ή οινόπνευμα, διαλυτικό, ή άλλο πτητικό χημικό, ή το αποθηκεύετε με σφαιρίδια ναφθαλίνης ή καμφοράς.** Η αδυναμία τήρησης αυτής της προφύλαξης ενδέχεται να επιφέρει το σπάσιμο του πλαστικού περιβλήματος, προκαλώντας πυρκαγιά ή ηλεκτροπληξία.

Μέρη του φλας Speedlight (Εικόνα 1)

1 Φωτισμός λήψης
2 Κεφαλή του φλας
3 Επαφές σήματος
4 Πέδιλο μοντούρας
5 Περόνη ασφαλείας
6 Κλίμακα γωνίας κλίσης κεφαλής φλας
7 Κλίμακα γωνίας περιστροφής κεφαλής φλας
8 Ένδειξη κατάστασης φλας (κόκκινη)
9 Ένδειξη κατάστασης φωτισμού λήψης (πράσινη)
10 Διακόπτης τροφοδοσίας
11 Διακόπτης απασφάλισης
12 Κάλυμμα πεδίλου μοντούρας

Προσάρτηση και Αποσύνδεση

■ **Προσαρτώντας το φλας Speedlight**
1 Απενεργοποιήστε τη μηχανή και το SB-N5 και αφαιρέστε το κάλυμμα της θύρας πολλαπλών εξαρτημάτων της μηχανής.
2 Αφαιρέστε το κάλυμμα πεδίλου μοντούρας από το SB-N5 (Εικόνα 2).
3 Εισάγετε το πέδιλο μοντούρας στη θύρα πολλαπλών εξαρτημάτων (Εικόνα 3), ολισθαίνοντάς το έως ότου ασφαλίσει στην θέση του και ο διακόπτης απασφάλισης ολισθήσει κάτω και ασφαλίσει το φλας Speedlight στην φωτογραφική μηχανή.

■ **Αποσυνδέοντας το φλας Speedlight**
1 Απενεργοποιήστε τη μηχανή και το SB-N5.
2 Διατηρώντας τον διακόπτη απασφάλισης στην ξεκλείδωτη θέση, αφαιρέστε το SB-N5 από τη θύρα πολλαπλών εξαρτημάτων της μηχανής (Εικόνα 4). ***Μη χρησιμοποιείτε δύναμη.*** Επανατοποθετείτε το κάλυμμα πεδίλου μοντούρας όταν το SB-N5 δεν είναι σε χρήση.

Φροντίδα Προϊόντος

■ **Καθαρισμός**
- Αφαιρέστε τη σκόνη και το χνούδι με ένα φυσερό και στη συνέχεια σκουπίστε προσεκτικά με ένα μαλακό, στεγνό πανί. Μετά τη χρήση του SB-N5 στην παραλία, καθαρίστε τυχόν άμμο ή αλάτι με ένα πανί, ελαφρά νοτισμένο σε αποσταγμένο νερό και στη συνέχεια στεγνώστε σχολαστικά τη μηχανή σκουπίζοντάς την προσεκτικά με ένα στεγνό πανί.
- Το SB-N5 περιέχει ένα μεγάλο αριθμό από ηλεκτρονικά ακριβείας. Μην το εκθέτετε σε κραδασμούς ή δονήσεις.

■ **Αποθήκευση**
Για να αποφευχθεί η μούχλα ή οι μύκητες, αποθηκεύστε τη μηχανή σε ξηρό μέρος με καλό αερισμό. Αφαιρέστε το SB-N5 από τον χώρο αποθήκευσης περίπου μία φορά το μήνα και ενεργοποιήστε το δύο ή τρεις φορές, ώστε να αποφύγετε τη φθορά του εσωτερικού πυκνωτή. Μην αποθηκεύετε την συσκευή με σφαιρίδια ναφθαλίνης ή καμφοράς ή σε μέρη που:
- είναι κοντά σε εξοπλισμό που παράγει ισχυρά ηλεκτρομαγνητικά πεδία,
- είναι εκτεθειμένα σε ιδιαίτερα υψηλές θερμοκρασίες που θα μπορούσαν να προκαλέσουν δυσλειτουργία του προϊόντος, όπως δίπλα σε θερμάστρα ή σε κλειστό αυτοκίνητο σε μια ζεστή ημέρα.

■ **Χρήση**
- Οι απότομες αλλαγές θερμοκρασίας, όπως όταν εισέρχεστε ή εξέρχεστε ενός θερμαινόμενου κτηρίου μια κρύα μέρα, μπορεί να προκαλέσουν συμπύκνωση στο εσωτερικό της μηχανής. Για να αποφύγετε τη συμπύκνωση, τοποθετείτε τη συσκευή σε μια πλαστική τσάντα ή σε άλλη θήκη μεταφοράς πριν από την έκθεση της συσκευής σε απότομες αλλαγές θερμοκρασίας.
- Μην χρησιμοποιείτε τη συσκευή κοντά σε εξοπλισμό που παράγει ισχυρά ηλεκτρομαγνητικά πεδία, όπως πύργους μετάδοσης ή ηλεκτρικά καλώδια υψηλής τάσης. Η αδυναμία τήρησης αυτής της προφύλαξης ενδέχεται να προκαλέσει δυσλειτουργία του προϊόντος.

Τεχνικά χαρακτηριστικά

Ηλεκτρονική Κατασκευή	Αυτόματο Διπολικό Τρανζίστορ Μονωμένης Πύλης (IGBT) και κύκλωμα σειράς.
Συμβατές Φωτογραφικές Μηχανές	Μηχανές με φορμά εναλλάξιμων φακών και θύρα πολλαπλών εξαρτημάτων
Αριθμός οδηγού (20 °C)	8,5 (ISO 100, μ), 12 (ISO 200, μ)
Ωφέλιμο εύρος φλας (i-TTL)	0,6 μ έως 20 μ (ποικίλει ανάλογα με την ευαισθησία ISO, τη γωνία αναπήδησης, και το διάφραγμα)
Συμβατές λειτουργίες ελέγχου φλας	i-TTL, χειροκίνητο
Διαθέσιμες επιλογές με τη χρήση χειριστηρίων της μηχανής	• **Λειτουργία φλας**: Συμπληρωματικός φωτισμός φλας (συγχρονισμός με την μπροστινή κουρτίνα), αργός συγχρονισμός με την μπροστινή κουρτίνα, και συγχρονισμός με την πίσω κουρτίνα, αργός συγχρονισμός με την πίσω κουρτίνα • **Λειτουργία ελέγχου φλας**: i-TTL, χειροκίνητο • **Αντιστάθμιση φλας**
Γωνία αναπήδησης	• **Κάθετη**: Το φλας μπορεί να περιστραφεί έως και 90° από την οριζόντια θέση με στοπ όταν το φλας δείχνει ακριβώς ευθεία και στις 60°, 75° και 90° • **Οριζόντια**: Από 180° δεξιά έως 180° αριστερά, με στοπ όταν το φλας δείχνει ακριβώς ευθεία και στις 30°, 60°, 75°, 90°, 120°, 150° και 180°
Ενεργοποίηση/ Απενεργοποίηση συσκευής	Διακόπτης τροφοδοσίας χρησιμοποιείται για να ενεργοποιηθεί και να απενεργοποιηθεί το SB-N5
Ένδειξη κατάστασης φλας	Ανάβει όταν η φόρτιση έχει ολοκληρωθεί Ένδειξη προειδοποίησης: Αναβοσβήνει (δείτε το *Εγχειρίδιο αναφοράς* της φωτογραφικής μηχανής για περισσότερες πληροφορίες)
Φωτισμός λήψης	Όταν το SB-N5 χρησιμοποιείται με συμβατές μηχανές, ανάβει για περίπου έξι δευτερόλεπτα κατά τη διάρκεια της φόρτισης στις λειτουργίες Έξυπνος Επιλογέας Φωτογραφίας και Στιγμιότυπο Κίνησης
Ένδειξη κατάστασης φωτισμού λήψης	Ανάβει για να δείξει ότι ο φωτισμός λήψης μπορεί να χρησιμοποιηθεί
Διάρκεια φλας	Ανάβει για περίπου 1/4000 του δευτερολέπτου όταν ενεργοποιηθεί σε πλήρη ισχύ
Άλλες επιλογές	Θερμική αποκοπή Το Firmware μπορεί να ενημερωθεί από τη φωτογραφική μηχανή
Διαστάσεις (Π × Υ × Β)	Περίπου 50 × 70,5 × 40,5 mm
Βάρος	Περίπου 70 g (το SB-N5 μόνο)
Παρεχόμενα εξαρτήματα	Μαλακή θήκη SS-N5, κάλυμμα πεδίλου μοντούρας BS-N2000

Τα τεχνικά χαρακτηριστικά ενδέχεται να αλλάξουν χωρίς προειδοποίηση. Η Nikon δεν φέρει ευθύνη για ζημιές που μπορεί να προκύψουν από τυχόν σφάλματα που περιέχει το παρόν εγχειρίδιο.

Česká verze

Děkujeme Vám za zakoupení blesku Nikon SB-N5. Blesk SB-N5 podporuje řízení záblesku i-TTL a manuální řízení záblesku při použití v kombinaci s fotoaparáty s výměnnými objektivy. V režimu Inteligentní výběr snímku a režimu Pohyblivé momentky blesk neodpaluje záblesky, ale pomocné světlo svítí po dobu až šesti sekund pro osvětlení objektu. Napájení blesku je zprostředkováno fotoaparátem. Před použitím tohoto produktu si pečlivě přečtěte tyto pokyny a *Návod k použití* fotoaparátu (na CD).

Upozornění pro zákazníky v Evropě
Tento symbol značí, že přístroj nepatří do komunálního odpadu.
Následující informace jsou určeny pouze uživatelům v evropských zemích:
- Likvidace tohoto výrobku se provádí v rámci tříděného odpadu na příslušném sběrném místě. Výrobek nedávejte do běžného komunálního odpadu.
- Další informace ohledně nakládání s odpadními produkty Vám poskytne dodavatel nebo místní úřad.

Pro vaši bezpečnost

Abyste zamezili poranění sebe či jiných osob, přečtěte si před použitím tohoto produktu kompletně následující bezpečnostní pokyny. Tyto pokyny uchovávejte na místě dostupném všem potenciálním uživatelům produktu.

Následky, ke kterým by mohlo vést nepřečtení si pokynů uvedených v této části návodu, jsou zobrazeny následujícími symboly:

⚠ VARO-VÁNÍ	Tento symbol znamená varování. Abyste zamezili možnému poranění, přečtěte si před použitím tohoto produktu Nikon veškerá varování.
⚠ UPOZOR-NĚNÍ	Tento symbol znamená upozornění. Abyste zamezili poškození produktu Nikon, přečtěte si před jeho použitím veškerá upozornění.

⚠ VAROVÁNÍ
- **Produkt nedemontujte.** Dotyk vnitřních částí produktu a nechráněné části těla osoby může vést k poranění. V případě výskytu závady je k opravě produktu oprávněn pouze kvalifikovaný technik. Dojde-li k otevření obalu produktu v důsledku pádu nebo jiné nehody, vyjměte z fotoaparátu baterii a/nebo odpojte síťový zdroj a poté odneste produkt do autorizovaného servisního střediska Nikon na kontrolu.
- **V případě výskytu závady ihned vypněte fotoaparát.** Zaznamenáte-li, že z produktu vychází kouř nebo neobvyklý zápach, ihned odpojte síťový zdroj a vyjměte baterii fotoaparátu (dbejte přitom, abyste se nepopálili). Pokračování v práci s produktem může vést k požáru nebo poranění. Po vyjmutí baterie z fotoaparátu odneste vybavení do autorizovaného servisního střediska Nikon na kontrolu.
- **Produkt udržujte v suchu.** Ponoření produktu do vody nebo jeho vystavení působení vody (včetně deště) může způsobit požár nebo úraz elektrickým proudem.
- **Produkt nepoužívejte v přítomnosti hořlavých plynů.** Elektronické vybavení nepoužívejte v přítomnosti hořlavých plynů, hrozí riziko výbuchu nebo požáru.
- **Blesk nezaměřujte na řidiče motorových vozidel.** Nebudete-li dbát tohoto upozornění, může dojít k dopravní nehodě.
- **Při práci s bleskem dbejte patřičné opatrnosti.**
  - Použití fotoaparátu s bleskem v blízkém kontaktu s pokožkou nebo jiným objektem může způsobit požár nebo popálení.
  - Použití blesku v blízkosti očí objektu může způsobit oslepení. Zvláštní opatrnosti je třeba dbát při fotografování malých dětí, kde se blesk nesmí nacházet v menší vzdálenosti, než jeden metr od fotografovaného dítěte.
- **Vybavení uchovávejte mimo dosah dětí.** Malé součástky představují potenciální riziko udušení. Dojde-li k pozření jakékoli součásti tohoto vybavení dítětem, ihned vyhledejte lékařskou pomoc.

⚠ UPOZORNĚNÍ
- **S bleskem nemanipulujte mokrýma rukama.** Nebudete-li dbát tohoto upozornění, může dojít k úrazu elektrickým proudem.
- **Vybavení uchovávejte mimo dosah dětí.** Nebudete-li dbát tohoto upozornění, může dojít k poranění včetně úrazu elektrickým proudem v důsledku olíznutí produktu dítětem.
- **Produkt nevystavujte silným fyzickým rázům.** Nebudete-li dbát tohoto upozornění, může dojít k poškození vnitřních částí produktu, prasknutí jeho obalu nebo vzniku požáru.
- **Produkt nevystavujte působení přípravků k odpuzování hmyzu, alkoholu, ředitel a dalších těkavých chemikálií, ani jej neukládejte společně s naftalínovými nebo kafrovými kuličkami.** Nebudete-li dbát tohoto upozornění, může dojít k poškození plastového obalu produktu, úrazu elektrickým proudem nebo vzniku požáru.

Části blesku (Obrázek 1)

1 Pomocné světlo
2 Hlava blesku
3 Signálové kontakty
4 Patka blesku
5 Pojistný kolíček
6 Stupnice úhlů naklápění hlavy blesku
7 Stupnice úhlů otáčení hlavy blesku
8 Indikace stavu blesku (červená)
9 Indikace stavu pomocného světla (zelená)
10 Hlavní vypínač
11 Aretace
12 Krytka patky blesku

Nasazení a sejmutí

■ **Nasazení blesku**
1 Vypněte fotoaparát a blesk SB-N5 a sejměte krytku multifunkčního portu pro upevnění příslušenství na fotoaparátu.
2 Sejměte krytku patky blesku z blesku SB-N5 (Obrázek 2).
3 Vložte patku blesku do multifunkčního portu pro upevnění příslušenství (Obrázek 3) a zasuňte ji tak daleko, až dojde k jejímu zajištění posunutím aretace směrem dolů. Tím je blesk zajištěn na fotoaparátu.

■ **Sejmutí blesku**
1 Vypněte fotoaparát a blesk SB-N5.
2 Podržte aretaci v odaretované poloze a sejměte blesk SB-N5 z multifunkčního portu pro upevnění příslušenství (Obrázek 4). ***Nepoužívejte sílu.*** Nepoužíváte-li blesk SB-N5, nasaďte znovu krytku patky blesku.

Péče o produkt

■ **Čištění**
- Pomocí ofukovacího balónku odstraňte prach a nečistoty a poté blesk opatrně otřete měkkým, suchým hadříkem. Po použití blesku SB-N5 na pláži nebo mořském pobřeží otřete úplný písek nebo sůl pomocí hadříku navlhčeného v destilované vodě a poté produkt pečlivě osušte opatrným otřením suchým hadříkem.
- Blesk SB-N5 obsahuje velké množství přesné elektroniky. Nevystavujte jej proto působení nárazů ani vibrací.

■ **Skladování**
Abyste zamezili tvorbě plísní, ukládejte zařízení v suchém, dobře větraném prostředí. Jednou za měsíc blesk SB-N5 vyjměte a odpalte dva nebo tři záblesky, abyste zamezili snižování účinnosti kondenzátoru v blesku. Zařízení neukládejte společně s kafrovými nebo naftalínovými kuličkami a na místech:
- v blízkosti zařízení produkujících silná elektromagnetická pole,
- vystavených působení extrémně vysokých teplot, které by mohly způsobit poruchu produktu (například v blízkosti topného tělesa nebo v uzavřeném vozidle za horkého dne)

■ **Použití**
- Náhlé změny teplot, například k jakým dochází při vstupu do vytápěné budovy za chladného dne nebo při jejím opuštění, mohou způsobit vznik kondenzační vlhkosti uvnitř zařízení. Aby se zamezilo vzniku kondenzace, umístěte před vystavením zařízení náhlé změně teplot toto zařízení do plastového sáčku nebo jiného utěsněného obalu.
- Přístroj nepoužívejte v blízkosti zařízení produkujících silná elektromagnetická pole, jako jsou stožáry vysokého napětí nebo vedení vysokého napětí. Nebudete-li dbát tohoto upozornění, může dojít k poruše produktu.

Specifikace

Elektronická konstrukce	Tranzistor IGBT a sériové obvody
Podporované fotoaparáty	Fotoaparáty s výměnnými objektivy vybavené multifunkčním portem pro upevnění příslušenství
Směrné číslo (20 °C)	8,5 (ISO 100, m), 12 (ISO 200, m)
Efektivní pracovní rozsah blesku (i-TTL)	0,6 m až 20 m (mění se v závislosti na citlivosti ISO, úhlu osvětlení nepřímým zábleskem a cloně)
Podporované zábleskové režimy	i-TTL, manuální zábleskový režim
Možnosti dostupné prostřednictvím ovládacích prvků fotoaparátu	• **Zábleskové režimy**: Doplňkový záblesk (synchronizace na první lamelu), synchronizace na první lamelu a synchronizace s dlouhými časy, synchronizace na druhou lamelu a synchronizace s dlouhými časy • **Zábleskové režimy**: i-TTL, manuální zábleskový režim • **Korekce zábleskové expozice**
Úhel osvětlení nepřímým zábleskem	• **Vertikální**: Blesk lze vyklápět nahoru z horizontální polohy až do úhlu 90°. Horizontální poloha a polohy 60°, 75° a 90° jsou vybavené zásoky • **Horizontální**: Blesk lze otáčet v úhlu 180° směrem doprava a 180° doleva. Poloha rovně vpřed a polohy 30°, 60°, 75°, 90°, 120°, 150° a 180° jsou vybavené zásoky
Zapnutí a vypnutí zařízení	K zapnutí a vypnutí blesku SB-N5 slouží hlavní vypínač
Indikace stavu blesku	Svítí po dokončení nabíjení Varovná indikace: Bliká (další informace viz *Návod k použití* fotoaparátu)
Pomocné světlo	Při použití blesku SB-N5 na kompatibilních fotoaparátech svítí po dobu přibližně šesti sekund v režimech Inteligentní výběr snímku a Pohyblivé momentky
Indikace stavu pomocného světla	Svítí jako indikace možnosti použití pomocného světla
Doba trvání záblesku	1/4 000 s při vyzáření záblesku na plný výkon
Další možnosti	Tepelná pojistka Možnost aktualizace firmwaru pomocí fotoaparátu
Rozměry (Š × V × H)	Cca 50 × 70,5 × 40,5 mm
Hmotnost	Cca 70 g (pouze blesk SB-N5)
Dodávané příslušenství	Měkké pouzdro SS-N5, krytka patky blesku BS-N2000

Specifikace se mohou změnit bez předchozího upozornění. Společnost Nikon nepřebírá odpovědnost za škody vzniklé v důsledku chyb, které může obsahovat tento návod k obsluze.

Slovenčina

Ďakujeme, že ste si zakúpili blesk Nikon SB-N5. SB-N5 podporuje i-TTL a manuálne riadenie zábleskov pri použití s fotoaparátmi s vymeniteľnými objektívmi. V režimoch Inteligentný výber snímky a Pohyblivá momentka blesk nevydá záblesk, ale záznamový reflektor sa rozsvieti na približne šesť sekúnd, aby osvetlil váš objekt. Napájané fotoaparátom. Pred použitím tohto produktu si prosím pozorne prečítajte tieto inštrukcie aj *Návod na použitie* fotoaparátu (na CD).

Poznámka pre zákazníkov v Európe
Tento symbol označuje, že výrobok treba odovzdať do separovaného odpadu.
Nasledujúce upozornenie platí len pre používateľov v európskych krajinách:
- Tento výrobok je určený na separovaný zber na vhodnom zbernom mieste. Nevyhadzujte ho do bežného domového odpadu.
- Ďalšie informácie získate od predajcu alebo miestnych úradov zodpovedných za likvidáciu odpadov.

Pre vašu bezpečnosť

Aby ste predišli poraneniu seba alebo iných, pred použitím tohto produktu si dôkladne prečítajte nasledujúce bezpečnostné opatrenia. Tieto bezpečnostné inštrukcie uložte na miesto, na ktoré majú prístup všetci užívatelia produktu.

Následky, ktoré by mohli vyplynúť z nedodržania opatrení uvedených v tejto sekcii, sú znázornené nasledujúcimi symbolmi:

⚠ VAROVA-NIE	Táto ikona označuje varovanie. Aby ste predišli možnému poraneniu, pred použitím tohto produktu Nikon si prečítajte všetky varovania.
⚠ UPOZOR-NENIE	Táto ikona označuje upozornenie. Aby ste predišli poškodeniu vášho produktu Nikon, pred použitím zariadenia si prečítajte všetky upozornenia.

⚠ VAROVANIE
- **Nerozoberajte.** Dotýkanie sa vnútorných častí produktu by mohlo viesť k poraneniu. V prípade zlyhania by mal byť produkt opravený len kvalifikovaným odborníkom. Ak sa produkt násilne otvorí následkom pádu alebo inej nehody, vyberte batériu z fotoaparátu a/alebo sieťový zdroj a za účelom preskúmania vezmite produkt do autorizovaného servisu Nikon.
- **V prípade zlyhania okamžite vypnite fotoaparát.** Ak si všimnete dym alebo nezvyčajný zápach vychádzajúci zo zariadenia, okamžite odpojte sieťový zdroj a vyberte batériu, dávajte pozor, aby ste predišli popáleniu. Ďalšie používanie produktu by mohlo spôsobiť oheň alebo poranenie. Po vybratí batérie z fotoaparátu za účelom preskúmania vezmite zariadenie do autorizovaného servisu Nikon.
- **Udržujte v suchu.** Ponorenie zariadenia alebo jeho vystavenie vode (vrátane dažďa) môže spôsobiť oheň alebo úraz elektrickým prúdom.
- **Nepoužívajte v prítomnosti horľavého plynu.** Nepoužívajte elektronické zariadenie v prítomnosti horľavého plynu, môže to viesť k explózii alebo vzniku požiaru.
- **Nemierte bleskom na vodiča motorového vozidla.** Nedodržanie tohto opatrenia môže spôsobiť nehody.
- **Pri používaní blesku dodržujte upozornenia.**
  - Používanie fotoaparátu s bleskom v blízkosti pokožky alebo iných objektov by mohlo spôsobiť požiar alebo popálenie.
  - Používanie blesku v blízkosti očí objektu môže spôsobiť poškodenie zraku. Osobitnú pozornosť by ste mali venovať pri fotografovaní detí, keď blesk nesmie byť bližšie ako jeden meter od fotografovanej osoby.
- **Udržujte mimo dosahu detí.** Malé časti predstavujú nebezpečenstvo prehltnutia. Ak dieťa prehltne akúkoľvek časť tohto zariadenia, kontaktujte okamžite lekára.

⚠ UPOZORNENIE
- **Neobsluhujte mokrými rukami.** Nedodržanie tohto opatrenia môže spôsobiť úraz elektrickým prúdom.
- **Udržujte mimo dosahu detí.** Nedodržanie tohto opatrenia môže viesť k úrazu, vrátane úrazu elektrickým prúdom po olízaní produktu.
- **Nevystavujte násilným nárazom.** Nedodržanie tohto opatrenia môže spôsobiť poškodenie vnútorných častí, prasknutie obalu alebo spôsobiť požiar.
- **Nevystavujte produkt repelentu proti hmyzu, alkoholu, riedidlu alebo iným prchavým látkam a neuskladňujte s naftovými alebo naftalínovými guľôčkami proti moliam.** Nedodržanie tohto opatrenia môže spôsobiť prasknutie plastového obalu, viesť k požiaru alebo úrazu elektrickým prúdom.

Časti blesku (Obrázok 1)

1 Záznamový reflektor
2 Hlava blesku
3 Kontakt na prenos signálov
4 Upevňovacia pätka
5 Poistný kolík
6 Stupnica naklonenia uhlu hlavy blesku
7 Stupnica otočenia uhlu hlavy blesku
8 Indikátor stavu blesku (červený)
9 Indikátor stavu záznamového reflektora (zelený)
10 Hlavný vypínač
11 Západka
12 Kryt upevňovacej pätky

Upevňovanie a snímanie

■ **Upevňovanie blesku**
1 Vypnite fotoaparát a SB-N5 a snímte kryt multifunkčného portu pre príslušenstvo.
2 Snímte kryt upevňovacej pätky z SB-N5 (Obrázok 2).
3 Vložte upevňovaciu pätku do multifunkčného portu pre príslušenstvo (Obrázok 3), posúvajte ho, až kým nezapadne na svoje miesto a uvoľňovač západky zaistí blesk k fotoaparátu.

■ **Snímanie blesku**
1 Vypnite fotoaparát a SB-N5.
2 Udržujte západku v odomknutej pozícii, snímte SB-N5 z multifunkčného portu pre príslušenstvo (Obrázok 4). ***Nepoužívajte silu.*** Keď SB-N5 nepoužívate, vymeňte kryt upevňovacej pätky.

Starostlivosť o produkt

■ **Čistenie**
- Pre odstránenie prachu a smietok použite balónik, potom jemne utrite mäkkou a suchou handričkou. Po použití SB-N5 na pláži alebo pri mori utrite piesok alebo soľ handričkou jemne navlhčenou v destilovanej vode a potom zľahka usušte celý produkt suchou handričkou.
- Jednotka SB-N5 obsahuje veľké množstvo presnej elektroniky. Nevystavujte nárazom ani vibráciám.

■ **Skladovanie**
Pre zamedzenie plesniam zariadenie uchovávajte na suchom a dobre vetranom mieste. Uskladnenú jednotku SB-N5 raz za mesiac vyberte a odpáľte blesk dva alebo trikrát, aby ste kondenzátor vo vnútri prístroja ochránili pred poškodením. Prístroj neskladujte spolu s naftovými alebo naftalínovými guľôčkami proti moliam alebo na miestach, ktoré:
- sú v blízkosti zariadenia, ktoré vytvára silné elektromagnetické polia,
- sú vystavené extrémne vysokým teplotám, ktoré by mohli zapríčiniť zlyhanie produktu, ako napr. vedľa ohrievača alebo v uzavretom vozidle počas horúceho dňa

■ **Používanie**
- Náhle zmeny teploty, napríklad keď vstúpite alebo opustíte vyhrievanú budovu počas chladného dňa, môžu spôsobiť kondenzáciu vo vnútri prístroja. Na zabránenie kondenzácie umiestnite prístroj do umelohmotnej tašky alebo inej utesnenej nádoby predtým, ako ho vystavíte náhlej zmene teploty.
- Nepoužívajte prístroj v blízkosti zariadenia, ktoré vytvára silné elektromagnetické polia, ako napr. veže s vysielačmi alebo stĺpy elektrického vedenia s vysokým napätím. Nedodržanie tohto opatrenia môže spôsobiť zlyhanie prístroja.

Technické parametre

Elektronická konštrukcia	Automatický bipolárny tranzistor s izolovaným hradlom (IGBT) a série obvodov
Podporované fotoaparáty	Fotoaparáty s vymeniteľnými objektívmi s multifunkčným portom pre príslušenstvo
Smerné číslo (20 °C)	8,5 (ISO 100, m), 12 (ISO 200, m)
Efektívny rozsah blesku (i-TTL)	0,6 m až 20 m (v závislosti od citlivosti ISO, uhla odrazu a clony)
Podporované režimy riadenia záblesku	i-TTL, manuálny
Možnosti k dispozícii pri používaní ovládania fotoaparátu	• **Zábleskový režim**: Doplnkový blesk (synchronizácia blesku s prvou lamelou uzávierky), synchronizácia blesku s prvou lamelou a dlhými časmi uzávierky a synchronizácia blesku s druhou lamelou uzávierky, synchronizácia blesku s druhou lamelou a dlhými časmi uzávierky • **Režim riadenia záblesku**: i-TTL, manuálny • **Korekcia zábleskovej expozície**
Uhol odrazu	• **Vertikálne**: Blesk môže byť otočený nahor o 90° od horizontálnej roviny so zastávkami, kde blesk smeruje priamo vpred a pri 60°, 75° a 90° • **Horizontálne**: od 180° doprava až 180° doľava, so zastávkami, kde blesk smeruje priamo vpred a pri 30°, 60°, 75° a 90°, 120°, 150° a 180°
Zapínanie/ vypínanie prístroja	Vypínač pre zapnutie a vypnutie jednotky SB-N5
Indikátor stavu blesku	Svieti, keď je nabíjanie ukončené Varovný indikátor: Bliká (pre viac informácií pozri *Návod na použitie* fotoaparátu)
Záznamový reflektor	Keď sa SB-N5 používa s kompatibilnými fotoaparátmi, rozsvieti sa po dobu asi šiestich sekúnd počas ukladania do vyrovnávacej pamäte v režimoch Inteligentný výber snímky a Pohyblivá momentka
Indikátor stavu záznamového reflektora	Svieti, keď indikuje, že záznamový reflektor je pripravený na použitie
Trvanie záblesku	Svieti po dobu pribl. 1/4000 s, keď je odpálený pri plnom nabití
Ostatné možnosti	Tepelná poistka Firmvér je možné aktualizovať z fotoaparátu
Rozmery (Š × V × D)	Približne 50 × 70,5 × 40,5 mm
Hmotnosť	Približne 70 g (len SB-N5)
Dodávané príslušenstvo	Mäkké puzdro SS-N5, Kryt upevňovacej pätky BS-N2000

Špecifikácie môžu byť zmenené bez predchádzajúceho upozornenia. Nikon nezodpovedá za škody, ktoré môžu vyplývať z prípadných chýb, ktoré táto príručka môže obsahovať.

Eesti

Täname teid, et ostsite Nikon SB-N5 kiirvälgu. SB-N5 toetab i-TTL-i ja välklambi käsitsi juhtimist, kui kasutada koos vahetatava objektiiviga kaameratega. Välk ei tööta režiimides nutikas fotovalija ja liikuv foto, kuid teie objekti valgustamiseks süttib kuni kuueks sekundiks võttevalgusti. Toide tuleb kaamerast. Enne toote kasutamist lugege palun hoolikalt mõlemat juhendit ja kaamera *Täielikku kasutusjuhendit* (CD-l).

Teade Euroopa klientidele
See sümbol näitab, et antud toodet tuleb eraldi koguda.
Järgnev kehtib üksnes Euroopa maade kasutajatele:
- Antud toodet tuleb utiliseerida selleks ettenähtud kogumispunktides. Ärge heitke majapidamisprügi hulka.
- Edasise informatsiooni saamiseks võtke ühendust müüja või vastava kohaliku ametkonnaga, kes vastutab prügimajanduse eest.

Teie turvalisuse tagamiseks

Enda ja teiste vigastamise vältimiseks lugege enne toote kasutamist hoolikalt tervikuna läbi järgmised ohutusabinõud. Hoidke neid ohutusjuhiseid kohas, kus kõik toote kasutajad saavad neid lugeda.

Käesolevas peatükis nimetatud abinõude eiramisest põhjustatud võimalike tagajärgede tähistamiseks kasutatakse järgmisi sümboleid:

⚠ HOIATUS	See ikoon tähistab hoiatusi. Et vältida võimalikke vigastusi, lugege kõiki hoiatusi enne antud Nikoni toote kasutamist.
⚠ ETTEVAA-TUST	See ikoon tähistab ettevaatuse hoiatusi. Et vältida kahjustusi teie Nikoni tootele, lugege kõiki ettevaatust nõudvaid hoiatusi enne seadme kasutamist.

⚠ HOIATUS
- **Ärge võtke koost lahti.** Toote siseosade puudutamine võib põhjustada vigastusi. Rikke korral tuleb toode parandada ainult kvalifitseeritud tehniku poolt. Kui toode murdub kukkumise või muu õnnetuse tagajärjel lahti, eemaldage aku ja/või vahelduvvooluadapter ning viige seade Nikoni ametlikku teeninduskeskusesse ülevaatusele.
- **Tõrke tekkimisel lülitage kaamera koheselt välja.** Kui märkate seadmetest tulevat suitsu või ebatavalist lõhna, lahutage hoidudes põletustest viivitamatult vahelduvvooluadapter vooluvõrgust ning eemaldage kaamerast aku. Töö jätkamine võib põhjustada tulekahju või vigastusi. Pärast aku eemaldamist viige seade ülevaatuseks Nikoni ametlikku teeninduskeskusesse.
- **Hoidke kuivana.** Seadme vette kastmine või selle vee eest mitte kaitsmine, sh vihm, võib põhjustada tulekahju või elektrišokki.
- **Ärge kasutage tuleohtlike gaaside juuresolekul.** Ärge kasutage elektroonilisi seadmeid tuleohtlike gaaside juuresolekul, sest selle tulemusel võib toimuda plahvatus või süttida tulekahju.
- **Ärge sihtige välku mootorsõiduki juhi peale.** Selle ettevaatusabinõu eiramine võib põhjustada õnnetusi.
- **Jälgige välklambi kasutamisel ohutusnõudeid.**
  - Kasutades välklampi naha vahetus läheduses, võivad tekkida tulekahju või põletushaavad.
  - Kasutades välklampi silmadele liiga lähedal, võivad tekkida ajutised nägemishäired. Erilist tähelepanu tuleks sellele pöörata pildistades imikuid, sel juhul peaks välk olema pildistatavast vähemalt ühe meetri kaugusel.
- **Hoidke laste eest.** Väikesed osad tekitavad lämbumise ohu. Kui laps neelab alla ükskõik millise antud seadme osa, pöörduge koheselt arsti poole.

⚠ ETTEVAATUST
- **Ärge käsitsege märgade kätega.** Selle ettevaatusabinõu eiramine võib põhjustada elektrišokki.
- **Hoidke laste eest.** Selle ettevaatusabinõu eiramine võib lõppeda vigastusega, sealhulgas toote limpsimisest põhjustatud elektrišokiga.
- **Vältige tugevaid lööke.** Selle ettevaatusabinõu eiramine võib kahjustada sisemisi osasid, purustada korpuse või põhjustada tulekahju.
- **Ärge hoidke toodet putukatõrjevahendite, alkoholi, vedeldi, teiste lenduvate kemikaalide või naftaliini või kamprit sisaldavate koitõrjepallikestega koos.** Selle ettevaatusabinõu eiramine võib põhjustada korpuse purunemist, mille tulemuseks võib olla tulekahju või elektrišokk.

Kiirvälgu osad (joonis 1)

1 Võttevalgusti
2 Välgupea
3 Signaalkontaktid
4 Paigaldusjalg
5 Lukustustihvt
6 Välgupea kaldenurga skaala
7 Välgupea pöördenurga skaala
8 Välklambi oleku näidik (punane)
9 Võttevalgusti oleku näidik (roheline)
10 Toitelüliti
11 Luku vabastaja
12 Kinnitusjala kate

Kinnitamine ja eemaldamine

■ **Kiirvälgu kinnitamine**
1 Lülitage kaamera ja SB-N5 välja ning eemaldage kaamera lisatarvikute pordi kate.
2 Eemaldage SB-N5-lt kinnitusjala kate (joonis 2).
3 Sisestage kinnitusjalg lisatarvikute porti (joonis 3), libistades seda seni sisse, kuni see kohale klõpsab ning luku vabastus nihkub alla, et lukustada kiirvälk kaamera külge.

■ **Kiirvälgu eemaldamine**
1 Lülitage kaamera ja SB-N5 välja.
2 Hoides luku vabastajat avatud asendis, eemaldage SB-N5 kaamera lisatarvikute pordist (joonis 4). ***Ärge kasutage jõudu.*** Kui SB-N5 ei ole kasutuses, asetage kinnitusjala kate tagasi.

Toote eest hoolitsemine

■ **Puhastamine**
- Kasutage tolmu ja udemete eemaldamiseks puhurit, seejärel pühkige õrnalt pehme kuiva lapiga. Pärast SB-N5 kasutamist rannal või mere ääres, pühkige sool ja liiv ära eelnevalt puhtas vees õrnalt niisutatud lapiga ja seejärel kuivatage toode põhjalikult, seda õrnalt kuiva lapiga pühkides.
- SB-N5 sisaldab suurt hulka täppiselektroonikat. Hoidke löökide ja vibratsiooni eest.

■ **Hoiustamine**
Hallituse või seenetuse vältimiseks hoidke kaamerat kuivas hästi õhutatud kohas. Võtke SB-N5 hoiukohast välja umbes kord kuus ning kasutage seda kaks või kolm korda, et hoida seadme kondensaatorit mandumast. Ärge hoidke seadet koos kamprit või naftaliini sisaldavate koitõrjepallikestega või kohtades, mis:
- on tugevat elektromagnetvälja tekitavate seadmete lähedal,
- on väga kõrge temperatuuriga, mis võib põhjustada toote talitlushäireid, nagu küttekeha kõrval või kuumal päeval kinnises sõidukis.

■ **Kasutamine**
- Temperatuuri äkilised muudatused, nagu sisenemine külmal päeval köetud ruumi või sealt lahkumine, võivad põhjustada seadmesisest kondenseerumist. Et kondenseerumist ära hoida, asetage seade enne äkilisi temperatuurimuutusi kilekotti või mõnda muusse suletavasse ümbrisesse.
- Ärge kasutage seadet tugevat elektromagnetvälja tekitavate seadmete lähedal, nagu raadiomastid või kõrgepingeliinid. Selle ettevaatusabinõu eiramine võib põhjustada toote talitlushäireid.

Tehnilised andmed

Elektrooniline ehitus	Automaatne isoleeritud paisuga bipolaarne transistor (IGTB) ja seeria vooluringe
Toetatavad kaamerad	Vahetatava objektiiviga kaamerad koos lisatarvikute pordiga
Juhtnumber (20 °C)	8,5 (ISO 100, m), 12 (ISO 200, m)
Efektiivne välgu ulatus (i-TTL)	0,6 m kuni 20 m (muutub vastavalt ISO-tundlikkusele, põrkenurgale ja avale)
Toetatavad välklambi juhtimise režiimid	i-TTL, käsitsi
Kaamera nuppudega kasutatavad valikud	• **Välgurežiim**: Täitevälk (esikardina sünkroniseerimine), esikardin aeglase sünkroniseerimisega ning tagakardina sünkroniseerimine, tagakardin aeglase sünkroniseerimisega • **Välklambi juhtimise režiim**: i-TTL, käsitsi • **Välgu kompenseerimine**
Põrkenurk	• **Vertikaalselt**: välku saab horisontaalasendist pöörata kuni 90°, fikseerides selle suunatuna otse ette või nurga all 60°, 75° ja 90°. • **Horisontaalselt**: 180° paremale kuni 180° vasakule, fikseerides selle suunatuna otse ette või nurga all 30°, 60°, 75°, 90°, 120°, 150° ja 180°.
Seade sees/väljas	Toitelüliti SB-N5 sisse ja välja lülitamiseks
Välklambi oleku näidik	Süttib, kui laadimine on lõppenud Hoiatusnäidik: vilgub (täpsemalt vaadake *Täielikust kasutusjuhendist*)
Võttevalgusti	SB-N5 kasutamisel ühilduvate kaameratega süttib see umbes kuueks sekundiks puhverdamise ajal režiimides nutikas fotovalija ja liikuv foto.
Võttevalgusti oleku näidik	Süttib näitamaks, et võttevalgustit võib kasutada.
Välgu kestus	Täisvõimsusel kasutamisel süttib umbes 1/4 000 sekundiks.
Muud valikud	Termiline kaitse Püsivara saab ajakohastada kaamera kaudu.
Mõõtmed (P × K × S)	U 50 × 70,5 × 40,5 mm
Kaal	U 70 g (ainult SB-N5)
Kaasasolevad tarvikud	Pehme seljakott SS-N5, kinnitusjala kate BS-N2000

Detailid võivad muutuda ilma ette teatamata. Nikon ei vastuta kahjude eest, mis võivad tekkida käesolevas kasutusjuhendis esineda võivate vigade tõttu.

Lietuvių

Dėkojame, kad įsigijote „Nikon SB-N5 Speedlight" blykstę. SB-N5 modelis suderinamas su i-TTL ir rankiniu blykstės valdymu, kai naudojamas su fotoaparatais su keičiamais objektyvais. Režimuose „Išmanusis nuotraukos valdiklis" ir „Momentinis judesio vaizdas" blykstė nesuveiks, tačiau fiksuojamo vaizdo apšvietimo lemputė švies maždaug šešias sekundes, apšviesdama jūsų fotografuojamą objektą. Energija prietaisui teikiama iš fotoaparato. Prieš naudodamiesi šiuo produktu, atidžiai perskaitykite šias instrukcijas ir fotoaparato *Išsamų naudojimo vadovą* (kompaktiniame diske).

Pranešimas klientams Europoje
Šis simbolis nurodo, kad gaminys turi būti surenkamas atskirai.
Tai taikoma tik vartotojams Europos šalyse:
- Šis gaminys sukurtas atskirai surinkti tinkamame surinkimo punkte. Nemeskite su buitinėmis atliekomis.
- Daugiau informacijos galite gauti iš pardavėjo ar vietinių kompetentingų specialistų, atsakingų už atliekų tvarkymą.

Jūsų saugumui

Kad išvengtumėte sužalojimų, prieš naudodamiesi šiuo gaminiu perskaitykite visas čia aprašytas atsargumo priemones. Šias saugos instrukcijas laikykite taip, kad jas galėtų perskaityti visi, kurie naudosis šiuo gaminiu.

Šiame skyriuje išvardintų perspėjimų nepaisymo padariniai pavaizduoti šiais simboliais:

⚠ ĮSPĖJIMAS	Piktograma pažymi įspėjimą. Kad būtų išvengta sužalojimų, prieš naudodamiesi šiuo „Nikon" gaminiu, perskaitykite visus įspėjimus.
⚠ DĖMESIO	Piktograma pažymi perspėjimą. Kad išvengtumėte „Nikon" gaminio sugadinimo, prieš naudojimą perskaitykite visus perspėjimus.

⚠ ĮSPĖJIMAS
- **Neišrinkite.** Jei liesite vidines gaminio dalis, galite susižeisti. Gedimo atveju gaminys turi būti taisomas tik kvalifikuoto meistro. Jei gaminys sudužtų nukritęs ar dėl kitų priežasčių, išimkite fotoaparato akumuliatorių ir (arba) atjunkite kintamosios srovės adapterį bei nuneškite prietaisą apžiūrai į „Nikon" įgaliotąjį techninės priežiūros centrą.
- **Vos pastebėję gedimą, fotoaparatą išjunkite.** Jei pastebėtumėte dūmus ar pajustumėte neįprastą kvapą, sklindantį iš prietaiso, bemat atjunkite fotoaparato kintamosios srovės adapterį ir išimkite fotoaparato akumuliatorių, stengdamiesi neapsideginti. Jei tęsite darbą, gali kilti gaisras arba galite susižeisti. Išėmę akumuliatorių iš fotoaparato, nuneškite prietaisą į „Nikon" įgaliotąjį techninės priežiūros centrą.
- **Laikykite sausoje vietoje.** Jei prietaisą pamerksite į vandenį arba jis sušlaps (net ir nuo lietaus), jis gali užsidegti arba sukelti elektros smūgį.
- **Nenaudokite, kur yra degių dujų.** Nenaudokite elektros įrangos ten, kur yra degių dujų, nes gali įvykti sprogimas arba gaisras.
- **Nenukreipkite blykstės į transporto priemonės vairuotoją.** Šio perspėjimo nesilaikymas gali sukelti avariją.
- **Laikykitės šio perspėjimo, kai naudojate blykstę.**
  - Jei naudosite fotoaparatą su blykste arti odos ar kitų objektų, šie gali užsidegti, o žmonės gali nusideginti.
  - Jei naudosite blykstę prie pat objekto akių, galite sugadinti asmens regėjimą. Ypatingas atsargumas reikalingas fotografuojant mažus vaikus, kai blykstė turi būti nutolusi mažiausiai vieną metrą nuo objekto.
- **Laikykite vaikams nepasiekiamoje vietoje.** Smulkios dalys kelia užspringimo pavojų. Jei vaikas prarytų kurią nors šio prietaiso dalį, iškart kreipkitės į gydytoją.

⚠ DĖMESIO
- **Nelieskite prietaiso šlapiomis rankomis.** Šio perspėjimo nesilaikymas gali sukelti elektros smūgį.
- **Laikykite vaikams nepasiekiamoje vietoje.** Jei nesilaikysite šio perspėjimo, galite susižeisti. Elektros smūgį gali sukelti ir prietaiso palaižymas.
- **Saugokite nuo stiprių smūgių.** Jei nepaisysite šio įspėjimo, gali sugesti vidinės dalys, sudužti korpusas, kilti gaisras.
- **Venkite gaminio kontakto su preparatais nuo vabzdžių, alkoholiu, skiedikliais ar kitais lakiais chemikalais, nelaikykite su naftalino ar kamparo gumulėliais nuo kandžių.** Jei nesilaikysite šio perspėjimo, plastikinis futliaras gali suskilti, o padariniai gali būti gaisras ar elektros smūgis.

„Speedlight" dalys (1-as pav.)

1 Fiksuojamo vaizdo apšvietimo lemputė
2 Blykstės galvutė
3 Signalo kontaktai
4 Tvirtinimo kojelė
5 Fiksavimo kaištis
6 Blykstės galvutės pakreipimo kampo skalė
7 Blykstės galvutės pasukimo kampo skalė
8 Blykstės būsenos indikatorius (raudonas)
9 Fiksuojamo vaizdo apšvietimo lemputės būsenos indikatorius (žalias)
10 Maitinimo jungiklis
11 Fiksatoriaus atleidimo jungiklis
12 Tvirtinimo kojelės dangtelis

Tvirtinimas ir nuėmimas

■ **„Speedlight" tvirtinimas**
1 Išjunkite fotoaparatą ir SB-N5 bei nuimkite įvairių priedų jungties dangtelį.
2 Nuimkite tvirtinimo kojelės dangtelį nuo SB-N5 (2-as pav.).
3 Įkiškite tvirtinimo kojelę į įvairių priedų jungtį (3-as pav.), stumdami, kol užsifiksuos, o tvirtinimo atleidimo jungiklis nusileis, prirakindamas „Speedlight" prie fotoaparato.

■ **„Speedlight" nuėmimas**
1 Išjunkite fotoaparatą ir SB-N5.
2 Laikydami fiksatoriaus atleidimo jungiklį atrakintoje padėtyje, atjunkite SB-N5 nuo fotoaparato įvairių priedų jungties (4-as pav.). ***Nenaudokite jėgos.*** Uždėkite tvirtinimo kojelės dangtelį, kai nenaudojate SB-N5.

Gaminio priežiūra

■ **Valymas**
- Dulkes ir pūkelius pašalinkite ventiliatoriumi, tada švelniai nušluostykite minkštu, sausu audiniu. Jei naudojote SB-N5 paplūdimyje ar jūros pakrantėje, nušluostykite smėlį ar druską audiniu, šiek tiek pamirkytu distiliuotame vandenyje, o tada kruopščiai nusausinkite gaminį, švelniai šluostydami sausu audiniu.
- SB-N5 prietaise yra daug tikslių elektronikos detalių. Saugokite nuo smūgių ir vibracijų.

■ **Laikymas**
Kad išvengtumėte pelėsių, laikykite sausoje, gerai vėdinamoje patalpoje. Išimkite SB-N5 iš laikymo vietos maždaug kartą per mėnesį ir nuspauskite užrakto atleidimo mygtuką du tris kartus, kad nesugestų viduje esantis kondensatorius. Nelaikykite prietaiso kartu su kamparo ar naftalino gumuliukais nuo kandžių, arba tokiose vietose, kur:
- netoliese yra prietaisų, skleidžiančių stiprius elektromagnetinius laukus,
- ypač aukšta temperatūra, pvz., šalia šildytuvo ar uždarame automobilyje karštą dieną. Gaminys gali sugesti

■ **Naudojimas**
- Staigūs temperatūros pokyčiai, pvz., įeinant į šildomas patalpas ir išeinant iš jų šaltą dieną, gali sukelti kondensaciją prietaiso viduje. Kad išvengtumėte kondensacijos, įdėkite prietaisą į plastikinį maišelį ar kitą sandarią tarą, kai numatomas staigus temperatūros pakitimas.
- Nenaudokite prietaiso arti įrenginių, skleidžiančių stiprius elektromagnetinius laukus, pvz., transliacijos bokštų ar aukštos įtampos laidų. Šio perspėjimo nesilaikymas gali tapti gaminio gedimo priežastimi.

Techniniai duomenys

Elektroninė sandara	Automatinis dvipolis tranzistorius su izoliuota užtūra (IGBT) ir nuoseklaus jungimo schemos
Suderinami fotoaparatai	Fotoaparatai su keičiamais objektyvais, su įvairių priedų jungtimi
Vadovo numeris (20 °C)	8,5 (ISO 100, m), 12 (ISO 200, m)
Efektyvus blykstės diapazonas (i-TTL)	Nuo 0,6 m iki 20 m (priklauso nuo ISO jautrumo, atspindžio kampo ir diafragmos)
Palaikomi blykstės valdymo režimai	i-TTL, rankinis
Parinktys, prieinamos naudojant fotoaparato valdiklius	• **Blykstės režimas**: detalių paryškinimo blykstė (priekinės diafragmos sinchronizacija), priekinė diafragma su lėta sinchronizacija, bei galinės diafragmos sinchronizacija, galinė diafragma su lėta sinchronizacija • **Blykstės valdymo režimas**: i-TTL, rankinis • **Blykstės kompensavimas**
Blykstės atspindžio kampas	• **Vertikaliai**: blykstę galima pasukti iki 90° nuo horizontalios padėties, su sustojimais, ties kuriais blykstė nukreipiama tiesiai į priekį bei 60°, 75° ir 90° kampu. • **Horizontaliai**: 180° į dešinę ir 180° į kairę, su sustojimais, ties kuriais blykstė nukreipiama tiesiai į priekį bei 30°, 60°, 75°, 90°, 120°, 150° ir 180° kampu.
Prietaiso įjungimas ir išjungimas	SB-N5 įjungimui ir išjungimui naudojamas maitinimo jungiklis
Blykstės būsenos indikatorius	Mirksi, kai įkrovimas baigtas Įspėjamasis daviklis: mirksi (daugiau informacijos rasite fotoaparato *Išsamiame naudojimo vadove*)
Fiksuojamo vaizdo apšvietimo lemputė	Kai SB-N5 naudojamas su suderinamais fotoaparatais, režimuose „Išmanusis nuotraukos valdiklis" ir „Momentinis judesio vaizdas" buferizavimo metu lemputė švies šešias sekundes.
Fiksuojamo vaizdo apšvietimo lemputės būsenos indikatorius	Užsidega, kai galima naudoti fiksuojamo vaizdo apšvietimo lemputę
Blykstės trukmė	Įjungta visu pajėgumu, dega maždaug 1/4000 s
Kitos parinktys	Šiluminė apsauga Integruota programinė įranga gali būti atnaujinta iš fotoaparato
Matmenys (P × A × G)	Apytiksliai 50 × 70,5 × 40,5 mm
Svoris	Apytiksliai 70 g (tik SB-N5)
Pateikti priedai	Minkštas dėklas SS-N5, tvirtinimo kojelės dangtelis BS-N2000

Specifikacijos gali būti pakeistos be išankstinio pranešimo. „Nikon" nebus laikomas atsakingu už patirtą žalą, kurios priežastimi gali tapti šioje instrukcijoje galinčios būti klaidos.

Română

Vă mulțumim pentru achiziționarea unui Nikon SB-N5 Speedlight. SB-N5 suportă controlul i-TTL și manual al bliţului atunci când este utilizat cu aparate foto cu obiectiv interschimbabil. În modurile Selectare inteligentă fotografie și Instantaneu în mișcare, bliţul nu va declanşa dar dispozitivul de iluminare pentru captură se va aprinde pentru aproximativ șase secunde pentru a vă ilumina subiectul. Alimentarea este furnizată de aparatul foto. Înainte de utilizarea acestui produs, vă rugăm să citiți cu atenție atât aceste instrucțiuni cât și *Manualul de referință* al aparatului foto (de pe CD).

Notă pentru utilizatorii din Europa
Acest simbol indică faptul că acest produs trebuie colectat separat.
Următoarele vizează doar utilizatori din țările europene:
- Acest produs este proiectat pentru colectarea separată la un centru adecvat de colectare. Nu aruncați la un loc cu deșeurile menajere.
- Pentru mai multe informații, contactați distribuitorul sau autoritățile locale responsabile cu gestionarea deșeurilor.

Pentru siguranța dumneavoastră

Pentru a preveni rănirea dumneavoastră sau a altora, citiți următoarele măsuri de siguranță în întregime înainte de a utiliza acest produs. Păstrați aceste instrucțiuni de siguranță într-un loc unde toți cei ce utilizează produsul le vor citi.

Consecințele care ar putea rezulta din nerespectarea măsurilor de siguranță enumerate în această secțiune sunt indicate prin următorii simboluri:

⚠ AVERTIS-MENT	Această pictogramă indică avertismente. Pentru a preveni posibile răniri, citiți aceste avertismente înainte de utilizarea acestui produs Nikon.
⚠ ATENȚIE	Această pictogramă indică atenționări. Pentru a preveni deteriorarea produsului dumneavoastră Nikon, citiți toate atenționările înainte de a utiliza echipamentul.

⚠ AVERTISMENT
- **Nu dezasamblați.** Atingerea componentelor interne ale produsului poate duce la rănire. În cazul unei defecțiuni, produsul ar trebui să fie reparat numai de către un tehnician calificat. În cazul în care produsul se sparge ca urmare a unei căderi sau a unui alt accident, îndepărtați acumulatorul aparatului foto și/sau adaptorul la rețeaua electrică și apoi duceți produsul la un service autorizat Nikon pentru inspecție.
- **Opriți aparatul foto imediat în cazul unei defecțiuni.** În cazul în care observați fum sau un miros neobișnuit venind de la echipament, deconectați imediat adaptorul la rețeaua electrică al aparatului foto și îndepărtați acumulatorul aparatului foto, având grijă să evitați arsurile. Operarea în continuare ar putea duce la incendiu sau rănire. După îndepărtarea acumulatorului din aparatul foto, duceți echipamentul la un service autorizat Nikon pentru inspecție.
- **Mențineți uscat.** Cufundarea echipamentului în sau expunerea acestuia la apă (inclusiv ploaie) ar putea provoca incendiu sau șoc electric.
- **Nu utilizați în prezența gazului inflamabil.** Nu utilizați echipamente electronice în prezența gazului inflamabil, deoarece acest lucru poate provoca explozie sau incendiu.
- **Nu îndreptați bliţul înspre conducătorul unui autovehicul.** Nerespectarea acestei măsuri de siguranță ar putea provoca accidente.
- **Fiți atenți când utilizați bliţul.**
  - Utilizarea aparatului foto cu bliţul în contact apropiat cu pielea sau cu alte obiecte ar putea provoca incendii sau arsuri.
  - Utilizarea bliţului în apropiere de ochii subiectului poate provoca afecțiuni ale vederii. O atenție deosebită ar trebui acordată atunci când sunt fotografiați bebeluși, când bliţul ar trebui să fie la nu mai puțin de un metru față de subiect.
- **A nu se lăsa la îndemâna copiilor.** Componentele mici constituie un pericol de sufocare. În cazul în care un copil înghite orice componentă a acestui echipament, consultați imediat un medic.

⚠ ATENȚIE
- **Nu manevrați cu mâinile ude.** Nerespectarea acestei măsuri de siguranță ar putea provoca șoc electric.
- **A nu se lăsa la îndemâna copiilor.** Nerespectarea acestei măsuri de siguranță poate duce la rănire, inclusiv șoc electric provocat de lingerea produsului.
- **Nu expuneți la șocuri fizice violente.** Nerespectarea acestei măsuri de siguranță ar putea deteriora componentele interne, ar putea duce la fisurarea carcasei sau la provocarea de incendii.
- **Nu expuneți produsul la substanțe insecticide sau la alcool, diluant sau alte substanțe chimice volatile și nu depozitați împreună cu bile de naftalină sau camfor împotriva moliilor.** Nerespectarea acestei măsuri de siguranță poate cauza spargerea carcasei de plastic, provocând incendiu sau șoc electric.

Componentele Speedlight (Figura 1)

1 Dispozitiv de iluminare pentru captură
2 Cap bliț
3 Semnal contacte
4 Picior montură
5 Știft de blocare
6 Scală unghi înclinare cap bliț
7 Scală unghi rotire cap bliț
8 Indicator de stare pentru bliț (roșu)
9 Indicator de stare pentru dispozitivul de iluminare pentru captură (verde)
10 Comutator alimentare
11 Dispozitiv de blocare
12 Capac picior montură

Atașare și îndepărtare

■ **Atașarea Speedlight**
1 Opriți aparatul foto și SB-N5 și îndepărtați capacul portului multifuncțional pentru accesorii al aparatului foto.
2 Îndepărtați capacul piciorului monturii de pe SB-N5 (Figura 2).
3 Introduceți piciorul monturii în portul multifuncțional pentru accesorii (Figura 3), împingându-l până când se fixează în locul său și dispozitivul de blocare glisează pentru a fixa Speedlight pe aparatul foto.

■ **Îndepărtarea Speedlight**
1 Opriți aparatul foto și SB-N5.
2 Păstrând dispozitivul de blocare în poziția deblocat, îndepărtați SB-N5 de pe portul multifuncțional pentru accesorii al aparatului foto (Figura 4). ***Nu utilizați forța.*** Puneți la loc capacul piciorului monturii când SB-N5 nu este utilizat.

Îngrijire produs

■ **Curățare**
- Utilizați o suflantă pentru a îndepărta praful și puful, apoi ștergeți ușor cu o cârpă moale și uscată. După utilizarea SB-N5 pe plajă sau la mare, ștergeți nisipul sau sarea cu o cârpă ușor umezită cu apă distilată și apoi uscați produsul în profunzime ștergându-l ușor cu o cârpă uscată.
- SB-N5 conține un număr mare de componente electronice de precizie. Nu supuneți la șocuri sau vibrații.

■ **Păstrare**
Pentru a preveni formarea de mucegai sau rugină, păstrați dispozitivul într-o zonă uscată, bine ventilată. Scoateți SB-N5 din locul de depozitare aproximativ o dată pe lună și declanșați-l de două sau de trei ori pentru a împiedica deteriorarea condensatorului din interiorul unității. Nu depozitați dispozitivul alături de bile de naftalină sau de camfor sau în locații care:
- sunt în apropierea unui echipament care produce câmpuri electromagnetice puternice,
- sunt expuse la temperaturi extrem de înalte care ar putea provoca defecțiuni ale produsului, cum ar fi în apropierea unui radiator sau într-un vehicul închis într-o zi călduroasă

■ **Utilizare**
- Schimbările bruște de temperatură, cum ar fi cele care se întâlnesc la intrarea sau la ieșirea dintr-o clădire încălzită într-o zi rece, pot cauza condensare în interiorul dispozitivului. Pentru a preveni condensarea, puneți dispozitivul într-o pungă de plastic sau într-un alt recipient sigilat înainte de expunerea acestuia la schimbări bruște de temperatură.
- Nu utilizați dispozitivul în apropierea unui echipament care produce câmpuri electromagnetice puternice, cum ar fi turnurile de transmisie sau liniile electrice de înaltă tensiune. Nerespectarea acestei măsuri de siguranță poate provoca defectarea produsului.

Specificații

Construcție electronică	Tranzistor bipolar automat cu grilă izolată (IGBT) și circuite în serie
Aparate foto compatibile	Aparate foto cu obiectiv interschimbabil cu un port multifuncțional pentru accesorii
Număr de ghid (20 °C)	8,5 (ISO 100 m), 12 (ISO 200 m)
Rază de acțiune efectivă bliț (i-TTL)	0,6 m la 20 m (variază în funcție de sensibilitatea ISO, unghiul de distribuție și diafragmă)
Moduri compatibile de control bliț	i-TTL, manual
Opțiuni disponibile utilizând butoanele de control ale aparatului foto	• **Mod bliț**: Bliț de umplere (sincronizare perdea frontală), perdea frontală cu sincronizare lentă și sincronizare perdea posterioară, perdea posterioară cu sincronizare lentă • **Mod control bliț**: i-TTL, manual • **Compensare bliț**
Unghi de distribuție	• **Vertical**: Bliţul poate fi rotit până la 90° de la orizontal cu trepte de oprire unde bliţul este orientat drept înainte și la 60°, 75° și 90° • **Orizontal**: 180° dreapta până la 180° stânga, cu trepte de oprire unde bliţul este orientat drept înainte și la 30°, 60°, 75°, 90°, 120°, 150° și 180°
Dispozitiv pornit/oprit	Comutator de alimentare utilizat pentru a porni sau a opri SB-N5
Indicator de stare pentru bliț	Se aprinde când încărcarea este finalizată Indicator avertizare: Clipește (consultați *Manualul de referință* al aparatului foto pentru mai multe informații)
Dispozitiv de iluminare pentru captură	Când SB-N5 este utilizat cu aparate foto compatibile, luminează pentru aproximativ șase secunde în timpul încărcării memoriei tampon în modurile Selectare inteligentă fotografie și Instantaneu în mișcare
Indicator de stare pentru dispozitivul de iluminare pentru captură	Luminează pentru a arăta că dispozitivul de iluminare pentru captură poate fi utilizat
Durată bliț	Luminează pentru aproximativ 1/4000 s când declanșează la putere maximă
Alte opțiuni	Decuplare termică Firmware-ul poate fi actualizat de pe aparatul foto
Dimensiuni (L × Î × A)	Aprox. 50 × 70,5 × 40,5 mm
Greutate	Aprox. 70 g (numai SB-N5)
Accesorii furnizate	Husă SS-N5, capac picior montură BS-N2000

Specificațiile se pot modifica fără notificare prealabilă. Nikon nu își asumă răspunderea pentru daune care pot rezulta din orice erori pe care le poate conține acest manual.

Polski

Dziękujemy za zakup lampy błyskowej Nikon SB-N5. Lampa SB-N5 obsługuje sterowanie błyskiem i-TTL i manualne sterowanie błyskiem podczas użytkowania w połączeniu z aparatami z wymiennymi obiektywami. W trybie inteligentnego wybierania zdjęcia oraz w trybie ruchomego zdjęcia lampa błyskowa nie uruchomi się, ale dioda doświetlająca włączy się na około sześć sekund, aby oświetlić fotografowany obiekt. Lampa jest zasilana z aparatu. Przed rozpoczęciem korzystania z tego produktu proszę uważnie przeczytać tą instrukcję oraz *Dokumentację aparatu* (na płycie CD).

Uwaga dla klientów w Europie
Ten symbol wskazuje, że dany produkt powinien być wyrzucany do śmieci osobno.
Poniższe informacje dotyczą tylko użytkowników w krajach europejskich:
- Ten produkt należy wyrzucać do śmieci osobno w odpowiednich punktach zbiórki odpadów. Nie należy go wyrzucać z odpadami z gospodarstw domowych.
- Więcej informacji można uzyskać u sprzedawcy lub w wydziale miejscowych władz zajmującym się utylizacją odpadów.

Zasady bezpieczeństwa

Aby zapobiec obrażeniom ciała użytkownika i innych osób, przed rozpoczęciem korzystania z produktu należy w całości przeczytać poniższe uwagi dotyczące bezpieczeństwa. Uwagi te powinny znajdować się w miejscu dostępnym dla wszystkich użytkowników produktu.

Możliwe skutki nieprzestrzegania zaleceń wymienionych w tej części instrukcji są oznaczone poniższymi symbolami:

⚠ OSTRZE-ŻENIE	Tą ikoną oznaczone są ostrzeżenia. Aby zapobiec możliwym obrażeniom, należy przeczytać wszystkie ostrzeżenia przed przystąpieniem do korzystania z tego produktu firmy Nikon.
⚠ UWAGA	Ta ikona oznacza przestrogi. Aby zapobiec uszkodzeniu tego produktu Nikon, należy przeczytać wszystkie przestrogi przed przystąpieniem do korzystania z urządzenia.

⚠ OSTRZEŻENIE
- **Nie demontuj produktu.** Dotknięcie wewnętrznych części aparatu może spowodować obrażenia ciała. W przypadku usterki aparat może naprawiać jedynie odpowiednio wykwalifikowany technik. Gdyby korpus aparatu został uszkodzony, odsłaniając wnętrze aparatu w wyniku upadku lub z innej przyczyny, należy wyjąć akumulator aparatu i (lub) odłączyć zasilacz sieciowy, a następnie dostarczyć aparat do autoryzowanego serwisu firmy Nikon w celu przeprowadzenia kontroli.
- **W razie jakiegokolwiek nieprawidłowego funkcjonowania natychmiast wyłącz aparat.** Gdyby z aparatu lub zasilacza sieciowego zaczął wydobywać się dym lub dziwny zapach, należy natychmiast wyjąć wtyczkę zasilacza sieciowego z gniazda, a akumulator z aparatu, uważając, aby się nie poparzyć. Dalsze użytkowanie może spowodować pożar lub obrażenia ciała. Po wyjęciu akumulatora z aparatu proszę zanieść aparat do autoryzowanego serwisu firmy Nikon w celu przeprowadzenia kontroli sprzętu.
- **Chroń przed wodą i wilgocią.** Zanurzenie urządzenia w wodzie lub narażenie go na jej działanie (wliczając deszcz) może spowodować pożar lub porażenie prądem.
- **Nie używaj urządzenia w obecności gazów łatwopalnych.** Nie należy używać urządzeń elektronicznych w pobliżu łatwopalnego gazu, ponieważ istnieje wówczas niebezpieczeństwo wybuchu lub pożaru.
- **Nie kieruj lampy błyskowej na osoby kierujące pojazdami mechanicznymi.** Nieprzestrzeganie tego zalecenia może spowodować wypadek.
- **Zachowaj ostrożność podczas użytkowania lampy błyskowej.**
  - Używanie aparatu z lampą błyskową w bliskiej odległości od skóry lub przedmiotów może spowodować oparzenia.
  - Błysk lampy błyskowej wyzwolony w niewielkiej odległości od oczu fotografowanej osoby może spowodować zaburzenia widzenia. Szczególną ostrożność należy zachować podczas fotografowania niemowląt, kiedy to lampa błyskowa powinna znajdować się co najmniej metr od fotografowanego dziecka.
- **Przechowuj w miejscu niedostępnym dla dzieci.** Małe części mogą zostać połknięte. Jeśli dziecko połknie jakikolwiek element urządzenia, należy natychmiast uzyskać pomoc lekarską.

⚠ UWAGA
- **Nie dotykaj mokrymi dłońmi.** Nieprzestrzeganie tego zalecenia może doprowadzić do porażenia prądem elektrycznym.
- **Przechowuj w miejscu niedostępnym dla dzieci.** Nieprzestrzeganie tego zalecenia może spowodować obrażenia ciała, w tym porażenie prądem spowodowane polizaniem produktu.
- **Nie narażaj na silne uderzenia.** Niezastosowanie się do tego zalecenia może spowodować uszkodzenie części wewnętrznych, pęknięcie obudowy, a nawet pożar.
- **Nie narażaj produktu na działanie środków odstraszających owady, alkoholu, rozcieńczalnika, ani innych lotnych środków chemicznych, ani nie przechowuj go z naftalinowymi ani kamforowymi kulkami na mole.** Nieprzestrzeganie tego zalecenia może doprowadzić do pęknięcia obudowy z tworzyw sztucznych, powodując pożar lub porażenie prądem elektrycznym.

Części lampy błyskowej (Rysunek 1)

1 Dioda doświetlająca
2 Główka lampy błyskowej
3 Styki sygnałowe
4 Stopka mocowania
5 Bolec blokujący
6 Skala kąta nachylenia główki lampy
7 Skala kąta obrotu główki lampy
8 Wskaźnik stanu lampy błyskowej (czerwony)
9 Wskaźnik stanu diody doświetlającej (zielony)
10 Włącznik zasilania
11 Przycisk zwalniania blokady
12 Pokrywka stopki mocowania

Podłączanie i odłączanie

■ **Podłączanie lampy błyskowej**
1 Wyłącz aparat oraz lampę SB-N5 i zdejmij osłonę wielofunkcyjnego mocowania akcesoriów.
2 Zdejmij pokrywkę stopki mocowania z lampy SB-N5 (Rysunek 2).
3 Włóż stopkę mocowania w wielofunkcyjne mocowanie akcesoriów (Rysunek 3), wsuwając ją aż do zatrzaśnięcia w poprawnym położeniu i przesunięcia się przycisku zwalniania blokady w dół, co spowoduje zablokowanie lampy błyskowej w pozycji podłączonej do aparatu.

■ **Odłączanie lampy błyskowej**
1 Wyłącz aparat i lampę SB-N5.
2 Trzymając przycisk zwalniania blokady w położeniu odblokowanym, zdejmij lampę SB-N5 z wielofunkcyjnego mocowania akcesoriów aparatu (Rysunek 4). ***Nie używaj siły.*** Zakładaj pokrywkę stopki mocowania, kiedy lampa SB-N5 nie jest w użyciu.

Dbanie o produkt

■ **Czyszczenie**
- Kurz i pyłki należy usunąć gruszką, a następnie delikatnie wytrzeć lampę błyskową miękką, suchą szmatką. Jeżeli lampa SB-N5 była używana na plaży lub nad morzem, należy usunąć ewentualny piasek lub sól szmatką zwilżoną w wodzie destylowanej, a następnie dobrze wysuszyć lampę, wycierając ją delikatnie suchą szmatką.
- Lampa SB-N5 zawiera dużą liczbę układów elektroniki precyzyjnej. Nie narażaj jej na wstrząsy ani drgania.

■ **Przechowywanie**
Aby zapobiec powstawaniu pleśni, urządzenie należy przechowywać w suchym i dobrze wentylowanym miejscu. Wyjmuj lampę SB-N5 z miejsca przechowywania około raz na miesiąc i emituj błysk dwa lub trzy razy, aby nie doszło do usterki kondensatora wewnątrz urządzenia. Urządzenia nie należy przechowywać w obecności środków przeciw molom zawierających naftalinę lub kamforę, ani w następujących miejscach:
- znajdujących się w pobliżu urządzeń generujących silne pola elektromagnetyczne,
- narażonych na skrajnie wysokie temperatury, które mogłyby spowodować usterkę produktu, np. obok grzejnika lub w zamkniętym pojeździe w gorący dzień.

■ **Użytkowanie**
- Nagłe zmiany temperatury, np. podczas wchodzenia i wychodzenia z ogrzewanego budynku w chłodny dzień, mogą powodować skraplanie się pary wodnej wewnątrz urządzenia. Aby unikać skraplania się pary wodnej, umieść urządzenie w torebce plastikowej lub innym szczelnym pojemniku przed narażeniem go na nagłą zmianę temperatury.
- Nie używaj urządzenia w pobliżu urządzeń wytwarzających silne pola elektromagnetyczne, takich jak słupy napowietrznej linii przesyłowej lub linie elektroenergetyczne wysokiego napięcia. Nieprzestrzeganie tego zalecenia może spowodować nieprawidłowe działanie produktu.

Dane techniczne

Budowa elektroniczna	Automatyczny tranzystor bipolarny z izolowaną bramką (IGBT) i obwody szeregowe
Obsługiwane aparaty	Aparaty z wymiennymi obiektywami wyposażone w wielofunkcyjne mocowanie akcesoriów
Liczba przewodnia (20 °C)	8,5 (ISO 100, m), 12 (ISO 200, m)
Skuteczny zasięg lampy błyskowej (i-TTL)	0,6 m do 20 m (różni się w zależności od czułości ISO, kąta odbicia i wartości przysłony)
Obsługiwane tryby sterowania błyskiem	i-TTL, manualny
Opcje dostępne przy użyciu elementów sterujących aparatu	• **Tryb lampy błyskowej**: błysk wypełniający (synchronizacja na przednią kurtynkę migawki), synchronizacja na przednią kurtynkę migawki z długimi czasami naświetlania, synchronizacja na tylną kurtynkę migawki, synchronizacja z długimi czasami naświetlania na tylną kurtynkę migawki • **Tryb sterowania błyskiem**: i-TTL, manualny • **Kompensacja błysku**
Kąt odbicia	• **Pionowy**: lampę błyskową można obrócić o 90° od poziomu z pozycjami pośrednimi w położeniach, gdy lampa jest skierowana bezpośrednio naprzód i ustawiona pod kątem 60°, 75° oraz 90° • **Poziomy**: od 180° w prawo do 180° w lewo, z pozycjami pośrednimi w położeniach, gdy lampa jest skierowana bezpośrednio naprzód i ustawiona pod kątem 30°, 60°, 75°, 90°, 120°, 150° oraz 180°
Włączanie/wyłączanie urządzenia	Do włączania i wyłączania SB-N5 służy włącznik zasilania
Wskaźnik stanu lampy błyskowej	Zapala się po zakończeniu ładowania Wskaźnik ostrzeżenia: miga (więcej informacji zawiera *Dokumentacja aparatu*)
Dioda doświetlająca	Kiedy lampa SB-N5 jest używana w połączeniu ze zgodnymi aparatami, dioda włącza się na około sześć sekund podczas buforowania w trybie inteligentnego wybierania zdjęcia oraz ruchomego zdjęcia
Wskaźnik stanu diody doświetlającej	Włącza się, informując o możliwości korzystania z diody doświetlającej
Czas pracy lampy błyskowej	Błyska przez około 1/4000 s w przypadku wyemitowania błysku z pełną mocą
Inne opcje	Bezpiecznik termiczny Możliwość aktualizacji oprogramowania sprzętowego z aparatu
Wymiary (szer./wys./głęb.)	Około 50 × 70,5 × 40,5 mm
Masa	Około 70 g (tylko SB-N5)
Dołączone akcesoria	Miękki futerał SS-N5, pokrywka stopki mocowania BS-N2000

Dane techniczne podlegają zmianie bez uprzedzenia. Firma Nikon nie ponosi odpowiedzialności za szkody mogące wyniknąć z ewentualnych błędów i pomyłek zawartych w tej instrukcji.

Magyar

Köszönjük, hogy megvásárolta a Nikon SB-N5 Vakut. Az SB-N5 támogatja az i-TTL és a manuális vaku vezérlést, amikor cserélhető objektívű fényképezőgéppel használja. Az Intelligens képválasztó és Mozgó pillanatkép módokban a vaku nem fog villanni, habár a felvételi segédfény körülbelül hat másodpercig meg fogja világítani a témát. Az áramforrást a fényképezőgép biztosítja. Használat előtt kérjük, figyelmesen olvassa el ezen útmutatókat és a fényképezőgép *Referencia útmutatóját* (a CD-n).

Figyelmeztetés Európában lévő vevőknek
Ez az ikon azt jelzi, hogy a terméket elkülönítve kell begyűjteni.
Az alábbi információ kizárólag az európai vásárlókra vonatkozik:
- Ezt a terméket külön, erre a célra kijelölt helyen gyűjtik be. Ne dobja ki a háztartási szeméttel együtt.
- Amennyiben bővebb információt szeretne kapni, lépjen kapcsolatba a viszonteladóval, vagy a hulladékkezelésért felelős helyi szervekkel.

Saját biztonsága érdekében

A sérüléseket elkerülendő, a következő biztonsági előírásokat teljes egészében olvassa el még a termék használata előtt. Olyan helyen tárolja ezeket az útmutatókat, ahol mindenki, aki a terméket használja, el tudja olvasni.

Az ebben a részben felsorolt előírások figyelmen kívül hagyásából eredő következmények a következő szimbólumokkal kerülnek megjelölésre:

⚠ FIGYEL-MEZTETÉS	Ez az ikon veszélyeket jelöl. A lehetséges sérüléseket elkerülendő, olvassa el az összes felszólítást, mielőtt elkezdené használni ezt a Nikon terméket.
⚠ ÓVINTÉZ-KEDÉS	Ez az ikon figyelmeztetéseket jelöl. A Nikon termékében okozott károkat megelőzendő, olvassa el az összes figyelmeztetést, mielőtt elkezdené használni az eszközt.

⚠ FIGYELMEZTETÉS
- **Ne szerelje szét.** A termék belső részeinek megérintése balesetveszélyes. Hibás működés esetén a terméket kizárólag képesített szakember javíthatja. Amennyiben a termék esés vagy egyéb baleset folytán szétnyílna, távolítsa el a fényképezőgép akkuját és/vagy hálózati tápegységét, és ezután vigye el az eszközt ellenőrzésre egy Nikon által engedélyezett szervizközpontba.
- **Hibás működés esetén azonnal kapcsolja ki a fényképezőgépet.** Ha az eszközből kiáramló füstöt vagy szokatlan szagot tapasztal, azonnal húzza ki a hálózati tápegységet és távolítsa el a fényképezőgép akkuját, mindeközben vigyázzon az égési sérülések elkerülése végett. A további működtetés tüzet vagy sérülést okozhat. Az akkuk eltávolítása után vigye el az eszközt ellenőrzésre egy Nikon által engedélyezett szervizközpontba.
- **Tartsa szárazon.** Vízbe merítés vagy víznek való kitétel (az esőt is beleértve) tüzet vagy áramütést okozhat.
- **Ne használja gyúlékony gáz közelében.** Ne használjon elektromos eszközt gyúlékony gáz közelében, mivel ez robbanást vagy tüzet okozhat.
- **Ne fordítsa a vakut mozgásban lévő motorbiciklis felé.** Ezen előírás figyelmen kívül hagyása balesetet okozhat.
- **Olvassa el a figyelmeztetést vaku használatakor.**
  - Ha a vaku a fényképezőgép használata közben szorosan érintkezik a bőrrel vagy egyéb tárggyal, az tüzet vagy égési sérüléseket okozhat.
  - Ha a vakut a fotózandó személy szeméhez közel használja, az látáskárosodást okozhat. Különleges odafigyelést igényel a csecsemők fényképezése, ugyanis a vakut nem használhatja egy méternél közelebb a témához.
- **Tartsa gyermekektől távol.** A kisebb alkatrészek fulladásos veszélyt jelentenek. Ha a gyermek lenyelte az eszköz bármely részét, azonnal forduljon orvoshoz.

⚠ ÓVINTÉZKEDÉS
- **Ne kezelje nedves kézzel.** Ezen előírás figyelmen kívül hagyása áramütést okozhat.
- **Tartsa gyermekektől távol.** Ezen előírás figyelmen kívül hagyása sérüléshez vezethet, beleértve az áramütést, amelyet a termék megnyalása okozhat.
- **Ne tegye ki heves fizikai rázkódásnak.** Ezen előírás figyelmen kívül hagyása a belső alkatrészek sérüléséhez, a tok megrepedéséhez, illetve tűzhöz vezethet.
- **Ne tegye ki a terméket rovarriasztónak vagy alkoholnak, hígítónak vagy bármilyen más illékony vegyi anyagnak, illetve ne tárolja nafta vagy kámforos molyirtó közelében.** Ezen előírás figyelmen kívül hagyása a műanyag tok töréséhez vezethet, mely tüzet vagy áramütést okozhat.

A Vaku részei (1. ábra)

1 Felvételi segédfény
2 Vakufej
3 Jelérintkezők
4 Vakutalp
5 Reteszzár
6 Vakufej dőlésszögmérő
7 Vakufej forgásszög mérő
8 Vaku állapotjelző lámpa (piros)
9 Felvételi segédfény állapotjelző lámpa (zöld)
10 Főkapcsoló
11 Zárkioldó
12 Vakutalp védőfedél

Csatlakoztatás és eltávolítás

■ **A Vaku csatlakoztatása**
1 Kapcsolja ki a fényképezőgépet és az SB-N5-öt, és távolítsa el a többfunkciós tartozékcsatlakoztató fedelét.
2 Távolítsa el a vakutalp védőfedelet az SB-N5-ről (2. ábra).
3 Helyezze a vakutalpat a többfunkciós tartozékcsatlakozóba (3. ábra), addig csúsztatva, míg a helyére kattan, a zár kioldója lecsúszik, és a Vakut a fényképezőgéphez rögzíti.

■ **A Vaku eltávolítása**
1 Kapcsolja ki a fényképezőgépet és az SB-N5-t.
2 A zárkioldót nyitott állásban hagyva, távolítsa el az SB-N5-t a fényképezőgép többfunkciós tartozékcsatlakozójából (4. ábra). ***Ne erőltesse.*** Helyezze vissza a vakutalp védőfedelet, amikor nem használja az SB-N5-t.

Termék ápolás

■ **Tisztítás**
- Használjon hajszárítót a por és a gyolcs eltávolítására, ezek után gyengéden törölje meg egy puha, száraz ronggyal. Miután az SB-N5-t strandon vagy tengerparton használta, törölje le a homokot vagy sót egy desztillált vízzel enyhén benedvesített törlőronggyal, majd alaposan szárítsa meg a terméket egy száraz rongy segítségével.
- Az SB-N5 nagy számban tartalmaz precíziós elektronikát. Ne tegye ki ütésnek vagy rázkódásnak.

■ **Tárolás**
A penészedést és rozsdásodást elkerülendő, az eszközt száraz, jól szellőztetett helyen tárolja. Havonta egyszer vegye elő az SB-N5-öt, és süsse el két vagy három alkalommal, hogy az eszközön belüli kondenzátor el ne romoljon. Ne tárolja az eszközt kámfor vagy naftalin tartalmú molyirtószer közelében vagy olyan helyeken:
- amelyek olyan berendezések közelében vannak, melyek erős elektromágneses mezőt generálnak,
- amelyek ki vannak téve olyan szélsőséges magas hőmérsékletnek, mely a termék hibás működését okozhatja, mint például a hősugárzó vagy egy zárt jármű egy forró napon

■ **Használat**
- A hőmérsékletben történő hirtelen változás, mely például akkor történik, amikor belépünk vagy elhagyunk egy fűtött épületet egy hideg napon, az eszközön belül páralecsapódást okozhat. A páralecsapódást elkerülendő, helyezze az eszközt egy műanyag táskába vagy más zárható tárolóba, mielőtt kitenné hőmérsékletváltozásnak.
- Ne használja az eszközt olyan berendezések közelében, amely erős elektromágneses mezőt generál, például adótornyok, vagy magasfeszültségű villamossági vezetékek. Ezen előírás figyelmen kívül hagyása a termék hibás működéséhez vezethet.

Műszaki adatok

Elektronikus konstrukció	IGBT tranzisztor (Automatic Insulated Gate Bipolar Transistor) és soros áramkör
Támogatott fényképezőgépek	Cserélhető objektívű fényképezőgépek többfunkciós tartozékcsatlakoztatóval
Kulcsszám (20 °C)	8,5 (ISO 100, m), 12 (ISO 200, m)
Tényleges vaku tartomány (i-TTL)	0,6 m-től 20 m-ig (ISO érzékenységgel, indirekt szöggel és rekeszértékkel változhat)
Támogatott vakuvezérlés módok	i-TTL, manuális
Elérhető opciók a fényképezőgép vezérlésének használatával	• **Vakumód**: derítő vakuzás (szinkron az első redőnyre), hosszú záridős szinkron az első redőnyre, és szinkron a hátsó redőnyre, hosszú záridős szinkron a hátsó redőnyre • **Vaku vezérlés mód**: i-TTL, manuális • **Vakukompenzáció**
Indirekt szög	• **Függőleges**: A vaku egészen 90°-ig elforgatható vízszintes állapotból lépésközökkel, amíg az közvetlenül nem néz előre, illetve 60°, 75° és 90° opcióknál • **Vízszintes**: 180°jobbra, majd 180°balra lépésközökkel, amíg a vaku közvetlenül nem néz előre, illetve 30°, 60°, 75°, 90°, 120°, 150°, és 180° opcióknál
Eszköz be/ki	A főkapcsolóval be és kikapcsoljuk az SB-N5-öt.
Vaku állapotjelző lámpa	Világít, amikor a töltés befejeződött Figyelmeztető jelzés: Villog (további információkért lásd a fényképezőgép *Referencia útmutatóját*)
Felvételi segédfény	Amikor az SB-N5-öt kompatibilis fényképezőgéppel használja, körülbelül hat másodpercig felvillan tárolás közben az Intelligens képválasztó és Mozgó pillanatkép módokban
Felvételi segédfény állapotjelző lámpa	Világít, ha a felvételi segédfény használható
Vaku időtartama	Világít körülbelül 1/4000 mp-ig, amikor a vakut teljes teljesítményen elsüti
Egyéb opciók	Hőkikapcsoló A firmware frissíthető a fényképezőgépről.
Méretek (Sz × Ma × Mé)	Kb. 50 × 70,5 × 40,5 mm
Súly	Kb. 70 g (csakSB-N5)
Szállított tartozékok	SS-N5 lágy tok, BS-N2000 vakutalp védőfedél

A részletezések előzetes értesítés nélkül megváltozhatnak. A Nikon nem vállal felelősséget a jelen útmutató által tartalmazott hibákból eredő károkért.

Slovenščina

Zahvaljujemo se vam za nakup bliskavice Nikon SB-N5 Speedlight. SB-N5 podpira i-TTL in ročni nadzor bliskavice, ko jo uporabljate s fotoaparati z zamenljivimi objektivi. V načinu pametnega izbora fotografij in hitre fotografije v gibanju se bliskavica ne sproži, lučka za zajemanje pa zasveti do šest sekund dolgo, da osvetli vaš motiv. Napaja se iz fotoaparata. Preden uporabite izdelek, pozorno preberite ta navodila in *Referenčni priročnik* fotoaparata (na CD-ju).

Obvestilo za stranke v Evropi
Simbol označuje, da je treba izdelek odstraniti ločeno.
Spodnje zahteve veljajo le za evropske uporabnike:
- Izdelek je določen za ločeno zbiranje in odstranjevanje na ustreznem zbirališču. Ne odvrzite ga skupaj z gospodinjskimi odpadki.
- Več informacij dobite pri prodajalcu ali lokalnih oblasteh, zadolženih za ravnanje z odpadki.

Za vašo varnost

Da ne bi poškodovali sebe ali drugih, pred uporabo izdelka v celoti preberite naslednje varnostne ukrepe. Shranite varnostna navodila na mestu, kjer bodo na voljo vsem, ki uporabljajo izdelek.

Posledice, do katerih lahko pride zaradi neupoštevanja varnostnih ukrepov, navedenih v tem poglavju, so označene z naslednjimi simboli:

⚠ OPOZO-RILO	Ta ikona označuje opozorila. Da bi se izognili morebitnim poškodbam, pred uporabo Nikonovega izdelka preberite vsa opozorila.
⚠ SVARILO	Ta ikona označuje svarila. Da ne bi poškodovali Nikonovih izdelkov, pred uporabo opreme v celoti preberite vsa svarila.

⚠ OPOZORILO
- **Ne razstavljajte.** Ne dotikajte se notranjih delov izdelka, saj se lahko poškodujete. Če pride do okvare, sme izdelek popraviti samo kvalificiran strokovnjak. Če se izdelek odpre zaradi padca ali kakšne druge nesreče, odstranite baterijo oziroma električni vmesnik in nesite izdelek na pregled na pooblaščeni servisni center Nikon.
- **V primeru okvare fotoaparat takoj izklopite.** Če se začne iz opreme kaditi ali če zavohate nenavaden vonj, izklopite električni vmesnik fotoaparata in nemudoma odstranite baterijo ter pri tem pazite, da se ne opečete. Če napravo uporabljate naprej, se lahko poškodujete ali povzročite požar. Ko odstranite baterijo iz fotoaparata, opremo odnesite na pregled na pooblaščeni servisni center Nikon.
- **Skrbite, da bo naprava suha.** Če napravo potopite v vodo ali jo izpostavite vodi (tudi dežju), lahko pride do požara ali električnega udara.
- **Ne uporabljajte v bližini vnetljivih plinov.** Ne uporabljajte elektronske opreme v bližini vnetljivih plinov, ker lahko pride do eksplozije ali požara.
- **Bliskavice ne usmerjajte v voznika motornega vozila.** Če ne upoštevate tega varnostnega ukrepa, lahko pride do nesreče.
- **Pri uporabi bliskavice bodite previdni.**
  - Če je bliskavica fotoaparata med uporabo v tesnem stiku s kožo ali drugimi predmeti, lahko povzroči požar ali opekline.
  - Uporaba bliskavice blizu oči lahko povzroči poškodbo vida. Svetujemo posebno previdnost pri fotografiranju dojenčkov, kjer naj bo bliskavica oddaljena od motiva vsaj en meter.
- **Hranite zunaj dosega otrok.** Z drobnimi deli se lahko zadušijo. Če bi otrok pogoltnil katerikoli del te opreme, se nemudoma obrnite na zdravnika.

⚠ SVARILO
- **Ne prijemajte z mokrimi rokami.** Če ne upoštevate tega varnostnega ukrepa, lahko pride do električnega udara.
- **Hranite zunaj dosega otrok.** Če tega varnostnega ukrepa ne upoštevate, lahko pride do poškodb, med drugim do električnega šoka zaradi lizanja izdelka.
- **Ne izpostavljajte hudim fizičnim sunkom.** Če tega varnostnega ukrepa ne upoštevate, lahko poškodujete notranje dele, počite ohišje ali povzročite požar.
- **Ne izpostavljajte izdelka sredstvu proti mrčesu, alkoholu, redčilu ali drugim hlapljivim kemikalijam, in ga ne shranjujte z naftalinskimi kroglicami ali kafro proti moljem.** Če tega varnostnega ukrepa ne upoštevate, lahko plastično ohišje poči, kar lahko povzroči požar ali električni udar.

Deli bliskavice Speedlight (Slika 1)

1 Lučka za zajemanje
2 Glava bliskavice
3 Signalni kontakti
4 Nožica za namestitev
5 Zatič za zaklepanje
6 Lestvica kota nagiba glave bliskavice
7 Lestvica kota vrtenja glave bliskavice
8 Indikator stanja bliskavice (rdeč)
9 Indikator stanja lučke za zajemanje (zelen)
10 Stikalo za vklop/izklop
11 Sprostitev zatiča
12 Pokrov nožice za namestitev

Nameščanje in odstranjevanje

■ **Nameščanje bliskavice Speedlight**
1 Izklopite fotoaparat in SB-N5 ter odstranite pokrov večnamenskega priključka za dodatno opremo.
2 Odstranite pokrov nožice za namestitev z SB-N5 (Slika 2).
3 Vstavite nožico za namestitev v večnamenski priključek za dodatno opremo (Slika 3) in jo potiskajte, da se zaskoči na mesto in zatič zdrsne navzdol ter zaklene bliskavico Speedlight na fotoaparat.

■ **Odstranjevanje bliskavice Speedlight**
1 Izklopite fotoaparat in SB-N5.
2 Držite sprostitev zatiča v odklenjenem položaju in odstranite SB-N5 z večnamenskega priključka za dodatno opremo (Slika 4). ***Tega ne delajte na silo.*** Ko SB-N5 ne uporabljate, znova namestite pokrov nožice za namestitev.

Skrb za izdelek

■ **Čiščenje**
- Z izpihovalnikom odstranite prah in vlakna, nato ga nežno obrišite z mehko, suho krpo. Po uporabi naprave SB-N5 na plaži ali obali obrišite z nje pesek ali sol s krpo, navlaženo z destilirano vodo, in jo temeljito osušite tako, da jo nežno obrišete s suho krpo.
- SB-N5 vsebuje veliko natančne elektronike. Ne izpostavljajte je udarcem in tresenju.

■ **Shranjevanje**
Napravo shranite na suho, zračno mesto, da ne bi na njej nastala plesen. Vzemite SB-N5 približno enkrat na mesec iz hrambe in jo dvakrat ali trikrat sprožite, da ne bi prišlo do poslabšanja delovanja zaradi kondenzacije v napravi. Naprave ne shranjujte skupaj s kafro ali naftalinskimi kroglicami, oziroma na mestih:
- ki so v bližini opreme, ki proizvaja močna elektromagnetna polja;
- ki so izpostavljena izjemno visokim temperaturam, ki lahko povzročijo okvaro izdelka, na primer poleg grelca ali v zaprtem vozilu v vročem vremenu.

■ **Uporaba**
- Hitre spremembe temperature, na primer ob vstopu v ogrevano zgradbo na hladen dan ali ob izhodu iz nje, lahko povzročijo kondenzacijo v napravi. Da bi preprečili kondenzacijo, shranite napravo v plastično vrečko ali kako drugo zaprto posodo, preden jo izpostavite hitrim spremembam temperature.
- Ne uporabljajte ali shranjujte naprave v bližini opreme, ki ustvarja močna elektromagnetna polja, na primer radijskih oddajnikov ali električnih vodov pod visoko napetostjo. Če tega varnostnega ukrepa ne upoštevate, lahko pride do okvare izdelka.

Tehnični podatki

Elektronska konstrukcija	Samodejni bipolarni tranzistor z izoliranimi vrati IGBT (Insulated Gate Bipolar Transistor) in zaporedna vezava
Podprti fotoaparati	Fotoaparati z zamenljivimi objektivi z večnamenskim priključkom za dodatno opremo
Vodilno število (20 °C)	8,5 (ISO 100, m), 12 (ISO 200, m)
Efektivni doseg bliskavice (i-TTL)	0,6 m do 20 m (se razlikuje glede na občutljivost ISO, kot odboja in zaslonko)
Podprti načini nadzora bliskavice	i-TTL, ročni
Razpoložljive možnosti z uporabo krmilnikov fotoaparata	• **Način delovanja z bliskavico**: Do-osvetlitev (sinhronizacija sprednje zavese), sprednja zavesa s počasno sinhronizacijo in sinhronizacija zavese na zadnji strani, zavesa na zadnji strani s počasno sinhronizacijo • **Način nadzora bliskavice**: i-TTL, ročni • **Izravnava bliskavice**
Kot odboja	• **Navpični**: Bliskavico lahko zavrtite navzgor za 90° z vodoravnega položaja s postanki, ko bliskavica kaže naravnost naprej in na 60°, 75° in 90° • **Vodoravni**: 180° desno do 180° levo s postanki, ko bliskavica kaže naravnost naprej in na 30°, 60°, 75°, 90°, 120°, 150° in 180°
Vklop/izklop naprave	Stikalo za vklop/izklop se uporablja za vklop/izklop SB-N5.
Indikator stanja bliskavice	Sveti, ko je polnjenje končano. Indikator opozorila: Utripa (glejte *Referenčni priročnik* fotoaparata za več informacij)
Lučka za zajemanje	Ko SB-N5 uporabljate z združljivimi fotoaparati, sveti približno šest sekund dolgo med predpomnjenjem v načinu pametnega izbora fotografij in hitre fotografije v gibanju.
Indikator stanja lučke za zajemanje	Sveti, kar kaže, da je mogoče uporabiti lučko za zajemanje.
Trajanje bliskavice	Sveti približno 1/4.000 s, ko se sproži s polno močjo.
Druge možnosti	Termalni izrez Vdelano programsko opremo lahko posodobite iz fotoaparata
Dimenzije (d × v × š)	Pribl. 50 × 70,5 × 40,5 mm
Teža	Pribl. 70 g (samo SB-N5)
Priložena dodatna oprema	Mehka torbica SS-N5, pokrov nožice za namestitev BS-N2000

Specifikacije se lahko brez opozorila spremenijo. Nikon ne odgovarja za škodo, ki bi bila posledica morebitnih napak v teh navodilih.

Latviešu

Pateicamies, ka esat iegādājušies zibspuldzi Nikon SB-N5 Speedlight. SB-N5, to izmantojot kopā ar maināmu objektīvu formāta kamerām, atbalsta i-TTL sistēmu un manuālo zibspuldzes vadību. Viedā fotogrāfijas atlasītāja un kustības momentuzņēmuma režīmos zibspuldze neuzplaiksnīs, bet uzņemamā kadra gaismotājs degs aptuveni sešas sekundes, lai izgaismotu objektu. Barošanu nodrošina kamera. Iekams lietot šo izstrādājumu, lūdzam rūpīgi izlasīt šīs instrukcijas un kameras *Atsauces rokasgrāmatu* (skatīt CD).

Paziņojums klientiem Eiropas valstīs
Šis simbols norāda, ka šis produkts ir jāsavāc atsevišķi.
Tālāk tekstā minētais attiecas tikai uz lietotājiem Eiropas valstīs:
- Šis produkts ir paredzēts atsevišķai savākšanai tam piemērotos savākšanas punktos. No tā nedrīkst atbrīvoties kā no mājsaimniecības atkritumiem.
- Lai noskaidrotu papildu informāciju, sazinieties ar mazumtirgotāju vai vietējām iestādēm, kas atbild par atkritumu apsaimniekošanu.

Jūsu drošībai

Lai nesavainotu pats sevi un citus, iekams sākt lietot šo izstrādājumu, vispirms izlasiet visus tālāk sniegtos drošības norādījumus. Glabājiet šīs drošības instrukcijas vietā, kur tās var izlasīt visi, kas lietos šo izstrādājumu.

Iespējamās sekas, ja netiek ievēroti šajā nodaļā sniegtie brīdinājumi, ir norādītas ar šādiem simboliem:

⚠ BRĪDINĀ-JUMS	Šī ikona apzīmē brīdinājumus. Lai izvairītos no iespējamiem savainojumiem, pirms šī Nikon izstrādājuma lietošanas izlasiet visus brīdinājumus.
⚠ UZMANĪ-BU!	Šī ikona apzīmē piesardzības brīdinājumus. Lai izvairītos no jūsu Nikon izstrādājuma sabojāšanas, izlasiet visus piesardzības brīdinājumus, iekams lietot ierīci.

⚠ BRĪDINĀJUMS
- **Neizjauciet!** Pieskaroties izstrādājuma iekšējām daļām, jūs varat gūt traumas. Darbības traucējumu gadījumā izstrādājumu drīkst remontēt tikai kvalificēts tehniķis. Ja izstrādājums kritiena vai cita negadījuma rezultātā pārlūst un atveras, izņemiet kameras akumulatoru un/vai maiņstrāvas adapteri un nogādājiet izstrādājumu Nikon pilnvarotā tehniskās apkopes centrā, lai to pārbaudītu.
- **Darbības traucējumu gadījumā nekavējoties izslēdziet kameru.** Ja pamanāt, ka no ierīces izdalās dūmi vai neparasta smaka, nekavējoties atvienojiet kameras maiņstrāvas adapteri un izņemiet kameras akumulatoru; to darot, uzmanieties, lai neapdedzinātos. Turpinot darbināt ierīci, tā var aizdegties vai arī jūs varat gūt savainojumus. Kad akumulators ir izņemts no kameras, nogādājiet ierīci Nikon pilnvarotā tehniskās apkopes centrā, lai to pārbaudītu.
- **Uzturiet sausu!** Ierīces iemērkšana ūdenī vai pakļaušana citādai ūdens (tostarp arī lietus) iedarbībai var izraisīt aizdegšanos vai elektriskās strāvas triecienu.
- **Nelietojiet ierīci uzliesmojošu gāzu klātbūtnē!** Nelietojiet elektroniskas ierīces uzliesmojošu gāzu klātbūtnē, jo tas var izraisīt eksploziju vai aizdegšanos.
- **Nevērsiet zibspuldzi pret motorizēta transportlīdzekļa vadītāju!** Šī brīdinājuma ignorēšana var būt avārijas iemesls.
- **Esiet piesardzīgi, lietojot zibspuldzi!**
  - Kameras izmantošana kopā ar zibspuldzi nelielā attālumā no ādas vai citiem priekšmetiem var izraisīt aizdegšanos vai apdegumus.
  - Zibspuldzes lietošana nelielā attālumā no objekta acīm var izraisīt redzes pasliktināšanos. Īpaši uzmanīgiem jābūt, fotografējot mazus bērnus; šādos gadījumos zibspuldzei jābūt vismaz viena metra attālumā no bērna.
- **Uzglabājiet bērniem nepieejamā vietā!** Mazas daļas var radīt nosmakšanas draudus. Ja bērns ir norijis kādu šīs ierīces daļu, nekavējoties sazinieties ar ārstu.

⚠ UZMANĪBU!
- **Nerīkojieties ar ierīci, ja jums ir slapjas rokas.** Šī brīdinājuma ignorēšana var būt elektriskās strāvas trieciena iemesls.
- **Uzglabājiet bērniem nepieejamā vietā!** Šī brīdinājuma neievērošana var būt savainojumu, tostarp elektriskās strāvas trieciena iemesls, ja ierīce tiek bāzta mutē.
- **Nepakļaujiet ierīci vardarbīgiem fiziskiem triecieniem.** Ignorējot šo brīdinājumu, var tikt bojātas iekšējās daļas, saplīst korpuss vai sākties degšana.
- **Nepakļaujiet ierīci insektu atbaidīšanas vielu, spirta, šķīdinātāju un citu gaistošu ķīmikāliju iedarbībai, kā arī neuzglabājiet to kopā ar naftalīna un kampara pretkožu bumbiņām.** Šī brīdinājuma ignorēšana var izraisīt plastmasas korpusa pārlūšanu, kas, savukārt, var būt aizdegšanās vai elektriskās strāvas trieciena iemesls.

Speedlight zibspuldzes daļas (1. attēls)

1 Uzņemamā kadra gaismotājs
2 Zibspuldzes galva
3 Signālu kontakti
4 Stiprinājuma pamatne
5 Fiksācijas tapa
6 Zibspuldzes slīpuma leņķa skala
7 Zibspuldzes pagriešanas leņķa skala
8 Zibspuldzes statusa indikators (sarkans)
9 Uzņemamā kadra gaismotāja statusa indikators (zaļš)
10 Barošanas slēdzis
11 Sprūda atbrīvošanas poga
12 Stiprinājuma pamatnes vāks

Piestiprināšana un noņemšana

■ **Speedlight zibspuldzes piestiprināšana**
1 Izslēdziet kameru un SB-N5 un noņemiet kameras dažādu papildpiederumu pieslēgvietas vāku.
2 Noņemiet stiprinājuma pamatnes vāku no SB-N5 (2. attēls).
3 Ievietojiet stiprinājuma pamatni dažādu papildpiederumu pieslēgvietā (3. attēls), bīdot to, līdz tā ar klikšķi nofiksējas vietā un sprūda atbrīvošanas poga noslīd uz leju, nofiksējot Speedlight zibspuldzi pie kameras.

■ **Speedlight zibspuldzes noņemšana**
1 Izslēdziet kameru un SB-N5.
2 Turot sprūda atbrīvošanas pogu atvērtā stāvoklī, noņemiet SB-N5 no kameras dažādu papildpiederumu pieslēgvietas (4. attēls). ***Nedariet to ar spēku!*** Ja SB-N5 netiek lietots, uzlieciet atpakaļ stiprinājuma pamatnes vāku.

Izstrādājuma kopšana

■ **Tīrīšana**
- Putekļu un plūksnu noņemšanai izmantojiet pūtēju, pēc tam uzmanīgi noslaukiet ar mīkstu un sausu lupatu. Ja SB-N5 ir lietots pludmalē vai jūras krastā, noslaukiet smiltis un sāli ar destilētā ūdenī viegli samitrinātu lupatu, un pēc tam rūpīgi noslaukiet to ar sausu lupatu.
- SB-N5 satur lielu daudzumu precīzas elektronikas. Nepakļaujiet to triecienu un vibrāciju iedarbībai.

■ **Uzglabāšana**
Lai nepieļautu pelējuma un miltrasas veidošanos, uzglabājiet ierīci sausā un labi vēdināmā vietā. Apmēram reizi mēnesī izņemiet SB-N5 no glabātavas un veiciet divas – trīs gaismas izlādes, lai nepieļautu ierīcē esošā kondensatora nolietošanos. Neuzglabājiet ierīci kopā ar kampara vai naftalīna pretkožu bumbiņām vai vietās, kas:
- atrodas tādu iekārtu tuvumā, kas rada spēcīgus elektromagnētiskos laukus,
- ir pakļautas ļoti augstai temperatūrai, kas var izraisīt izstrādājuma darbības traucējumus, piemēram, blakus sildītājam vai karstā dienā slēgtā automašīnā.

■ **Lietošana**
- Pēkšņas temperatūras izmaiņas, piemēram, aukstā dienā ienākot apsildāmā ēkā vai izejot no tās, ierīces iekšpusē var veidoties kondensāts. Lai nepieļautu kondensāta veidošanos, pirms pakļaušanas pēkšņām temperatūras izmaiņām ievietojiet to plastmasas maisā vai citā slēgtā konteinerā.
- Nelietojiet ierīci tādu iekārtu tuvumā, kas rada spēcīgus elektromagnētiskos laukus, piemēram, raidītāju torņu vai augstsprieguma līniju tuvumā. Šī brīdinājuma ignorēšana var būt izstrādājuma darbības traucējumu iemesls.

Specifikācijas

Elektroniskā konstrukcija	Automātisks izolēts vārtu bipolārs tranzistors (IGBT) un virknes slēguma elektriskā shēma
Atbalstītās kameras	Maināmu objektīvu formāta kameras ar dažādu papildpiederumu pieslēgvietu
Jaudas skaitlis (20 °C)	8,5 (ISO 100, m), 12 (ISO 200, m)
Efektīvais zibspuldzes diapazons (i-TTL)	No 0,6 m līdz 20 m (mainās atkarībā no ISO jutības, gaismas izkliedes leņķa un apertūras)
Atbalstītie zibspuldzes vadības režīmi	i-TTL, manuālais
Pieejamās opcijas, lietojot kameras vadības ierīces	• **Zibspuldzes režīms**: piespiedu zibspuldze (priekšējā aizkara sinhronizācija), priekšējais aizkars ar lēno sinhronizāciju, aizmugurējā aizkara sinhronizācija, aizmugurējais aizkars ar lēno sinhronizāciju • **Zibspuldzes vadības režīms**: i-TTL, manuālais • **Zibspuldzes kompensācija**
Gaismas izkliedes leņķis	• **Vertikāli**: zibspuldzi var pagriezt uz augšu par 90° no horizontāla stāvokļa, ar fiksētām pozīcijām, kad zibspuldze ir pavērsta taisni uz priekšu un 60°, 75° un 90° leņķī • **Horizontāli**: no 180° pa labi līdz 180° pa kreisi, ar fiksētām pozīcijām, kad zibspuldze ir pavērsta taisni uz priekšu un 30°, 60°, 75°, 90°, 120°, 150° un 180° leņķī
Ierīces ieslēgšana/ izslēgšana	SB-N5 ieslēgšanai un izslēgšanai izmanto barošanas slēdzi
Zibspuldzes statusa indikators	Iedegas, kad uzlāde ir pabeigta Brīdinājuma indikators: mirgo (plašāku informāciju skatiet kameras *Atsauces rokasgrāmatā*)
Uzņemamā kadra gaismotājs	Kad SB-N5 tiek lietots kopā ar saderīgām kamerām, tas iedegas uz aptuveni sešām sekundēm buferizācijas laikā viedā fotogrāfijas atlasītāja un kustības momentuzņēmuma režīmos
Uzņemamā kadra gaismotāja statusa indikators	Iedegas, norādot, ka var izmantot uzņemamā kadra gaismotāju
Zibspuldzes uzplaiksnījuma ilgums	Uzplaiksnot ar pilnu jaudu, deg aptuveni 1/4 000 s
Citas opcijas	Termiskā izslēgšanās sistēma Programmaparatūru var atjaunināt no kameras
Izmēri (W × H × D)	Aptuveni 50 × 70,5 × 40,5 mm
Svars	Aptuveni 70 g (tikai SB-N5)
Komplektā iekļautie piederumi	Mīksta soma SS-N5, stiprinājuma pamatnes vāks BS-N2000

Specifikācijas var tikt mainītas bez iepriekšēja paziņojuma. Nikon neuzņemas nekādu atbildību par kaitējumu, kas izriet no jebkādām kļūdām, kas varētu būt šajā rokasgrāmatā.

Ísland

Þakka þér fyrir að festa kaup á Nikon SB-N5 flassi. SB-N5 styður i-TTL og handvirka flassstýringu þegar það er notað með myndavélum með lausu linsusniði. Flassið smellur ekki af en kvikna mun á myndatökuljósinu í allt að sex sekúndur til að lýsa upp myndefnið í stillingunum snjallmyndavali og skyndimynd á hreyfingu. Raforkan er veitt af myndavélinni. Vinsamlegast lesið báðar þessar leiðbeiningar og *uppflettihandbókina* áður en varan er notuð (á geisladiski).

Upplýsingar fyrir viðskiptavini í Evrópu
Þetta merki segir til um að þessari vöru skuli fargað sér.
Eftirfarandi á einungis við um notendur í Evrópulöndum:
- Þessari vöru skal farga sér á viðeigandi sorp- og endurvinnslustöðvum. Ekki má fleygja henni með heimilisúrgangi.
- Nánari upplýsingar má fá hjá umboðsaðila eða staðaryfirvöldum sem sjá um úrvinnslu sorps.

Öryggisatriði

Til að koma í veg fyrir slysi á þér eða öðrum, skaltu lesa þessar varúðarleiðbeiningar í heild sinni áður en þú notar þessa vöru. Geymdu þessar varúðarleiðbeiningar þar sem allir þeir sem munu nota vöruna geta lesið þær.

Mögulegar afleiðingar þess að fara ekki eftir þessum varúðarleiðbeiningum sem taldar eru upp í þessum hluta eru sýndar með eftirfarandi táknum:

⚠ VIÐVÖRUN	Þetta tákn merkir viðvaranir. Til að fyrirbyggja möguleg slys, skaltu lesa allar viðvaranir áður en þú notar þessa Nikon vöru.
⚠ VARÚÐ	Þetta tákn merkir aðgát. Til að fyrirbyggja skemmdir á Nikon vörunni, skaltu lesa alla aðgát áður en þú notar búnaðinn.

⚠ VIÐVÖRUN
- **Ekki taka myndavélina í sundur.** Ef innra gagnvirki vörunnar er snert, getur það valdið meiðslum. Komi til bilunar, ætti varan aðeins að vera löguð af viðurkenndum tæknimanni. Skyldi varan brotna og opnast eftir fall eða annað slys, skaltu fjarlægja rafhlöðuna myndavélarinnar og/eða straumbreytinn og fara því næst með vöruna til viðurkennds þjónustuaðila Nikon til athugunar.
- **Slökktu samstundis á myndavélinni ef bilun gerir vart við sig.** Skyldir þú taka eftir því að reykur eða undarlegri lykt komi frá búnaðinum, skaltu taka straumbreytinn úr sambandi og fjarlægja rafhlöðu myndavélarinnar samstundis og gæta þess að brenna þig ekki. Áframhaldandi notkun getur valdið íkveikju eða meiðslum. Eftir að þú hefur fjarlægt rafhlöðu myndavélarinnar, skaltu fara með búnaðinn til viðurkennds þjónustuaðila Nikon til athugunar.
- **Vörunni ber að halda þurri.** Ef búnaðinum er dýpt í vatn eða sett við vatn (ásamt rigningu) getur það valdið íkveikju eða rafstuði.
- **Ekki nota nærri eldfimum lofttegundum.** Ekki nota rafbúnað nálægt eldfimum lofttegundum þar sem það getur valdið sprengingu eða íkveikju.
- **Ekki beina flassinu að stjórnanda vélknúins ökutækis.** Ef ekki er farið eftir þessum varúðarleiðbeiningum getur það valdið slysi.
- **Sýna skal aðgát þegar flassið er notað.**
  - Sé myndavélin notuð með flassi í námunda við húð eða aðra hluti getur það valdið íkveikju eða bruna.
  - Sé flassið notað í námunda við augu myndefnisins, getur það valdið sjónerfiðleikum. Þess skal sérstaklega gæta þegar teknar eru ljósmyndir af ungabörnum, þar sem flassið ætti aldrei að vera minna en einn metri frá myndefninu.
- **Geymist þar sem börn ná ekki til.** Smáhlutir geta valdið köfnunarhættu. Ef barn kyngir einhverjum hluta af þessum búnaði, hafðu þá strax samband við lækni.

⚠ VARÚÐ
- **Ekki handleika tækið með blautum höndum.** Ef ekki er farið eftir þessum varúðarleiðbeiningum, getur það valdið rafstuði.
- **Geymist þar sem börn ná ekki til.** Ef ekki er farið eftir þessum varúðarleiðbeiningum getur það leitt til meiðsla, ásamt rafstuði vegna þess að tækið var sleikt.
- **Ekki útsetja tækið fyrir áþreifanlegum ofbeldishöggum.** Ef ekki er farið eftir þessum varúðarleiðbeiningum getur það valdið skemmdum á innri hlutum, broti á umgjörð eða valdið íkveikju.
- **Ekki útsetja vöruna fyrir skordýrafælu eða alkóhóli, leysi eða öðrum rokgjörnum efnum eða geyma með nafta- eða kamfórumólkúlum.** Ef ekki er farið eftir þessum varúðarleiðbeiningum getur það valdið því að plasthlífin brotni og leitt til íkveikju eða rafstuðs.

Hlutar flassins (Mynd 1)

1 Myndatökuljós
2 Flasshaus
3 Merkjasnertar
4 Festifótur
5 Láspinni
6 Hornmælir halla fyrir flasshaus
7 Hornmælir snúnings fyrir flasshaus
8 Stöðuvísir flass (rauður)
9 Stöðuvísir fyrir myndatökuljós (grænn)
10 Aflrofi
11 Krækja á smellara
12 Hlíf fyrir festifót

Festing og fjarlæging

■ **Festa flassið**
1 Slökktu á myndavélinni og SB-N5 og fjarlægðu tengihlífina fyrir aukabúnað myndavélarinnar.
2 Fjarlægðu hlífina fyrir festifótinn á SB-N5 (Mynd 2).
3 Settu festifótinn í tengið fyrir aukabúnaðinn (Mynd 3), renndu honum þar til hann smellur á sinn stað og krækjuopnan rennur niður til að krækja flassið við myndavélina.

■ **Flassið fjarlægt**
1 Slökktu á myndavélinni og SB-N5.
2 Haltu krækjunni á smellaranum í opinni stillingu, fjarlægðu SB-N5 frá tenginu fyrir aukabúnað myndavélarinnar (Mynd 4). ***Ekki beita afli.*** Skiptu um tengið fyrir aukabúnaðinn þegar SB-N5 er ekki í notkun.

Umhirða vöru

■ **Hreinsun**
- Notaðu blásara til að fjarlægja ryk og ló og strjúktu síðan af með mjúkum og þurrum klút. Þurrkaðu sand eða salt af með smá rökum klút vættum í eimuðu vatni og þurrkaðu síðan vöruna vel með þurrum klút eftir að SB-N5 hefur verið notað við ströndina eða sjávarsíðuna.
- SB-N5 inniheldur stórt magn af nákvæmri raftækni. Ekki útsetja tækið fyrir högg eða titring.

■ **Geymsla**
Geymdu búnaðinn á þurrum og vel loftræstum stað til að koma í veg fyrir myglumyndun. Taka SB-N5 úr geymslu u.þ.b. einu sinni á mánuði og flassaðu því tvisvar eða þrisvar sinnum til að koma í veg fyrir að gufuþéttirinn inni í tækinu rýrni. Ekki geyma tækið með nafta- eða kamfórumólkúlum eða á stöðum sem:
- eru nálægt tækjum sem mynda sterk rafsegulsvið,
- eru útsett fyrir mjög hátt hitastig sem geta valdið bilun á tækinu, eins og við hliðina á hitara eða í lokuðu ökutæki á heitum degi

■ **Nota**
- Skyndilegar breytingar á hitastigi, t.d. það sem þegar gengið er inn í eða út úr heitri byggingu á köldum degi, getur valdið rakamyndun inni í tækinu. Koma skal í veg fyrir rakamyndun með því að setja tækið í plastpoka eða önnur lokuð ílát áður en farið er á milli staða þar sem hitamunur er mikill.
- Ekki nota tækið nálægt tæki sem mynda sterk rafsegulsvið, eins og sendingarturna eða háspennulínur. Ef ekki er farið eftir þessum varúðarleiðbeiningum getur það leitt til bilunar á vörunni.

Tæknilýsing

Rafræn samsetning	Sjálfvirk einangrun hliða á tvípólasmára (IGBT) og röð rafrása
Studdar myndavélar	Myndavélar með lausu linsusniði með tenginu fyrir aukabúnað
Styrkleikatala (20 °C)	8,5 (ISO 100, m), 12 (ISO 200, m)
Virkt drægi flassins (i-TTL)	0,6 m til 20 m (breytist með ISO-ljósnæmi, endurkastshorni, og ljósopi)
Studdar stillingar fyrir stjórnun á flassi	i-TTL, handvirkt
Valkostir í boði þegar stýringar myndavélarinnar eru notaðar	• **Flassstilling**: Fylliflass (samstillt við fremra lokaratjald), hæg samstilling við fremra lokaratjald og samstillt við aftara lokaratjald, hæg samstilling við aftara lokaratjald • **Stilling fyrir stjórnun á flassi**: i-TTL, handvirkt • **Flassleiðrétting**
Endurkastshorn	• **Lóðrétt**: Hægt er að snúa flassinu að 90° frá láréttu með stöðvun þar sem flassinu er beint beint áfram og að 60°, 75° og 90° • **Lárétt**: 180° hægri til 180° vinstri, með stöðvun þar sem flassinu er beint beint áfram og að 30°, 60°, 75°, 90°, 120°, 150° og 180°
Kveikt/slökkt á tæki	Aflrofi notaður til að kveikja og slökkva á SB-N5
Stöðuvísir flassins	Lýsir þegar hleðslu er lokið Viðvörunartákn: Blikkar (sjá *uppflettihandbókina* fyrir frekari upplýsingar)
Myndatökuljós	Þegar SB-N5 er notað með samhæfðum myndavélum, lýsir það upp í um sex sekúndur meðan á gagnaflutningi stendur í stillingunum snjallmyndavali og skyndimynd á hreyfingu
Stöðuvísir fyrir myndatökuljós	Lýsir til að sýna að hægt sé að nota myndaatökuljósið
Tímalengd flassins	Lýsir í um 1/4000 sek. þegar flassað er af fullu afli
Aðrir valkostir	Hitarofi Hægt er að uppfæra fastbúnað frá myndavélinni
Stærð (B × H × D)	U.þ.b. 50 × 70,5 × 40,5 mm
Þyngd	U.þ.b. 70 g (aðeins SB-N5)
Aukahlutir sem fylgja	Mjúk taska SS-N5, Tengi fyrir aukabúnað BS-N2000

Tilgreiningar efni til breytinga án tilkynningar. Nikon ber enga ábyrgð á skemmdum sem mögulegar villur í þessum bæklingi geta leitt til.

Українська

Дякуємо за придбання пристрою Nikon SB-N5 Speedlight. SB-N5 підтримує i-TTL та ручне керування спалахом при використанні з фотокамерами зі змінним об'єктивом. У режимах Вибір найкращих фото та Миттєвий знімок руху спалах не спрацює, але освітлювач зйомки буде світити близько шістьох секунд, щоб освітити об'єкт. Живлення постачається фотокамерою. Перед використанням даного виробу уважно ознайомтесь з цією інструкцією та з *Докладним посібником користувача* фотокамери (на CD).

Примітки для користувачів Європи
Така позначка означає, що цей пристрій необхідно утилізувати окремо.
Наступні відомості стосуються лише користувачів, що мешкають у європейських країнах:
- Даний пристрій необхідно утилізувати окремо у відповідному пункті збору відходів. Не викидайте разом із господарчим сміттям.
- За додатковою інформацією зверніться до роздрібного продавця або місцевих органів, що відповідають за утилізацію відходів.

Заходи безпеки

Щоб запобігти завданню шкоди собі або іншим, уважно ознайомтесь з наступними правилами техніки безпеки перед використанням даного виробу. Зберігайте дані правила безпеки у місці, доступному для ознайомлення для всіх користувачів продукту.

Наслідки, до яких може призвести недотримання правил, зазначених у даному розділі, зображені за допомогою наступних символів:

⚠ ЗАСТЕРЕЖЕННЯ	Цим символом позначені застереження. Щоб запобігти можливому завданню шкоди, перед використанням даного виробу Nikon прочитайте всі застереження.
⚠ ПОПЕРЕДЖЕННЯ	Цим символом позначені попередження. Щоб запобігти пошкодженню продукту Nikon, перед використанням обладнання прочитайте всі попередження.

⚠ ЗАСТЕРЕЖЕННЯ
- **Не розбирайте виріб.** Торкання внутрішніх деталей виробу може призвести до травмування. У разі несправності виріб має бути відремонтований тільки кваліфікованим спеціалістом. У разі пошкодження виробу в результаті падіння або іншого випадку вийміть елемент живлення фотокамери та/або адаптер змінного струму, а потім віднесіть виріб до авторизованого центру Nikon для перевірки.
- **У разі несправності одразу ж вимкніть фотокамеру.** Якщо ви помітили дим або незвичний запах, що йде від обладнання, негайно від'єднайте адаптер змінного струму фотокамери та вийміть елемент живлення фотокамери, слідкуючи, щоб уникнути опіків. Продовження експлуатації може призвести до пожежі або травмування. Вийнявши елемент живлення з фотокамери, віднесіть обладнання до авторизованого сервісного центру Nikon для перевірки.
- **Зберігайте у сухому місці.** Занурення обладнання у воду або дія на нього води (включаючи дощ) може викликати пожежу або електрошок.
- **Не використовуйте поряд з вогненебезпечним газом.** Не використовуйте електронне обладнання поряд з вогненебезпечним газом, оскільки це може призвести до вибуху або пожежі.
- **Не направляйте спалах на водія транспортного засобу.** Недотримання цього правила може призвести до нещасного випадку.
- **Дотримуйтесь обережності при використанні спалаху.**
  - Використання фотокамери зі спалахом при тісному контакті зі шкірою або іншими предметами може викликати пожежу або опіки.
  - Використання спалаху близько до очей об'єкта може викликати порушення зору. Особливу увагу слід приділяти при фотографуванні дітей, коли спалах має бути на відстані не менше, ніж один метр від об'єкту.
- **Зберігайте у місці, недоступному для дітей.** Маленькі деталі створюють загрозу застрявання. Якщо дитина проковтнула будь-яку деталь даного обладнання, негайно зверніться до лікаря.

⚠ ПОПЕРЕДЖЕННЯ
- **Не беріть мокрими руками.** Недотримання цього правила може призвести до електрошоку.
- **Зберігайте у місці, недоступному для дітей.** Недотримання цього правила може призвести до травмування, у тому числі електрошоку, викликаному облизуванням виробу.
- **Не піддавайте сильним механічним ударам.** Невиконання цього правила може пошкодити внутрішні деталі, розірвати обшивку або викликати пожежу.
- **Не піддавайте виріб дії засобів від комах, спирту, розчинника або інших хімікатів, що випаровуються, та не зберігайте поряд з нафтою або камфорними кульками.** Невиконання цього правила може викликати пошкодження пластикової обшивки, призводячи до пожежі або електрошоку.

Деталі Speedlight (Малюнок 1)

1 Освітлювач зйомки
2 Головка спалаху
3 Сигнальні контакти
4 Ніжка для встановлення
5 Фіксуючий штифт
6 Шкала кута нахилу головки спалаху
7 Шкала кута повороту головки спалаху
8 Індикатор стану спалаху (червоний)
9 Індикатор стану освітлювача зйомки (зелений)
10 Перемикач живлення
11 Клямка
12 Кришка ніжки для встановлення

Під'єднання та від'єднання

■ **Під'єднання Speedlight**
1 Вимкніть фотокамеру та SB-N5 і зніміть кришку порта для підключення кількох аксесуарів фотокамери.
2 Зніміть з SB-N5 кришку ніжки для встановлення (Малюнок 2).
3 Вставте ніжку для встановлення в порт для підключення кількох аксесуарів (Малюнок 3), засуваючи її, доки вона не стане на своє місце, а клямка не зсунеться, щоб зафіксувати Speedlight на фотокамері.

■ **Від'єднання Speedlight**
1 Вимкніть фотокамеру та SB-N5.
2 Утримуючи клямку у положенні при розфіксації, зніміть SB-N5 з порту для підключення кількох аксесуарів фотокамери (Малюнок 4). ***Не застосовуйте силу.*** Поверніть на місце кришку ніжки для встановлення, якщо SB-N5 не використовується.

Догляд за виробом

■ **Чищення**
- Для видалення пилу застосуйте грушу, потім обережно протріть м'якою сухою тканиною. Після використання SB-N5 на пляжі або біля моря видаліть пісок або сіль тканиною, злегка зволоженою у дистильованій воді, а потім ретельно висушіть виріб, обережно витираючи його сухою тканиною.
- SB-N5 містить велику кількість точних електронних схем. Не піддавайте струсу або вібрації.

■ **Зберігання**
Щоб запобігти утворенню цвілі і грибка, зберігайте пристрій в сухому, добре вентильованому місці. Приблизно раз на місяць діставайте SB-N5 та активізуйте його два-три рази, щоб зберегти конденсатор всередині пристрою від погіршення. Не зберігайте пристрій разом з камфорними або нафтовими кульками чи у місцях, які:
- розташовані поблизу обладнання, що виробляє сильні електромагнітні поля,
- піддаються дії дуже високих температур, що можуть викликати несправність виробу, наприклад, поряд з обігрівачем або в закритому автомобілі в жаркий день.

■ **Використання**
- Раптові зміни температури, наприклад такі, що трапляються при вході або виході з будинку, що обігрівається, в холодний день, можуть викликати утворення конденсату всередині пристрою. Щоб запобігти утворенню конденсату, покладіть пристрій у поліетиленовий пакет або інший герметичний контейнер до того, як відбудуться раптові зміни температури.
- Не використовуйте пристрій поряд з обладнанням, що виробляє сильні електромагнітні поля, наприклад, опорами ліній зв'язку або високовольтними лініями електропередач. Недотримання цього правила може викликати несправність виробу.

Технічні параметри

Електронна конструкція	Автоматичний біполярний транзистор з ізольованим затвором (IGBT) і послідовна схема
Підтримувані фотокамери	Фотокамери зі змінним об'єктивом та з портом для підключення кількох аксесуарів
Ведуче число (20 °C)	8,5 (ISO 100, м), 12 (ISO 200, м)
Діапазон дії спалаху (i-TTL)	Від 0,6 м до 20 м (змінюється в залежності від чутливості ISO, кута розсіювання та діафрагми)
Підтримувані режими керування спалахом	i-TTL, ручний
Опції, доступні при використанні елементів керування фотокамери	• **Режим спалаху**: Заповнюючий спалах (синхронізація за першою шторкою), повільна синхронізація за першою шторкою і синхронізація за задньою шторкою, повільна синхронізація за задньою шторкою • **Режим керування спалахом**: i-TTL, ручний • **Корекція спалаху**
Кут розсіювання	• **Вертикальне**: Спалах може повертатись на 90° від горизонту із зупинками, коли спалах направлений безпосередньо вперед та на 60°, 75° і 90° • **Горизонтальне**: Від 180° направо до 180° наліво із зупинками, коли спалах направлений безпосередньо вперед та на 30°, 60°, 75°, 90°, 120°, 150° і 180°
Пристрій вмикання/ вимикання	Перемикач живлення, що застосовується для вмикання та вимикання SB-N5
Індикатор стану спалаху	Спалахує, коли заряджання завершено Індикатор застереження: Блимає (за додатковою інформацією зверніться до *Докладного посібника користувача* фотокамери).
Освітлювач зйомки	При використанні SB-N5 з сумісними фотокамерами світить близько шести секунд протягом застосування буферної пам'яті в режимах Вибір найкращих фото та Миттєвий знімок руху
Індикатор стану освітлювача зйомки	Коли світиться, це означає, що освітлювач зйомки можна застосовувати
Тривалість спалаху	Світиться приблизно 1/4000 с при включенні на повну міць
Інші опції	Термовимикач Мікропрограма може оновлюватися з фотокамери
Розміри (В × Ш × Г)	Приблизно 50 × 70,5 × 40,5 мм
Маса	Прибл. 70 г (тільки SB-N5)
Аксесуари в комплекті	М'який чохол SS-N5, Кришка ніжки для встановлення BS-N2000

Характеристики підлягають зміні без попередження. Nikon не несе відповідальності за пошкодження, які можуть бути спричинені через будь-які помилки, котрі цей посібник може містити.

© 2011 Nikon Corporation