Nikon FT1

En Mount Adapter
User's Manual

Es Adaptador de montura
Manual del usuario

Ru Переходник байонета
Руководство пользователя

Pt Adaptador de encaixe
Manual do utilizador

Gr Προσαρμογέας μοντούρας
Εγχειρίδιο οδηγιών χρήσης

Pl Adapter do mocowania
Instrukcja obsługi

Cz Adaptér bajonetu
Návod k obsluze

Hu Bajonett adapter
Használati útmutató

Sk Bajonetový adaptér
Užívateľská príručka

Ro Adaptor pentru montură
Manualul utilizatorului

Ua Монтажний адаптер
Посібник користувача

AMA14346
Printed in Europe
SB1K01(B5)
7MVA04B5-01

NIKON CORPORATION

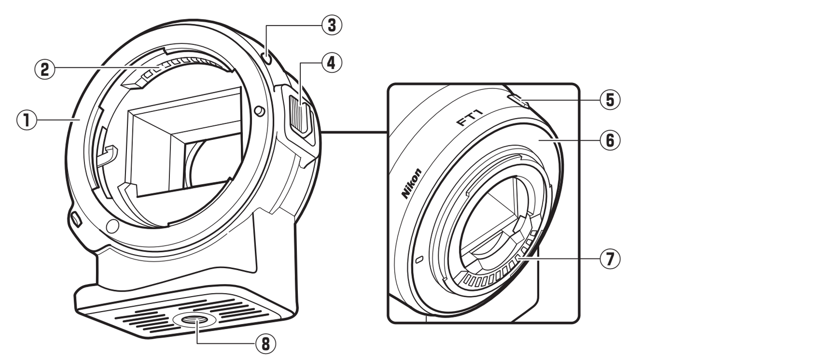

Figure 1/Figura 1/Рисунок 1/Figura 1/Εικόνα 1/Rysunek 1

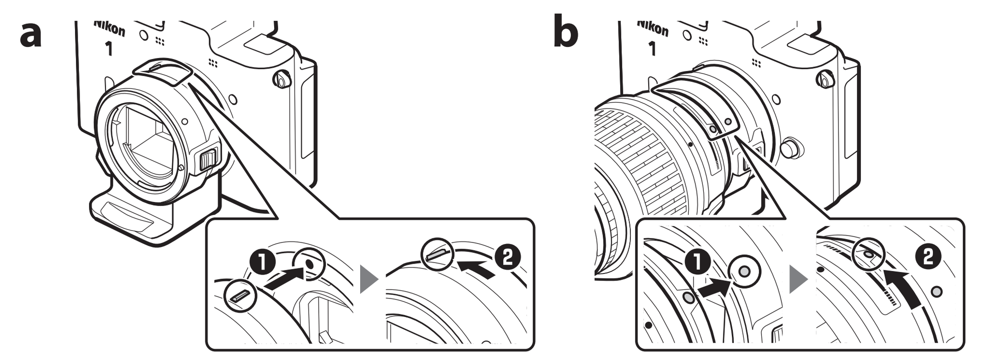

Figure 2/Figura 2/Рисунок 2/Figura 2/Εικόνα 2/Rysunek 2

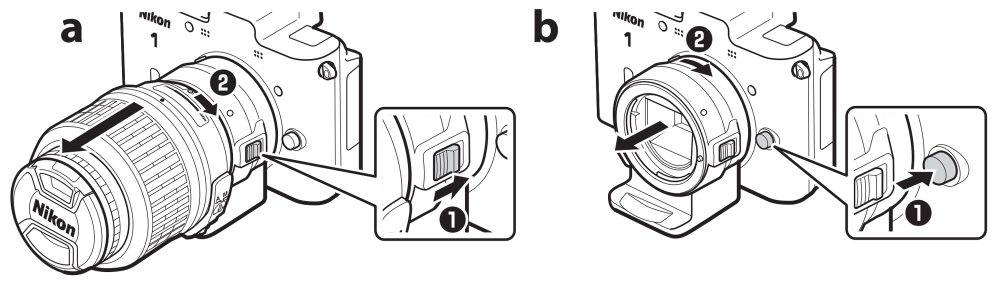

Figure 3/Figura 3/Рисунок 3/Figura 3/Εικόνα 3/Rysunek 3

English

Thank you for your purchase of an FT1 mount adapter. Before using this product, please carefully read both these instructions and the camera and lens manuals.

Note: The FT1 allows NIKKOR F mount lenses to be used with Nikon 1 interchangeable lens format digital cameras (for information on the lenses that can be used with the FT1, see the supplied list of compatible NIKKOR F mount lenses). The angle of view of an F mount lens mounted on the FT1 is equivalent to that of a 35 mm format lens with a focal length about 2.7× longer.

For Your Safety

⚠ **CAUTIONS**

- **Do not disassemble.** Touching the product's internal parts could result in injury. In the event of malfunction, the product should be repaired only by a qualified technician. Should the product break open as the result of a fall or other accident, remove the camera battery and/or disconnect the AC adapter and then take the product to a Nikon-authorized service center for inspection.
- **Turn the camera off immediately in the event of malfunction.** Should you notice smoke or an unusual smell coming from the equipment, immediately unplug the AC adapter and remove the camera battery, taking care to avoid burns. Continued operation could result in fire or injury. After removing the battery, take the equipment to a Nikon-authorized service center for inspection.
- **Do not use in the presence of flammable gas.** Operating electronic equipment in the presence of flammable gas could result in explosion or fire.
- **Do not look at the sun through lenses or the camera viewfinder.** Viewing the sun or other bright light source through lenses or the viewfinder could cause permanent visual impairment.
- **Keep out of reach of children.** Failure to observe this precaution could result in injury.
- **Observe the following precautions when handling the adapter, camera, or lenses**:
  - Keep dry. Failure to observe this precaution could result in fire or electric shock.
  - Do not handle with wet hands. Failure to observe this precaution could result in electric shock.
  - Keep the sun well out of the frame when shooting backlit subjects. Sunlight focused into the camera or mount adapter when the sun is in or close to the frame could cause a fire.
  - If lenses will not be used for an extended period, attach the front and rear lens caps and store out of direct sunlight. If left in direct sunlight, lenses could focus the sun's rays onto flammable objects, causing fire.
- **Do not carry tripods with an adapter, lens, or camera attached.** You could trip or accidentally strike others, resulting in injury.
- **Do not leave the product where it will be exposed to extremely high temperatures, such as in an enclosed automobile or in direct sunlight.** Failure to observe this precaution could adversely affect the product's internal parts, causing fire.

Parts of the Adapter (Figure 1)

① Nikon F mount (attaches to lens)
② Lens signal contacts
③ Lens mounting mark
④ Lens release
⑤ Adapter mounting mark
⑥ Nikon 1 mount (attaches to camera)
⑦ CPU contacts
⑧ Tripod socket

Attachment and Removal

(illustrations show a Nikon 1 V1 digital camera)

Before attaching or removing the adapter, turn the camera off. Choose a location out of direct sunlight and be careful to prevent dust from entering the camera. While attaching lenses, avoid pressing the camera or adapter lens release.

■ **Attaching the Adapter and Lens (Figure 2)**

1. **Remove the body cap from the camera and the body and rear lens caps from the adapter.**
2. **Attach the adapter to the camera.**
   Keeping the adapter mounting mark aligned with the mounting mark on the camera body (a-①), position the adapter on the camera and then rotate it counterclockwise until it clicks into place (a-②).
3. **Remove the rear lens cap.**
4. **Attach the lens to the adapter.**
   Keeping the lens mounting mark aligned with the lens mounting mark on the adapter (b-①), position the lens on the adapter and then rotate it counterclockwise until it clicks into place (b-②).

■ **Detaching the Lens and Adapter (Figure 3)**

1. **Detach the lens.**
   Press and hold the adapter lens release (a-①) while turning the lens clockwise (a-②).
2. **Detach the adapter.**
   Press and hold the camera lens release button (b-①) while turning the adapter clockwise (b-②).
3. **Replace the caps on the camera, adapter, and lens.**

Compatible Lenses

The adapter can be used with the following F mount NIKKOR lenses, including DX lenses but excluding IX-NIKKOR lenses, lenses for the F3AF, non-AI lenses, teleconverters, and auto extension rings.

■ **Focus**

Lens	Type		Lens focus mode	Camera focus mode: Autofocus (AF)	Camera focus mode: Manual focus (MF)	Electronic rangefinder[1]
AF	AF-S	G, D	M/A, A/M	M/A, A/M	MF	✔
			A	AF	MF	✔
			M	MF	MF	✔
	AF-I	D	M/A, M	MF	MF	✔
	AF	G	A, M	MF	MF	✔
		D	A	MF	MF	✔
			M	MF	MF	✔
		—	—	MF	MF	✔
MF	PC-E, PC	D	—	MF	MF	✔[2]
	AI-P	—	—	MF	MF	✔
	AI	—	—	MF	MF	—

1. CPU lenses only.
2. Not available if lens is shifted or tilted.

■ **Exposure**

Lens	Type		Exposure mode: P[1], S	A, M	SCENE	Metering: ▣	◉, ⊡
AF	AF-S	G, D	✔	✔	—	✔	✔
	AF-I	D	✔	✔	—	✔	✔
	AF	G, D	✔	✔	—	✔	✔
		—	✔	✔	—	✔	✔
MF	PC-E	D	✔[2]	✔	—	✔[2]	✔[2]
	PC	D	✔[3]	✔	—	✔[2]	✔[2]
	AI-P	—	✔	✔	—	✔	✔
	AI	—	✔[3]	✔	—	—	✔

1. Uses special exposure program.
2. Not available if lens is shifted or tilted.
3. Camera uses aperture-priority auto exposure control.

■ **Vibration Reduction**

Vibration reduction (VR) is available when a VR lens is attached and can be accessed using the vibration reduction ON/OFF switch on the lens. There is no need to adjust settings in the camera menus.

Focus

Autofocus may be less precise when **S Shutter-priority auto**, **A Aperture-priority auto**, or **M Manual** is selected for **Exposure mode**. Focus manually if you have trouble focusing using autofocus. With some lenses, the focus distance indicator may not display the actual distance to the subject or the minimum focus distance may increase.

Caring for the Adapter

- When using the adapter with lenses weighing over 380 g (13.4 oz), support the lens when holding the camera and do not use the camera strap. Failure to observe these precautions could damage the camera lens mount.
- When using telephoto lenses equipped with a tripod collar, attach the tripod to the lens tripod collar rather than to the adapter tripod socket.

- Keep the CPU and lens signal contacts clean.
- Do not touch the interior of the mount adapter. Use a blower or soft brush to remove dust, being careful not to rub or scratch the inside of the adapter.
- Attach the lens cap or mount adapter or camera body cap as appropriate to keep the lens and lens mount covered at all times when the camera is not in use.
- Use a blower to remove dust and lint and a soft, dry cloth to remove smudges and fingerprints. Salt can be removed using a soft cloth lightly dampened with fresh water before drying the adapter with a soft, dry cloth. *Never use organic solvents such as paint thinner or benzene.*
- Attach the body and rear lens caps when the adapter is not in use.
- If the adapter will not be used for an extended period, store it in a cool, dry location to prevent mold and rust. Do not store in direct sunlight or with naphtha or camphor moth balls.
- Keep the adapter dry. Rusting of the internal mechanism can cause irreparable damage.
- Leaving the adapter in extremely hot locations could damage or warp parts made from reinforced plastic.

Supplied Accessories

- Body Cap BF-1B
- Rear Lens Cap LF-N1000

Compatible Accessories

- Lens Soft Case CL-N101

Specifications

- **Type**: Mount adapter
- **Supported cameras**: Nikon 1 interchangeable lens format digital cameras (Nikon 1 V1 supported from firmware version A 1.10/B 1.10, Nikon 1 J1 from firmware version A 1.10/B 1.10)
- **Dimensions**: Approx. 61.5 mm diameter (excluding projections) × 42.5 mm
- **Weight**: Approx. 150 g/5.3 oz

Nikon reserves the right to change the specifications of the hardware described in this manual at any time and without prior notice.

Español

Gracias por adquirir un adaptador de montura FT1. Antes de utilizar este producto, lea detenidamente estas instrucciones y los manuales de la cámara y del objetivo.

Nota: El FT1 permite que los objetivos con montura F NIKKOR puedan ser utilizados con cámaras digitales de formato de objetivo intercambiable Nikon 1 (para más información acerca de los objetivos que pueden utilizarse con el FT1, consulte la lista suministrada de objetivos con montura F NIKKOR compatibles). El ángulo de visión de un objetivo con montura F instalado en el FT1 es equivalente al de un objetivo con formato de 35 mm con una distancia focal de aproximadamente ×2,7 más larga.

Por su seguridad

⚠ **PRECAUCIONES**

- **No desmontar.** Tocar las partes internas del producto puede ocasionar lesiones. En caso de avería, el producto debe ser reparado exclusivamente por un técnico cualificado. Si el interior del producto quedase expuesto como resultado de una caída u otro tipo de accidente, extraiga la batería de la cámara y/o desconecte el adaptador de CA y, a continuación, lleve el producto a un servicio técnico autorizado de Nikon para su inspección.
- **Apague inmediatamente la cámara en caso de mal funcionamiento.** Si llegara a notar humo o un olor inusual proveniente del equipo, desconecte inmediatamente el adaptador de CA y quite la batería de la cámara, procurando evitar quemaduras. Si continúa operando el equipo podría causar fuego o lesiones. Después de quitar la batería, lleve el equipo a un servicio técnico autorizado de Nikon para inspeccionarlo.
- **No lo use en presencia de gas inflamable.** Operar equipo electrónico en la presencia de gas inflamable podría resultar en una explosión o incendio.
- **No mire directamente al sol a través de los objetivos o del visor de la cámara.** Mirar hacia el sol u otras fuentes de luz intensa a través de los objetivos o del visor podría provocar discapacidades visuales permanentes.
- **Manténgalo lejos del alcance de los niños.** De no tener en cuenta esta precaución podría resultar en lesiones.
- **Al manipular el adaptador, la cámara o los objetivos, cumpla con las siguientes precauciones**:
  - Mantener seco. De no cumplir con esta precaución podría provocar incendios o descargas eléctricas.
  - No manipular con las manos mojadas. De no cumplir con esta precaución podría sufrir descargas eléctricas.
  - Al disparar sujetos a contraluz, mantenga el sol fuera del alcance del encuadre. La luz directa del sol enfocada en la cámara o en el adaptador de montura cuando el sol se encuentre cerca o en el encuadre puede provocar un incendio.
  - Si no va a utilizar los objetivos durante un período prolongado, coloque las tapas de objetivo delantera o trasera y guárdelos fuera del alcance de la luz del sol. Si permanecen en contacto con la luz directa del sol, los objetivos podrían reflejar los rayos del sol sobre objetos inflamables, provocando un incendio.
- **No transporte los trípodes con un adaptador, objetivo o cámara instalados.** Podría tropezar o golpear accidentalmente a otra persona, provocando lesiones.
- **No deje el producto en lugares en los que puede quedar expuesto a altas temperaturas, como por ejemplo en el interior de un vehículo cerrado o bajo la luz directa del sol.** De no cumplir con esta precaución podría afectar negativamente a las partes internas del producto, provocando un incendio.

Partes del adaptador (figura 1)

① Montura F Nikon (se instala en el objetivo)
② Contactos de la señal de objetivo
③ Marca de montaje del objetivo
④ Liberación del objetivo
⑤ Marca de montaje del adaptador
⑥ Montura 1 Nikon (se instala en la cámara)
⑦ Contactos CPU
⑧ Rosca para el trípode

Instalación y extracción

(las imágenes muestran una cámara digital Nikon 1 V1)

Antes de instalar o extraer el adaptador, apague la cámara. Seleccione un lugar fuera del alcance de la luz directa del sol y no permita la entrada de polvo en la cámara. Durante la instalación de los objetivos, evite presionar la liberación del objetivo adaptador o cámara.

■ **Instalación del adaptador y del objetivo (figura 2)**

1. **Extraiga la tapa del cuerpo de la cámara y las tapas del objetivo trasero y del cuerpo del adaptador.**
2. **Instale el adaptador en la cámara.**
   Manteniendo la marca de montaje del adaptador alineada con la marca de montaje del cuerpo de la cámara (a-①), coloque el adaptador en la cámara y, a continuación, gírelo en dirección contraria a las manecillas del reloj hasta que oiga un clic indicando que está colocado en su lugar (a-②).
3. **Extraiga la tapa trasera del objetivo.**
4. **Coloque el objetivo en el adaptador.**
   Manteniendo la marca de montaje alineada con la marca de montaje del objetivo en el adaptador (b-①), coloque el objetivo en el adaptador y, a continuación, gírelo en dirección contraria a las manecillas del reloj hasta que oiga aun clic indicando que está colocado en su lugar (b-②).

■ **Desmontaje del objetivo y del adaptador (figura 3)**

1. **Desmonte el objetivo.**
   Mantenga pulsada la liberación del objetivo adaptador (a-①) mientras gira el objetivo en la dirección de las manecillas del reloj (a-②).
2. **Desmonte el adaptador.**
   Mantenga pulsado el botón de liberación del objetivo de la cámara (b-①) mientras gira el adaptador en la dirección de las manecillas del reloj (b-②).
3. **Vuelva a colocar las tapas de la cámara, del adaptador y del objetivo.**

Objetivos compatibles

El adaptador puede utilizarse con los siguientes objetivos de montura F NIKKOR, incluyendo objetivos DX pero excluyendo objetivos IX-NIKKOR, objetivos para el F3AF, objetivos no AI, teleconversores, y anillos de extensión automáticos.

■ **Enfoque**

Objetivo	Tipo		Modo de enfoque del objetivo	Modo de enfoque de la cámara: Autofoco (AF)	Modo de enfoque de la cámara: Enfoque manual (MF)	Telémetro electrónico[1]
AF	AF-S	G, D	M/A, A/M	M/A, A/M	MF	✔
			A	AF	MF	✔
			M	MF	MF	✔
	AF-I	D	M/A, M	MF	MF	✔
	AF	G	A, M	MF	MF	✔
		D	A	MF	MF	✔
			M	MF	MF	✔
		—	—	MF	MF	✔
MF	PC-E, PC	D	—	MF	MF	✔[2]
	AI-P	—	—	MF	MF	✔
	AI	—	—	MF	MF	—

1. Únicamente objetivos con CPU.
2. No disponible si cambia o inclina el objetivo.

■ **Exposición**

Objetivo	Tipo		Modo de exposición: P[1], S	A, M	SCENE	Medición: ▣	◉, ⊡
AF	AF-S	G, D	✔	✔	—	✔	✔
	AF-I	D	✔	✔	—	✔	✔
	AF	G, D	✔	✔	—	✔	✔
		—	✔	✔	—	✔	✔
MF	PC-E	D	✔[2]	✔	—	✔[2]	✔[2]
	PC	D	✔[3]	✔	—	✔[2]	✔[2]
	AI-P	—	✔	✔	—	✔	✔
	AI	—	✔[3]	✔	—	—	✔

1. Utiliza un programa de exposición especial.
2. No disponible si cambia o inclina el objetivo.
3. La cámara utiliza el control de exposición automático con prioridad al diafragma.

■ **Reducción de la vibración**

La reducción de la vibración (VR) está disponible al instalar un objetivo VR y puede accederse utilizando el interruptor ON/OFF de reducción de la vibración del objetivo. No hay necesidad de ajustar la configuración en los menús de la cámara.

Enfoque

El autofoco podría ser menos preciso si selecciona **S Auto. con prior. a obtur.**, **A Auto. con prior. a diafrag.**, o **M Manual** para **Modo de exposición**. Si tiene problemas utilizando el autofoco, enfoque manualmente. Con algunos objetivos, el indicador de la distancia del enfoque podría no mostrar la distancia real hacia el sujeto o la distancia de enfoque mínima podría aumentar.

Cuidado del adaptador

- Al utilizar el adaptador con objetivos cuyo peso supere los 380 g (13,4 onzas), agarre el objetivo al sujetar la cámara y no utilice la correa de la cámara. De no cumplir con estas precauciones podría dañar la montura del objetivo de la cámara.
- Al utilizar objetivos con telefoto equipados con un anillo de trípode, coloque el trípode en el anillo de trípode del objetivo y no en la rosca de trípode adaptador.

- Mantenga el CPU y los contactos de señal del objetivo limpios.
- No toque el interior del adaptador de montura. Utilice una perilla o un cepillo suave para eliminar la suciedad, teniendo cuidado de no rozar o rayar el interior del adaptador.
- Instale la tapa del objetivo o adaptador de montura o la tapa del cuerpo de la cámara según sea necesario para mantener el objetivo y la montura del objetivo cubiertos en todo momento cuando la cámara no esté en uso.
- Utilice una perilla para eliminar el polvo y la pelusilla y un paño seco y suave para eliminar las manchas y huellas digitales. Puede eliminar la sal utilizando un paño suave ligeramente humedecido con agua corriente antes de secar el adaptador con un paño seco y suave. *No utilice disolventes orgánicos como por ejemplo diluyente de pintura o benceno.*
- Instale las tapas del objetivo trasero y del cuerpo si no va a utilizar el adaptador.
- Si no va a utilizar el adaptador durante largos periodos de tiempo, almacénelo en un lugar fresco y seco para prevenir la aparición de moho y oxidación. No almacenar bajo la luz solar directa o con bolas de naftalina y alcanfor.
- Mantenga el adaptador seco. Si el mecanismo interno se oxida podría producir daños irreparables.
- Dejar el adaptador en ubicaciones extremadamente calientes podría dañar o deformar las partes hechas de plástico reforzado.

Accesorios suministrados

- Tapa del cuerpo BF-1B
- Tapa trasera del objetivo LF-N1000

Accesorios compatibles

- Estuche blando para objetivo CL-N101

Especificaciones

- **Tipo**: Adaptador de montura
- **Cámaras compatibles**: Cámaras digitales de formato de objetivo intercambiable Nikon 1 (Nikon 1 V1 compatible con la versión de firmware A 1.10/B 1.10, Nikon 1 J1 con la versión de firmware A 1.10/B 1.10)
- **Dimensiones**: Aprox. 61,5 mm de diámetro (excluyendo proyecciones) × 42,5 mm
- **Peso**: Aprox. 150 g/5,3 onzas

Nikon se reserva el derecho de cambiar las especificaciones del hardware descritas en este manual en cualquier momento y sin previo aviso.

Русский

Благодарим Вас за приобретение переходника байонета FT1. Перед использованием данного изделия, пожалуйста, внимательно прочтите прилагаемые к нему инструкции, а также руководства пользователя к фотокамере и объективу.

Примечание: Переходник FT1 позволяет использовать объективы с байонетом NIKKOR F с цифровыми фотокамерами Nikon 1 со сменными объективами (для получения информации об объективах, которые могут использоваться с переходником FT1 см. прилагаемый перечень совместимых объективов с байонетом NIKKOR F). Угол зрения объектива с байонетом F, установленном на переходник FT1, равен углу зрения объектива форматом 35 мм с фокусным расстоянием длиннее примерно в 2,7×.

Для Вашей безопасности

⚠ **ВНИМАНИЕ**

- **Не разбирайте устройство.** Прикосновение к внутренним частям изделия может вызвать телесные повреждения. В случае неисправности ремонт изделия должен выполнять только квалифицированный специалист. Если изделие разбилось в результате падения или при других обстоятельствах, извлеките батарею фотокамеры и/или отключите сетевой блок питания, а затем отнесите изделие для проверки в официальный сервисный центр Nikon.
- **Немедленно выключите фотокамеру во избежание неисправности.** Как только Вы заметили, что от оборудования исходит дым или необычный запах, немедленно отсоедините сетевой блок питания и снимите батарею с фотокамеры, чтобы избежать возгорания. Если изделие продолжит работать, это может привести к пожару или травмам. После снятия батареи, отнесите оборудование в официальный сервисный центр Nikon для проверки.
- **Не используйте вблизи легковоспламеняющегося газа.** Использование электронного оборудования вблизи легковоспламеняющегося газа может привести к взрыву или пожару.
- **Не смотрите на солнце через объективы или видоискатель фотокамеры.** Взгляд на солнце или другой яркий источник света через объективы или видоискатель может вызвать необратимое ухудшение зрения.
- **Храните в недоступном для детей месте.** Несоблюдение этой меры предосторожности может стать результатом травм.
- **Соблюдайте следующие предосторожности при обращении с переходником, фотокамерой или объективом**:
  - Берегите устройство от влаги. Несоблюдение этого требования может привести к возгоранию или поражению электрическим током.
  - Не прикасайтесь к устройству мокрыми руками. Несоблюдение этого требования может привести к поражению электрическим током.
  - При съемке освещенных сзади объектов не допускайте попадания солнечных лучей в кадр. Солнечные лучи, сфокусированные в фотокамере или переходник байонета, когда солнце находится в кадре или рядом с ним, могут стать причиной пожара.
  - Если объективы не будут использоваться в течение длительного времени, установите на них передние и задние крышки и храните их подальше от прямого солнечного света. Если объективы оставить на прямом солнечном свету, то они могут сфокусировать солнечные лучи на воспламеняющиеся предметы, что приведет к возгоранию.
- **Не переносите штативы с установленным на них переходником, объективом или фотокамерой.** Вы можете споткнуться или случайно ударить других людей, что приведет к травмам.
- **Не оставляйте изделие в местах, где оно может быть подвергнуто воздействию высоких температур, таких как, закрытые автомобили или прямой солнечный свет.** Несоблюдение этого указания может негативно повлиять на внутренние части изделия, вызвав возгорание.

Части переходника (Рис. 1)

① Байонет F Nikon (устанавливается на объектив)
② Сигнальные контакты объектива
③ Метка крепления объектива
④ Кнопка отсоединения объектива
⑤ Метка крепления переходника
⑥ Байонет 1 Nikon (устанавливается на фотокамеру)
⑦ Контакты микропроцессора
⑧ Штативное гнездо

Установка и снятие

(на рисунках показана цифровая фотокамера Nikon 1 V1)

Перед установкой или снятием переходника выключите фотокамеру. Выберите место, куда не попадает солнечный свет, и будьте осторожны, чтобы в фотокамеру не попала пыль. Во время установки объектива не допускайте нажатия кнопки отсоединения фотокамеры или переходника.

■ **Установка переходника и объектива (Рис. 2)**

1. **Снимите защитную крышку с фотокамеры и защитную и заднюю крышки объектива с переходника.**
2. **Установите переходник на фотокамеру.**
   Совмещая метку крепления переходника с меткой крепления на корпусе фотокамеры (a-①), установите переходник на фотокамеру, а затем поверните его против часовой стрелки до щелчка (a-②).
3. **Снимите заднюю защитную крышку объектива.**
4. **Установите объектив на переходник.**
   Совмещая метку крепления объектива с меткой крепления объектива на переходнике (b-①), установите объектив на переходник, а затем поверните его против часовой стрелки до щелчка (b-②).

■ **Снятие объектива и переходника (Рис. 3)**

1. **Снимите объектив.**
   Нажмите и удерживайте нажатой кнопку отсоединения переходника (a-①), поворачивая объектив по часовой стрелке (a-②).
2. **Снимите переходник.**
   Нажмите и удерживайте нажатой кнопку отсоединения фотокамеры (b-①), поворачивая переходник по часовой стрелке (b-②).
3. **Закройте крышки на фотокамере, переходнике и объективе.**

Совместимые объективы

Переходник можно использовать со следующими объективами NIKKOR с байонетом F, включая объективы DX, кроме объективов IX-NIKKOR, объективов для F3AF, объективов non-AI, телеконверторов и автоматических удлинительных колец.

■ **Фокусировка**

Объектив	Тип		Режим фокусировки объектива	Режим фокусировки фотокамеры: Автофокусировка (AF)	Режим фокусировки фотокамеры: Ручная фокусировка (MF)	Электронный дальномер[1]
AF	AF-S	G, D	M/A, A/M	M/A, A/M	MF	✔
			A	AF	MF	✔
			M	MF	MF	✔
	AF-I	D	M/A, M	MF	MF	✔
	AF	G	A, M	MF	MF	✔
		D	A	MF	MF	✔
			M	MF	MF	✔
		—	—	MF	MF	✔
MF	PC-E, PC	D	—	MF	MF	✔[2]
	AI-P	—	—	MF	MF	✔
	AI	—	—	MF	MF	—

1. Только объективы со встроенным микропроцессором.
2. Недоступно, если объектив сдвинут или наклонен.

■ **Экспозиция**

Объектив	Тип		Режим экспозиции: P[1], S	A, M	SCENE	Замер экспозиции: ▣	◉, ⊡
AF	AF-S	G, D	✔	✔	—	✔	✔
	AF-I	D	✔	✔	—	✔	✔
	AF	G, D	✔	✔	—	✔	✔
		—	✔	✔	—	✔	✔
MF	PC-E	D	✔[2]	✔	—	✔[2]	✔[2]
	PC	D	✔[3]	✔	—	✔[2]	✔[2]
	AI-P	—	✔	✔	—	✔	✔
	AI	—	✔[3]	✔	—	—	✔

1. Использует специальный программный режим экспозиции.
2. Недоступно, если объектив сдвинут или наклонен.
3. Фотокамера использует контроль экспозиции автоматического режима с приоритетом диафрагмы.

■ **Подавление вибраций**

Подавление вибраций (VR) доступно при установке объектива с подавлением вибраций, доступ к которому можно осуществить с помощью переключателя подавления вибраций ВКЛ./ВЫКЛ. на объективе. Нет необходимости регулировать настройки в меню фотокамеры.

Фокусировка

Автофокусировка может быть менее точной, когда **S Авт. реж. с приор. выд.**, **A Авт. реж. с пр. диафр.** или **M Ручной** выбраны для **Режим экспозиции**. Если при использовании автофокусировки возникают проблемы, выполните фокусировку вручную. С некоторыми объективами расстояние фокусировки может не отображать фактическое расстояние до объекта, или может увеличиваться минимальное расстояние фокусировки.

Уход за переходником

- При использовании этого переходника с объективами, масса которых превышает 380 г, поддерживайте объектив, когда держите фотокамеру, и не используйте ремень фотокамеры. Несоблюдение этих предосторожностей может повредить байонет объектива фотокамеры.
- При использовании телеобъективов, оборудованных штативным кольцом, присоединяйте штатив к штативному кольцу объектива, а не к штативному гнезду переходника.

- Не допускайте загрязнения сигнальных контактов микропроцессора и объектива.
- Не касайтесь внутренней части переходника байонета. Удалите пыль с помощью груши, соблюдая осторожность, чтобы не тереть и не царапать внутреннюю часть переходника.
- В случае необходимости закройте крышку объектива или защитную крышку переходника байонета или фотокамеры, чтобы объектив и байонет объектива были всегда закрыты, когда фотокамера не используется.
- Удалите пыль и грязь с помощью груши, а затем протрите мягкой сухой тканью, чтобы удалить пятна и отпечатки пальцев. Соль можно удалить мягкой тканью, смоченной в чистой воде, прежде чем высушить переходник с помощью мягкой сухой ткани. *Не используйте органические растворители, такие как растворитель для краски или бензин.*
- Закройте защитную и заднюю крышки объектива, когда переходник не используется.
- Если переходник не будет использоваться в течение длительного времени, храните его в прохладном, сухом месте, чтобы предотвратить образование плесени и коррозии. Не храните его под прямыми солнечными лучами, вместе с нафталиновыми или камфорными средствами от моли.
- Держите переходник подальше от воды. Коррозия внутреннего механизма может нанести изделию неисправимые повреждения.
- Не оставляйте переходник в местах с повышенной температурой, так как это может повредить или деформировать части, сделанные из усиленной пластмассы.

Входящие в комплект принадлежности

- Защитная крышка BF-1B
- Задняя защитная крышка LF-N1000

Совместимые принадлежности

- Мягкий чехол для объектива CL-N101

Спецификации

- **Тип**: Переходник байонета
- **Поддерживаемые фотокамеры**: цифровые фотокамеры Nikon 1 со сменными объективами (Nikon 1 V1, поддерживаемые версией прошивки A 1.10/B 1.10, Nikon 1 J1, поддерживаемые версией прошивки A 1.10/B 1.10)
- **Размеры**: Примерно 61,5 мм в диаметре (без выступающих частей) × 42,5 мм
- **Вес**: Примерно 150 г

Nikon оставляет за собой право изменять технические характеристики оборудования, описанного в данном руководстве, в любое время и без предварительного предупреждения.

Português

Obrigado por ter adquirido um adaptador de encaixe FT1. Antes de utilizar este produto, leia cuidadosamente tanto estas instruções como os manuais da câmara e da objectiva.

Nota: O FT1 permite que as objectivas de encaixe F NIKKOR sejam utilizadas com câmaras de formato digital com objectivas interpermutáveis Nikon 1 (para informação sobre as objectivas que podem ser utilizadas com o FT1, veja a lista fornecida de objectivas de encaixe F NIKKOR compatíveis). O ângulo de visão de uma objectiva de encaixe F no FT1 é equivalente ao de uma objectiva de 35 mm com uma distância focal 2,7× superior.

Para sua segurança

⚠ **CUIDADOS**

- **Não desmonte.** Tocar nas partes internas do produto pode resultar em lesão. No caso de uma avaria, o produto apenas deve ser reparado por um técnico qualificado. Se o produto se abrir como resultado de uma queda ou outro acidente, retire a bateria da câmara e/ou desligue o adaptador CA e depois leve o produto a um centro de assistência autorizado da Nikon para inspecção.
- **Caso ocorra um problema desligue a câmara de imediato.** Se notar fumo ou um cheiro pouco comum a sair do equipamento, desligue imediatamente o adaptador CA e remova a bateria da câmara, tendo cuidado para evitar queimaduras. O funcionamento contínuo apesar disso pode resultar em incêndio ou lesão. Depois de remover a bateria, leve o equipamento a um centro de assistência autorizado da Nikon para inspecção.
- **Não utilize na presença de um gás inflamável.** Trabalhar com equipamento electrónico na presença de um gás inflamável pode resultar numa explosão ou incêndio.
- **Não olhe directamente para o sol através das objectivas ou do visor da câmara.** A observação do sol ou outra fonte de luz forte através da objectiva ou do visor pode causar lesões visuais permanentes.
- **Mantenha longe do alcance de crianças.** A não observância desta precaução pode resultar em lesão.
- **Tenha atenção às seguintes precauções quando manusear o adaptador, a câmara ou as objectivas**:
  - Mantenha seco. A não observância desta precaução pode resultar num incêndio ou choque eléctrico.
  - Não manuseie com mãos molhadas. A não observância desta precaução pode resultar num choque eléctrico.
  - Mantenha o sol bem fora do enquadramento quando fotografar motivos em contraluz. A luz do sol focada na câmara ou no adaptador de encaixe, quando o sol está no enquadramento ou perto, pode causar um incêndio.
  - Se as objectivas não serão utilizadas por um longo período de tempo, monte a tampa frontal e a tampa traseira e guarde fora de luz solar directa. Se deixadas à luz solar directa, as objectivas podem focar os raios solares em objectos inflamáveis, causando um incêndio.
- **Não transporte os tripés com um adaptador, uma objectiva ou a câmara montados.** Pode tropeçar ou atingir acidentalmente outros, resultando em lesões.
- **Não deixe o produto onde o mesmo seja exposto a temperaturas extremamente altas, como num automóvel fechado ou sob luz solar directa.** A não observância desta precaução pode afectar adversamente as partes internas do produto, causando um incêndio.

Partes do Adaptador (Figura 1)

① Encaixe F Nikon (encaixa-se à objectiva)
② Contactos de sinal da objectiva
③ Marca de montagem da objectiva
④ Desbloqueio da objectiva
⑤ Marca de montagem do adaptador
⑥ Encaixe 1 Nikon (encaixa-se à câmara)
⑦ Contactos do CPU
⑧ Encaixe do tripé

Encaixe e remoção

(as ilustrações mostram uma câmara digital Nikon 1 V1)

Desligue a câmara antes de encaixar ou remover o adaptador. Escolha um local longe de luz solar directa e tenha cuidado para evitar que entre pó na câmara. Enquanto montar objectivas evite premir o desbloqueio da câmara ou do adaptador da objectiva.

■ **Montar o adaptador e a objectiva (Figura 2)**

1. **Retire a tampa do corpo da câmara e as tampas do corpo e da objectiva traseira do adaptador.**
2. **Monte o adaptador à câmara.**
   Mantendo a marca de montagem do adaptador alinhada com a marca de montagem no corpo da câmara (a-①), posicione o adaptador na câmara e depois rode-o no sentido contrário ao dos ponteiros do relógio até que se encaixe no lugar (a-②).
3. **Retire a tampa da objectiva traseira.**
4. **Monte a objectiva no adaptador.**
   Mantendo a marca de montagem da objectiva alinhada com a marca de montagem da objectiva no adaptador (b-①), posicione a objectiva no adaptador e depois rode-a no sentido contrário ao dos ponteiros do relógio até que se encaixe no lugar (b-②).

■ **Desmontar a objectiva e o adaptador (Figura 3)**

1. **Desencaixe a objectiva.**
   Prima e segure o desbloqueio do adaptador da objectiva (a-①) enquanto roda a objectiva no sentido dos ponteiros do relógio (a-②).
2. **Desencaixe o adaptador.**
   Prima e segure o botão de desbloqueio da objectiva da câmara (b-①) enquanto roda o adaptador no sentido dos ponteiros do relógio (b-②).
3. **Substitua as tampas na câmara, adaptador e objectiva.**

Objectivas compatíveis

O adaptador pode ser utilizado com as seguintes objectivas NIKKOR de encaixe F, incluindo objectivas DX mas excluindo as objectivas IX-NIKKOR, objectivas para a F3AF, objectivas sem AI, teleconversoras e anéis de extensão automáticos.

■ **Focagem**

Objectiva	Tipo		Modo de focagem da objectiva	Modo de focagem da câmara: Focagem automática (AF)	Modo de focagem da câmara: Focagem manual (MF)	Telémetro electrónico[1]
AF	AF-S	G, D	M/A, A/M	M/A, A/M	MF	✔
			A	AF	MF	✔
			M	MF	MF	✔
	AF-I	D	M/A, M	MF	MF	✔
	AF	G	A, M	MF	MF	✔
		D	A	MF	MF	✔
			M	MF	MF	✔
		—	—	MF	MF	✔
MF	PC-E, PC	D	—	MF	MF	✔[2]
	AI-P	—	—	MF	MF	✔
	AI	—	—	MF	MF	—

1. Apenas objectivas com CPU.
2. Não disponível se a objectiva estiver deslocada ou inclinada.

■ **Exposição**

Objectiva	Tipo		Modo de exposição: P[1], S	A, M	SCENE	Medição: ▣	◉, ⊡
AF	AF-S	G, D	✔	✔	—	✔	✔
	AF-I	D	✔	✔	—	✔	✔
	AF	G, D	✔	✔	—	✔	✔
		—	✔	✔	—	✔	✔
MF	PC-E	D	✔[2]	✔	—	✔[2]	✔[2]
	PC	D	✔[3]	✔	—	✔[2]	✔[2]
	AI-P	—	✔	✔	—	✔	✔
	AI	—	✔[3]	✔	—	—	✔

1. Utiliza um programa especial de exposição.
2. Não disponível se a objectiva estiver deslocada ou inclinada.
3. A câmara utiliza o controlo de exposição automático com prioridade à abertura.

■ **Redução da vibração**

A redução da vibração (VR) está disponível quando uma objectiva VR está montada e pode ser acedida utilizando o comutador LIGAR/DESLIGAR de redução da vibração na objectiva. Não há necessidade de ajustar as definições nos menus da câmara.

Focagem

A focagem automática pode ser menos precisa quando **S Auto. prioridade obturad.**, **A Auto. prioridade abertura** ou **M Manual** está seleccionado para o **Modo de exposição**. Foque manualmente se tiver problemas a focar com a focagem automática. Com algumas objectivas, o indicador da distância de focagem pode não apresentar a distância real ao motivo ou a distância focal mínima pode aumentar.

Cuidados com o adaptador

- Quando utilizar o adaptador com objectivas de peso superior a 380 g, suporte a objectiva segurando a câmara e não utilize a correia da câmara. A não observância destas precauções pode danificar o encaixe da objectiva na câmara.
- Quando utilizar teleobjectivas equipadas com uma coleira de tripé, monte o tripé ao respectivo colar da objectiva em vez de o fazer no adaptador do encaixe do tripé.

- Mantenha os contactos CPU e de sinal da objectiva limpos.
- Não toque no interior do adaptador de encaixe. Utilize uma pêra de ar ou um pincel macio para remover o pó, tendo cuidado para não esfregar ou riscar o interior do adaptador.
- Monte a tampa da objectiva ou o adaptador de encaixe ou a tampa do corpo da câmara, conforme apropriado, para manter a objectiva e o respectivo encaixe protegidos sempre que a câmara não está em utilização.
- Utilize uma pêra de ar para remover o pó e sujidade e um pano macio e seco para limpar borrões e dedadas. O sal pode remover-se utilizando um pano macio ligeiramente humedecido com água fresca antes de secar o adaptador com um paço macio e seco. *Nunca utilize solventes orgânicos, como diluente ou benzeno.*
- Monte as tampas do corpo e da objectiva traseira quando o adaptador não estiver a ser utilizado.
- Se o adaptador não será utilizado por um longo período de tempo, guarde-o num local fresco e seco para evitar o bolor e a ferrugem. Não guarde sob luz solar directa ou com bolas de naftalina ou de cânfora.
- Mantenha o adaptador seco. Se o mecanismo interno enferrujar pode causar danos irreparáveis.
- Deixar o adaptador em locais extremamente quentes pode danificar ou deformar peças feitas de plástico reforçado.

Acessórios fornecidos

- Tampa do corpo BF-1B
- Tampa da objectiva traseira LF-N1000

Acessórios compatíveis

- Bolsa suave de objectiva CL-N101

Especificações

- **Tipo**: Adaptador de encaixe
- **Câmaras suportadas**: Câmaras de formato digital com objectivas interpermutáveis Nikon 1 (Nikon 1 V1 suportada desde a versão de firmware A 1.10/B 1.10, e a Nikon 1 J1 desde a versão de firmware A 1.10/B 1.10)
- **Dimensões**: Aprox. 61,5 mm de diâmetro (excluindo projecções) × 42,5 mm
- **Peso**: Aprox. 150 g

A Nikon reserva-se o direito de alterar as especificações do hardware descrito neste manual a qualquer altura e sem aviso prévio.

Ελληνικά

Σας ευχαριστούμε που αγοράσατε τον προσαρμογέα μοντούρας FT1. Πριν τη χρήση αυτού του προϊόντος, διαβάστε προσεκτικά τις οδηγίες και το εγχειρίδιο της φωτογραφικής μηχανής και του φακού.

Σημείωση: Το FT1 επιτρέπει στους φακούς με μοντούρα NIKKOR F να χρησιμοποιούνται με ψηφιακές φωτογραφικές μηχανές με φορμά εναλλάξιμων φακών Nikon 1 (για πληροφορίες για τους φακούς που μπορούν να χρησιμοποιηθούν με το FT1, ανατρέξτε στη λίστα που παρέχεται με τους συμβατούς φακούς με μοντούρα NIKKOR F). Η γωνία προβολής ενός φακού με μοντούρα F με υποδοχή στο FT1, ισοδυναμεί με αυτή ενός φορμά φακού 35 mm με εστιακή απόσταση περίπου 2.7× μεγαλύτερη.

Για την ασφάλειά σας

⚠ **ΠΡΟΦΥΛΑΞΕΙΣ**

- **Μην αποσυναρμολογείτε το προϊόν.** Ενδέχεται να προκληθεί τραυματισμός αν αγγίξετε τα εσωτερικά μέρη του προϊόντος. Σε περίπτωση δυσλειτουργίας, το προϊόν πρέπει να επισκευαστεί μόνο από εξειδικευμένο τεχνικό. Σε περίπτωση που το προϊόν σπάσει και ανοίξει ως αποτέλεσμα πτώσης ή άλλου ατυχήματος, αφαιρέστε τη μπαταρία της φωτογραφικής μηχανής ή/και αποσυνδέστε τον μετασχηματιστή ρεύματος και στη συνέχεια πηγαίνετε το προϊόν σε εξουσιοδοτημένο κέντρο σέρβις της Nikon για έλεγχο.
- **Σε περίπτωση δυσλειτουργίας, απενεργοποιήστε αμέσως τη φωτογραφική μηχανή.** Αν παρατηρήσετε καπνό ή οποιαδήποτε άλλη ασυνήθιστη μυρωδιά που να προέρχεται από τη συσκευή, αποσυνδέστε αμέσως τον μετασχηματιστή ρεύματος και αφαιρέστε τη μπαταρία της φωτογραφικής μηχανής, προσέχοντας να μην καείτε. Η συνεχής λειτουργία μπορεί να προκαλέσει φωτιά ή τραυματισμό. Μετά την αφαίρεση της μπαταρίας, πηγαίνετε τη συσκευή σε ένα εξουσιοδοτημένο κέντρο σέρβις της Nikon για έλεγχο.
- **Να μη γίνεται χρήση κοντά σε εύφλεκτα αέρια.** Η λειτουργία ηλεκτρονικού εξοπλισμού κοντά σε εύφλεκτα αέρια μπορεί να προκαλέσει έκρηξη ή φωτιά.
- **Μην κοιτάζετε τον ήλιο μέσα από τους φακούς ή το σκόπευτρο της φωτογραφικής μηχανής.** Διαφορετικά, αν κοιτάζετε τον ήλιο ή άλλη φωτεινή πηγή μέσα από τους φακούς ή το σκόπευτρο, ενδέχεται να προκληθεί μόνιμη βλάβη στην όραση.
- **Κρατήστε το μακριά από παιδιά.** Διαφορετικά, μπορεί να προκληθεί τραυματισμός.
- **Ακολουθήστε τις παρακάτω προφυλάξεις κατά το χειρισμό του προσαρμογέα, της φωτογραφικής μηχανής ή των φακών**:
  - Διατηρήστε το στεγνό. Διαφορετικά, μπορεί να προκληθεί φωτιά ή ηλεκτροπληξία.
  - Μην χειρίζεστε τη συσκευή με βρεγμένα χέρια. Διαφορετικά, μπορεί να προκληθεί ηλεκτροπληξία.
  - Κατά τη λήψη φωτισμένων από πίσω θεμάτων φροντίστε ο ήλιος να μην εισέρχεται στο κάδρο. Σε περίπτωση που το ηλιακό φως εστιάζεται μέσα στη φωτογραφική μηχανή ή τον προσαρμογέα μοντούρας όταν ο ήλιος είναι μέσα ή κοντά στο κάδρο, ενδέχεται να προκληθεί φωτιά.
  - Αν οι φακοί πρόκειται να μην χρησιμοποιηθούν για μεγάλο χρονικό διάστημα, προσαρτήστε το μπροστινό και πίσω κάλυμμα του φακού και φυλάξτε τους μακριά από το άμεσο ηλιακό φως. Αν εκτεθούν σε ηλιακό φως, οι φακοί ενδέχεται να συγκεντρώσουν τις ηλιακές ακτινοβολίες σε εύφλεκτα αντικείμενα, προκαλώντας φωτιά.
- **Μην μεταφέρετε τρίποδα με προσαρτημένο τον προσαρμογέα, τους φακούς ή τη φωτογραφική μηχανή.** Μπορεί να σκοντάψετε ή να χτυπήσετε κατά λάθος άλλους, προκαλώντας τραυματισμό.
- **Μην αφήσετε το προϊόν σε μέρη που θα εκτεθεί σε πολύ υψηλές θερμοκρασίες, όπως για παράδειγμα σε κλειστό αυτοκίνητο ή σε άμεσο ηλιακό φως.** Διαφορετικά, μπορεί να επηρεαστούν αρνητικά τα εσωτερικά μέρη του προϊόντος, προκαλώντας φωτιά.

Μέρη του προσαρμογέα (Εικόνα 1)

① Μοντούρα F της Nikon (προσαρτημένη στον φακό)
② Επαφές σήματος φακού
③ Σημάδι μοντούρας φακού
④ Απασφάλιση του φακού
⑤ Σημάδι μοντούρας προσαρμογέα
⑥ Μοντούρα 1 της Nikon (προσαρτημένη στον φακό)
⑦ Επαφές CPU
⑧ Υποδοχή τριπόδου

Προσάρτηση και Αφαίρεση

(στην εικόνα φαίνεται μια ψηφιακή φωτογραφική μηχανή Nikon 1 V1)

Πριν την προσάρτηση ή αφαίρεση του μετασχηματιστή, απενεργοποιήστε τη φωτογραφική μηχανή. Επιλέξτε μια τοποθεσία μακριά από άμεσο ηλιακό φως και αποτρέψτε την εισχώρηση σκόνης στη φωτογραφική μηχανή. Κατά την προσάρτηση φακών, αποφύγετε να πιέζετε τη φωτογραφική μηχανή ή την απασφάλιση φακών του προσαρμογέα.

■ **Προσάρτηση προσαρμογέα και φακού (Εικόνα 2)**

1. **Αφαιρέστε το καπάκι σώματος της φωτογραφικής μηχανής και το καπάκι σώματος και πίσω καπάκι φακού από τον προσαρμογέα.**
2. **Προσαρμόστε τον προσαρμογέα στη φωτογραφική μηχανή.**
   Κρατώντας το σημάδι μοντούρας του προσαρμογέα ευθυγραμμισμένο με το σημάδι μοντούρας του σώματος της φωτογραφικής μηχανής (a-①), τοποθετήστε τον προσαρμογέα στη φωτογραφική μηχανή και, στη συνέχεια, περιστρέψτε το αριστερόστροφα μέχρι να ασφαλιστεί στη θέση του (a-②).
3. **Αφαιρέστε το πίσω καπάκι φακού.**
4. **Προσαρτήστε το φακό στον προσαρμογέα.**
   Κρατώντας το σημάδι μοντούρας του φακού ευθυγραμμισμένο με το σημάδι μοντούρας του φακού του προσαρμογέα (b-①), τοποθετήστε τον φακό στον προσαρμογέα και, στη συνέχεια, περιστρέψτε τον αριστερόστροφα μέχρι να ασφαλιστεί στη θέση του (b-②).

■ **Αφαίρεση φακού και προσαρμογέα (Εικόνα 3)**

1. **Αφαιρέστε τον φακό.**
   Πατήστε παρατεταμένα την απασφάλιση φακού του προσαρμογέα (a-①) ενώ περιστρέφετε τον φακό αριστερόστροφα (a-②).
2. **Αφαιρέστε τον προσαρμογέα.**
   Πατήστε παρατεταμένα το κουμπί απασφάλισης φακού της φωτογραφικής μηχανής (b-①) ενώ περιστρέφετε τον προσαρμογέα δεξιόστροστροφα (b-②).
3. **Επανατοποθετήστε τα καπάκια στη φωτογραφική μηχανή, στον προσαρμογέα και στο φακό.**

Συμβατοί φακοί

Ο προσαρμογέας μπορεί να χρησιμοποιηθεί με την ακόλουθη μοντούρα F φακού NIKKOR, συμπεριλαμβανομένων και των φακών DX αλλά χωρίς τους φακούς IX-NIKKOR, φακούς για το F3AF,φακούς non-AI, τηλεματατροπείς και δακτύλιους αυτόματης επέκτασης.

■ **Εστίαση**

Φακός	Τύπος		Λειτουργία εστίασης φακού	Λειτουργία εστίασης φωτογραφικής μηχανής: Αυτόματη εστίαση (AF)	Λειτουργία εστίασης φωτογραφικής μηχανής: Χειροκίνητη εστίαση (MF)	Ηλεκτρονική αναζήτηση εύρους[1]
AF	AF-S	G, D	M/A, A/M	M/A, A/M	MF	✔
			A	AF	MF	✔
			M	MF	MF	✔
	AF-I	D	M/A, M	MF	MF	✔
	AF	G	A, M	MF	MF	✔
		D	A	MF	MF	✔
			M	MF	MF	✔
		—	—	MF	MF	✔
MF	PC-E, PC	D	—	MF	MF	✔[2]
	AI-P	—	—	MF	MF	✔
	AI	—	—	MF	MF	—

1. Μόνο για φακούς CPU.
2. Δεν είναι διαθέσιμο αν ο φακός έχει μετατοπιστεί ή έχει κλίση.

■ **Έκθεση**

Φακός	Τύπος		Λειτουργία έκθεσης: P[1], S	A, M	SCENE	Μέτρηση: ▣	◉, ⊡
AF	AF-S	G, D	✔	✔	—	✔	✔
	AF-I	D	✔	✔	—	✔	✔
	AF	G, D	✔	✔	—	✔	✔
		—	✔	✔	—	✔	✔
MF	PC-E	D	✔[2]	✔	—	✔[2]	✔[2]
	PC	D	✔[3]	✔	—	✔[2]	✔[2]
	AI-P	—	✔	✔	—	✔	✔
	AI	—	✔[3]	✔	—	—	✔

1. Χρησιμοποιεί ειδικό πρόγραμμα έκθεσης.
2. Δεν είναι διαθέσιμο αν ο φακός έχει μετατοπιστεί ή έχει κλίση.
3. Η φωτογραφική μηχανή χρησιμοποιεί έλεγχο έκθεσης αυτόματης προτεραιότητας διαφράγματος.

■ **Απόσβεση Κραδασμών**

Η απόσβεση κραδασμών (VR) είναι διαθέσιμη όταν ένας φακός VR είναι προσαρτημένος και μπορεί να προσπελαστεί με τον διακόπτη ΕΝΕΡΓΟΠΟΙΗΣΗΣ/ΑΠΕΝΕΡΓΟΠΟΙΗΣΗΣ απόσβεσης κραδασμών στο φακό. Δεν χρειάζεται να προσαρμόσετε αυτές τις ρυθμίσεις στα μενού της φωτογραφικής μηχανής.

Εστίαση

Η αυτόματη εστίαση ενδέχεται να είναι λιγότερο ακριβής όταν έχει επιλεγεί **S Αυτόμ. προτ. κλείστρ.**, **A Αυτόμ. προτ. διαφρ.** ή **M Χειροκίνητη** για τη **Λειτουργία έκθεσης**. Χρησιμοποιήστε τη χειροκίνητη εστίαση, εάν δεν μπορείτε να χρησιμοποιήσετε την αυτόματη εστίαση. Με ορισμένους φακούς, η ένδειξη απόστασης εστίασης ενδέχεται να μην εμφανίσει την πραγματική απόσταση προς το θέμα ή ενδέχεται η ελάχιστη εστίαση να αυξηθεί.

Φροντίδα του προσαρμογέα

- Εάν χρησιμοποιήσετε προσαρμογέα με φακό που ζυγίζει πάνω από 380 g, φροντίστε να υποστηρίζεται ο φακός όταν κρατάτε τη φωτογραφική μηχανή και το λουράκι φωτογραφικής μηχανής. Διαφορετικά μπορεί να προκληθεί ζημιά στην υποδοχή φακού της φωτογραφικής μηχανής.
- Εάν χρησιμοποιήσετε τηλεφακό που διαθέτει κολάρο τριπόδου, τοποθετήστε το τρίποδο στο κολάρο του τριπόδου του φακού και όχι στην υποδοχή τριπόδου του φακού.

- Διατηρήστε καθαρά τις επαφές CPU και σήματος φακού.
- Μην αγγίζετε το εσωτερικό τμήμα του προσαρμογέα μοντούρας. Χρησιμοποιήστε ένα φυσητήρι ή μια μαλακιά βούρτσα για να αφαιρέσετε τη σκόνη. Προσέξτε να μην τρίψετε ή γρατζουνίσετε το εσωτερικό του προσαρμογέα.
- Προσαρτήστε το καπάκι φακού, τον προσαρμογέα μοντούρας ή το σώμα της φωτογραφικής μηχανής με τέτοιο τρόπο ώστε ο φακός και η υποδοχή φακού να καλύπτονται όποτε η φωτογραφική μηχανή δεν χρησιμοποιείται.
- Χρησιμοποιήστε ένα φυσητήρι για να αφαιρέσετε τη σκόνη και το χνούδι και ένα μαλακό, στεγνό πανί για να αφαιρέσετε τυχόν μουντζούρες ή δακτυλικά αποτυπώματα. Για να αφαιρέσετε το αλάτι χρησιμοποιήστε ένα απαλό πανί νοτισμένο με καθαρό νερό προτού καθαρίσετε τον προσαρμογέα χρησιμοποιώντας ένα μαλακό, στεγνό πανί. *Μη χρησιμοποιείτε ποτέ οργανικούς διαλύτες όπως αραιωτικό μπογιάς ή βενζίνη.*
- Προσαρτήστε το καπάκι σώματος και το πίσω κάλυμμα φακού, όταν δεν χρησιμοποιείτε τον προσαρμογέα.
- Εάν ο προσαρμογέας δεν πρόκειται να χρησιμοποιηθεί για εκτεταμένο χρονικό διάστημα, αποθηκεύστε τον σε ένα δροσερό, ξηρό χώρο για να αποφύγετε τη μούχλα και τη σκουριά. Μην αποθηκεύετε σε άμεσο ηλιακό φως ή με μπάλες ναφθαλίνης ή καμφοράς.
- Διατηρείτε τον προσαρμογέα στεγνό. Εάν σκουριάσει ο εσωτερικός μηχανισμός, μπορεί να προκληθεί ανεπανόρθωτη ζημιά.
- Η εναπόθεση του προσαρμογέα σε εξαιρετικά θερμούς χώρους ενδέχεται να καταστρέψει ή να στρεβλώσει μέρη που είναι κατασκευασμένα από ενισχυμένο πλαστικό.

Παρεχόμενα εξαρτήματα

- Καπάκι σώματος BF-1B
- Πίσω κάλυμμα φακού LF-N1000

Συμβατά εξαρτήματα

- Μαλακή θήκη φακών CL-N101

Τεχνικά χαρακτηριστικά

- **Τύπος**: Προσαρμογέας μοντούρας
- **Υποστηριζόμενες φωτογραφικές μηχανές**: Ψηφιακές φωτογραφικές μηχανές με εναλλάξιμους φακούς Nikon 1 (Η Nikon 1 V1 υποστηρίζεται από το firmware έκδοσης A 1.10/B 1.10, Η Nikon 1 J1 από firmware έκδοσης A 1.10/B 1.10)
- **Διαστάσεις**: Διάμετρος περίπου 61,5 mm (εξαιρούνται οι προβολές) × 42,5 mm
- **Βάρος**: Περίπου 150 g

Η Nikon διατηρεί το δικαίωμα να αλλάξει τις προδιαγραφές υλικού που περιγράφονται σε αυτό το εγχειρίδιο οποιαδήποτε στιγμή και χωρίς προηγούμενη ειδοποίηση.

Polski

Dziękujemy za zakup adaptera do mocowania FT1. Przed rozpoczęciem korzystania z tego produktu proszę uważnie przeczytać niniejszą instrukcję oraz instrukcje obsługi aparatu i obiektywu.

Uwaga: adapter FT1 pozwala na podłączanie obiektywów NIKKOR z mocowaniem F do aparatów cyfrowych obsługujących wymienne obiektywy formatu Nikon 1 (informacje o obiektywach, których można używać z adapterem FT1, zawiera dołączona lista zgodnych obiektywów NIKKOR z mocowaniem F). Kąt widzenia obiektywu z mocowaniem F zamontowanego na adapterze FT1 odpowiada obiektywowi formatu małoobrazkowego (35 mm) z ogniskową dłuższą o około 2,7×.

Zasady bezpieczeństwa

⚠ **PRZESTROGI**

- **Nie demontuj produktu.** Dotknięcie wewnętrznych części produktu może spowodować obrażenia ciała. W razie nieprawidłowego działania, produkt może naprawiać jedynie wykwalifikowany technik. Jeśli produkt pęknie i otworzy się w wyniku upadku lub z innej przyczyny, wyjmij akumulator aparatu i (lub) odłącz zasilacz sieciowy, a następnie oddaj produkt do autoryzowanego serwisu firmy Nikon w celu przeprowadzenia kontroli.
- **W razie jakiegokolwiek nieprawidłowego funkcjonowania natychmiast wyłącz aparat.** W przypadku zauważenia dymu lub nietypowego zapachu wydostającego się z urządzenia, natychmiast odłącz zasilacz sieciowy od zasilania i ostrożnie wyjmij akumulator aparatu, uważając, aby się nie poparzyć. Dalsze użytkowanie może prowadzić do wybuchu pożaru lub wystąpienia obrażeń ciała. Po wyjęciu akumulatora zanieś urządzenie do autoryzowanego serwisu firmy Nikon w celu przeprowadzenia kontroli.
- **Nie używaj w obecności gazów łatwopalnych.** Użytkowanie urządzenia elektronicznego w obecności łatwopalnego gazu może spowodować wybuch lub pożar.
- **Nie patrz na słońce przez obiektywy ani przez wizjer aparatu.** Patrzenie na słońce lub inne źródło jasnego światła przez obiektyw lub wizjer może spowodować trwałe uszkodzenie wzroku.
- **Trzymaj w miejscu niedostępnym dla dzieci.** Nieprzestrzeganie tego zalecenia może spowodować obrażenia ciała.
- **Przestrzegaj następujących środków ostrożności podczas pracy z adapterem, aparatem oraz obiektywami**:
  - Chroń przed wodą. Nieprzestrzeganie tego zalecenia może spowodować pożar lub porażenie prądem.
  - Nie dotykaj mokrymi rękami. Nieprzestrzeganie tego zalecenia może spowodować porażenie prądem.
  - Trzymaj słońce daleko poza kadrem podczas fotografowania obiektów pod światło. Światło słoneczne zogniskowane wewnątrz aparatu lub adaptera do mocowania, kiedy słońce znajduje się w kadrze lub w pobliżu kadru, może spowodować pożar.
  - Jeśli obiektyw nie będzie użytkowany przez długi okres, załóż przednią i tylną pokrywkę obiektywu i schowaj go w miejscu chronionym przed bezpośrednim nasłonecznieniem. Jeśli obiektyw pozostawi się w miejscu narażonym na bezpośrednie działanie promieni słonecznych, może on zogniskować promienie słoneczne na łatwopalnym przedmiocie, wywołując pożar.
- **Nie przenoś statywów z zamocowanym adapterem, obiektywem ani aparatem.** Możesz się potknąć lub przypadkowo kogoś uderzyć, powodując obrażenia ciała.
- **Nie pozostawiaj produktu w miejscu, gdzie będzie narażony na działanie skrajnie wysokich temperatur, np. w zamkniętym samochodzie lub w pełnym słońcu.** Nieprzestrzeganie tego zalecenia może mieć niekorzystny wpływ na wewnętrzne części produktu, powodując pożar.

Części adaptera (Rysunek 1)

① Mocowanie F firmy Nikon (mocowane do obiektywu)
② Styki sygnałowe obiektywu
③ Znacznik pozycji mocowania obiektywu
④ Przycisk zwalniania obiektywu
⑤ Znacznik pozycji mocowania adaptera
⑥ Mocowanie 1 firmy Nikon (mocowane do aparatu)
⑦ Styki procesora
⑧ Gniazdo mocowania statywu

Mocowanie i zdejmowanie

(rysunki przedstawiają aparat cyfrowy Nikon 1 V1)

Przed przymocowaniem lub zdjęciem adaptera wyłącz aparat. Wybierz miejsce chronione przed bezpośrednim nasłonecznieniem i uważaj, aby do wnętrza aparatu nie dostał się kurz ani pył. Podczas mocowania obiektywów unikaj naciskania przycisku zwalniania obiektywu na aparacie lub adapterze.

■ **Mocowanie adaptera i obiektywu (Rysunek 2)**

1. **Zdejmij pokrywkę bagnetu korpusu z aparatu oraz pokrywkę bagnetu korpusu i tylną pokrywkę obiektywu z adaptera.**
2. **Zamontuj adapter na aparacie.**
   Trzymając znacznik pozycji mocowania na adapterze dopasowany do znacznika pozycji mocowania na korpusie aparatu (a-①), załóż adapter na aparat, a następnie obracaj adapterem przeciwnie do wskazówek zegara, aż zablokuje się w poprawnym położeniu (a-②).
3. **Zdejmij tylną pokrywkę obiektywu.**
4. **Zamontuj obiektyw na adapterze.**
   Trzymając znacznik pozycji mocowania na obiektywie dopasowany do znacznika pozycji mocowania obiektywu na adapterze (b-①), załóż obiektyw na adapter, a następnie obracaj obiektywem przeciwnie do wskazówek zegara, aż zablokuje się w poprawnym położeniu (b-②).

■ **Odłączanie obiektywu i adaptera (Rysunek 3)**

1. **Odłącz obiektyw.**
   Naciśnij i przytrzymaj przycisk zwalniania obiektywu na adapterze (a-①), jednocześnie przekręcając obiektyw zgodnie ze wskazówkami zegara (a-②).
2. **Odłącz adapter.**
   Naciśnij i przytrzymaj przycisk zwalniania na aparacie (b-①), jednocześnie przekręcając adapter zgodnie ze wskazówkami zegara (b-②).
3. **Załóż wszystkie pokrywki z powrotem na aparat, adapter i obiektyw.**

Zgodne obiektywy

Adaptera można używać w połączeniu z wymienionymi poniżej obiektywami NIKKOR z mocowaniem F, w tym z obiektywami DX, ale z wyłączeniem obiektywów IX-NIKKOR, obiektywów do aparatu F3AF, obiektywów innych niż AI, telekonwerterów oraz pierścieni pośrednich.

■ **Ostrość**

Obiektyw	Typ		Tryb ustawiania ostrości obiektywu	Tryb ustawiania ostrości aparatu: Autofokus (AF)	Tryb ustawiania ostrości aparatu: Ręczne ustawianie ostrości (MF)	Wskaźnik ustawienia ostrości[1]
AF	AF-S	G, D	M/A, A/M	M/A, A/M	MF	✔
			A	AF	MF	✔
			M	MF	MF	✔
	AF-I	D	M/A, M	MF	MF	✔
	AF	G	A, M	MF	MF	✔
		D	A	MF	MF	✔
			M	MF	MF	✔
		—	—	MF	MF	✔
MF	PC-E, PC	D	—	MF	MF	✔[2]
	AI-P	—	—	MF	MF	✔
	AI	—	—	MF	MF	—

1. Tylko obiektywy z procesorem.
2. Niedostępne w przypadku przesuwania lub pochylania obiektywu.

■ **Ekspozycja**

Obiektyw	Typ		Tryb ekspozycji: P[1], S	A, M	SCENE	Pomiar ekspozycji: ▣	◉, ⊡
AF	AF-S	G, D	✔	✔	—	✔	✔
	AF-I	D	✔	✔	—	✔	✔
	AF	G, D	✔	✔	—	✔	✔
		—	✔	✔	—	✔	✔
MF	PC-E	D	✔[2]	✔	—	✔[2]	✔[2]
	PC	D	✔[3]	✔	—	✔[2]	✔[2]
	AI-P	—	✔	✔	—	✔	✔
	AI	—	✔[3]	✔	—	—	✔

1. Wykorzystuje specjalny program ekspozycji.
2. Niedostępne w przypadku przesuwania lub pochylania obiektywu.
3. Aparat korzysta z automatycznego ustalania ekspozycji z preselekcją przysłony.

■ **Redukcja drgań (VR)**

Redukcja drgań (VR) jest dostępna, gdy zamocowany jest obiektyw VR, i można z niej korzystać, stosując włącznik na obiektywie (ON/OFF). Nie ma potrzeby regulowania ustawień w menu aparatu.

Ostrość

Autofokus może być mniej dokładny, kiedy wybrany jest **Tryb ekspozycji S Autom. z presel. czasu**, **A Autom. z presel. przysł.** lub **M Manualny**. Jeśli ustawienie ostrości przy pomocy autofokusa jest utrudnione, ustaw ostrość ręcznie. W przypadku niektórych obiektywów wskaźnik odległości zdjęciowej może nie wyświetlać rzeczywistej odległości do obiektu lub minimalna odległość zdjęciowa może się zwiększyć.

Konserwacja adaptera

- Podczas korzystania z adaptera w połączeniu z obiektywami ważącymi ponad 380 g, trzymając aparat podpieraj obiektyw i nie korzystaj z paska aparatu. Nieprzestrzeganie tych zaleceń może doprowadzić do uszkodzenia mocowania obiektywu.
- W przypadku korzystania z teleobiektywów wyposażonych w kołnierz statywu, mocuj statyw do kołnierza statywu obiektywu, a nie do gniazdo mocowania statywu adaptera.

- Utrzymuj styki procesora i styki sygnałowe obiektywu w czystości.
- Nie dotykaj wnętrza adaptera do mocowania. Używaj gruszki lub miękkiej szczoteczki do usuwania kurzu lub pyłu, uważając, aby nie potrzeć ani nie podrapać wnętrza adaptera.
- W odpowiednich sytuacjach zakładaj pokrywkę obiektywu, adapter do mocowania lub pokrywkę bagnetu korpusu aparatu, aby obiektyw i mocowanie obiektywu pozostawały zawsze zasłonięte, gdy aparat nie jest używany.
- Do usuwania kurzu i pyłków używaj gruszki, a do usuwania smug i odcisków palców stosuj miękką i suchą ściereczkę. Sól można usunąć przy pomocy miękkiej ściereczki delikatnie zwilżonej słodką wodą, po czym należy osuszyć adapter miękką i suchą ściereczką. *Nigdy nie używaj rozpuszczalników organicznych, takich jak rozcieńczalnik do farb lub benzen.*
- Kiedy adapter nie jest używany, zakładaj na niego pokrywkę bagnetu korpusu oraz tylną pokrywkę obiektywu.
- Jeśli adapter nie będzie używany przez długi okres, przechowuj go w chłodnym i suchym miejscu, aby zapobiec powstawaniu pleśni i rdzy. Adaptera nie należy przechowywać w miejscach nasłonecznionych lub w obecności środków przeciw molom zawierających naftalinę bądź kamforę.
- Chroń adapter przed wilgocią. Korozja wewnętrznych mechanizmów może spowodować nieodwracalne uszkodzenia.
- Pozostawienie adaptera w bardzo gorącym miejscu może spowodować uszkodzenie lub odkształcenie części wykonanych ze wzmocnionych tworzyw sztucznych.

Dołączone akcesoria

- Pokrywka bagnetu korpusu BF-1B
- Tylna pokrywka obiektywu LF-N1000

Zgodne akcesoria

- Miękki futerał na obiektyw CL-N101

Dane techniczne

- **Typ**: adapter do mocowania
- **Obsługiwane aparaty**: aparaty cyfrowe zgodne z wymiennymi obiektywami formatu Nikon 1 (Nikon 1 V1 obsługiwane od wersji oprogramowania sprzętowego A 1.10/B 1.10, a Nikon 1 J1 od wersji oprogramowania sprzętowego A 1.10/B 1.10)
- **Wymiary**: średnica około 61,5 mm (bez wystających elementów) × 42,5 mm
- **Ciężar**: około 150 g

Firma Nikon zastrzega sobie prawo do zmiany danych technicznych sprzętu opisanego w tej instrukcji w dowolnym momencie i bez wcześniejszego powiadomienia.

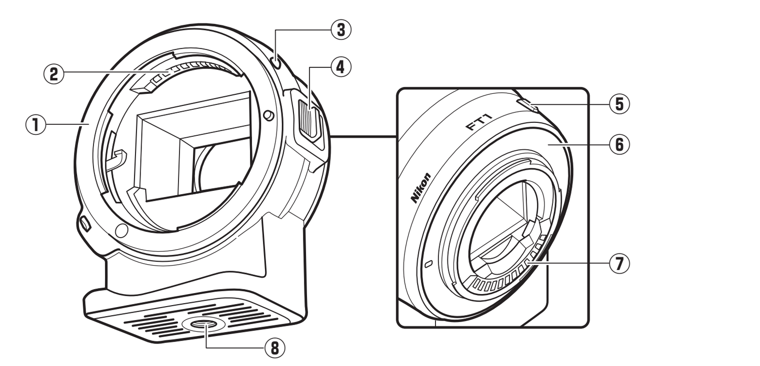

Obrázek 1/1. ábra/Obrázok 1/Figura 1/Рис. 1

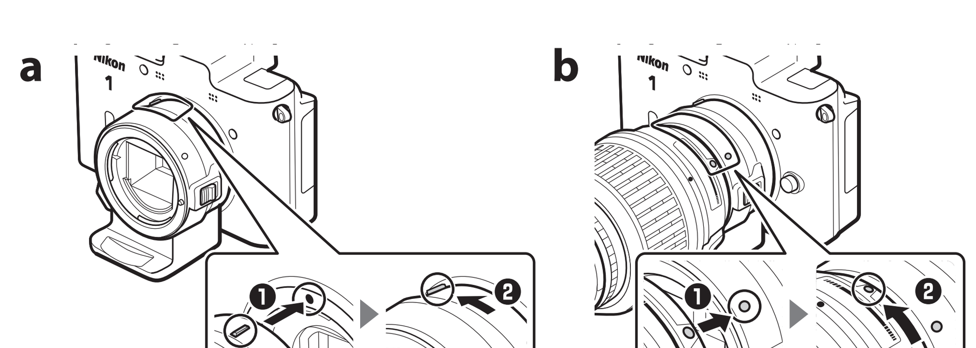

Obrázek 2/2. ábra/Obrázok 2/Figura 2/Рис. 2

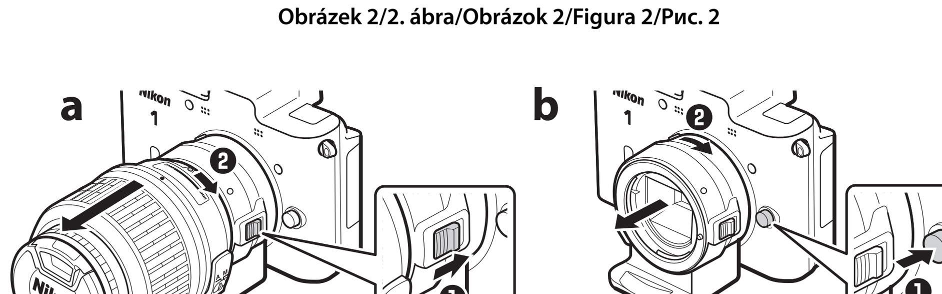

Obrázek 3/3. ábra/Obrázok 3/Figura 3/Рис. 3

Česká verze

Děkujeme vám za zakoupení adaptéru bajonetu FT1. Před použitím tohoto výrobku si pečlivě přečtěte tyto pokyny a návody k obsluze fotoaparátu a objektivu.

Poznámka: Adaptér FT1 umožňuje použití objektivů NIKKOR, uzpůsobených pro bajonet Nikon F, na digitálních fotoaparátech systému Nikon 1 s výměnnými objektivy (informace o objektivech, které lze použít v kombinaci s adaptérem FT1, naleznete na dodávaném seznamu kompatibilních objektivů NIKKOR, uzpůsobených pro bajonet Nikon F). Obrazový úhel při použití objektivů s bajonetem Nikon F na adaptéru FT1 je ekvivalentní objektivům pro kinofilm s 2,7× delší ohniskovou vzdáleností.

Pro Vaši bezpečnost

⚠ **UPOZORNĚNÍ**

- **Přístroj nerozebírejte.** Vzájemný dotyk částí těla a vnitřních částí výrobku může vést ke zranění. V případě výskytu závady může být výrobek opravován pouze kvalifikovaným technikem. Dojde-li k odhalení vnitřních částí výrobku v důsledku pádu nebo jiné nehody, vyjměte baterii z fotoaparátu a/nebo odpojte síťový zdroj a poté dopravte výrobek do autorizovaného servisního střediska Nikon na kontrolu.
- **V případě výskytu závady fotoaparát ihned vypněte.** Zaznamenáte-li, že z přístroje vychází neobvyklý zápach či kouř, ihned odpojte síťový zdroj a vyjměte z přístroje baterii (dejte pozor, abyste se přitom nepopálili). Další používání přístroje může vést ke požáru či poranění. Po vyjmutí baterie odneste přístroj na přezkoušení do autorizovaného servisního střediska Nikon.
- **Nepoužívejte přístroj v blízkosti hořlavých plynů.** Používání elektronického zařízení v blízkosti hořlavých plynů může způsobit výbuch nebo požár.
- **Nedívejte se objektivem nebo hledáčkem fotoaparátu do slunce.** Pozorování slunce nebo jiného silného zdroje světla objektivem nebo hledáčkem fotoaparátu může způsobit trvalé poškození zraku.
- **Zařízení uchovávejte mimo dosah dětí.** Nebudete-li dbát tohoto upozornění, může dojít k poranění.
- **Při manipulaci s adaptérem, fotoaparátem a objektivy dbejte následujících upozornění**:
  - Vybavení udržujte v suchu. Nebudete-li dbát tohoto upozornění, může dojít k požáru nebo úrazu elektrickým proudem.
  - S vybavením nemanipulujte mokrýma rukama. Nebudete-li dbát tohoto upozornění, může dojít k úrazu elektrickým proudem.
  - Při fotografování objektů v protisvětle umístěte slunce mimo záběr. Slunce v záběru zaostřené fotoaparátem (včetně případně použitého adaptéru) může způsobit požár.
  - Nebudete-li delší dobu používat objektivy, opatřete je přední a zadní krytkou objektivu a uložte mimo dosah přímého slunečního světla. Ponecháte-li je na přímém slunečním světle, mohou objektivy zaostřit sluneční paprsky na hořlavé objekty a způsobit požár.
- **Nepřenášejte stativ včetně nasazeného adaptéru, objektivu nebo fotoaparátu.** Můžete klopýtnout nebo náhodně zasáhnout jinou osobu a způsobit zranění.
- **Neponechávejte výrobek na místech vystavených extrémně vysokým teplotám, jako je například uzavřený automobil nebo prostředí vystavené přímému slunečnímu světlu.** Nebudete-li dbát tohoto upozornění, může dojít k nepříznivému ovlivnění vnitřních částí výrobku a vzniku požáru.

Popis součástí adaptéru (Obrázek 1)

①Bajonet Nikon F (slouží k nasazení objektivu)
②Signálové kontakty objektivu
③Montážní značka objektivu
④Aretace bajonetu
⑤Montážní značka adaptéru
⑥Bajonet Nikon 1 (slouží k nasazení na fotoaparát)
⑦Kontakty CPU
⑧Stativový závit

Nasazení a sejmutí
(ilustrace zobrazuje digitální fotoaparát Nikon 1 V1)

Před nasazením nebo sejmutím adaptéru vypněte fotoaparát. Vyhledejte místo mimo dosah přímého slunečního světla a dbejte patřičné opatrnosti, abyste zamezili vniknutí prachu do fotoaparátu. Při nasazování objektivů dávejte pozor, abyste nestiskli aretaci bajonetu na fotoaparátu nebo adaptéru.

■ **Nasazení adaptéru a objektivu (Obrázek 2)**

1. Sejměte krytku těla z fotoaparátu a krytku těla a zadní krytku objektivu z adaptéru.
2. Nasaďte adaptér na fotoaparát.
   Za současného vyrovnání montážní značky na adaptéru s montážní značkou na těle fotoaparátu (a-①) nasaďte adaptér na fotoaparát a otáčejte jím proti směru hodinových ručiček, dokud nezaklapne do aretované polohy (a-②).
3. Sejměte zadní krytku objektivu.
4. Nasaďte objektiv na adaptér.
   Za současného vyrovnání montážní značky na objektivu s montážní značkou na adaptéru (b-①) nasaďte objektiv na adaptér a otáčejte jím proti směru hodinových ručiček, dokud nezaklapne do aretované polohy (b-②).

■ **Sejmutí objektivu a adaptéru (Obrázek 3)**

1. Sejměte objektiv.
   Stiskněte a držte aretaci bajonetu na adaptéru (a-①) a současně otáčejte objektivem ve směru hodinových ručiček (a-②).
2. Sejměte adaptér.
   Stiskněte a držte tlačítko aretace bajonetu na těle fotoaparátu (b-①) a současně otáčejte adaptérem ve směru hodinových ručiček (b-②).
3. Nasaďte krytky na tělo fotoaparátu, adaptér a objektiv.

Kompatibilní objektivy

Adaptér lze použít v kombinaci s následujícími objektivy NIKKOR s bajonetem Nikon F (včetně objektivů DX); objektivy IX-NIKKOR, objektivy pro F3AF, objektivy bez AI- systému, telekonvertory a automatické mezikroužky nelze použít.

■ **Zaostřování**

Objektiv: Typ		Zaostřovací režimy objektivu	Zaostřovací režimy fotoaparátu: Automatické zaostřování (AF)	Manuální zaostřování (MF)	Elektronický dálkoměr [1]
AF: AF-S	G, D	M/A, A/M	M/A, A/M	MF	✔
		A	AF	MF	✔
		M	MF	MF	✔
AF: AF-I	D	M/A, M	MF	MF	✔
AF: AF	G	A, M	MF	MF	✔
	D	A	MF	MF	✔
		M	MF	MF	✔
	—	—	MF	MF	✔
MF: PC-E, PC	D	—	MF	MF	✔ [2]
MF: AI-P	—	—	MF	MF	✔
MF: AI	—	—	MF	MF	—

1. Pouze objektivy s vestavěným CPU.
2. Není k dispozici při vysunutí nebo naklopení objektivu.

■ **Expozice**

Objektiv: Typ		Expoziční režim: P [1], S	A, M	(scene)	Měření expozice: (matrix)	(center, spot)
AF: AF-S	G, D	✔	✔	—	✔	✔
AF: AF-I	D	✔	✔	—	✔	✔
AF: AF	G, D	✔	✔	—	✔	✔
	—	✔	✔	—	✔	✔
MF: PC-E	D	✔ [2]	✔	—	✔ [2]	✔ [2]
MF: PC	D	✔ [3]	✔	—	✔ [2]	✔ [2]
MF: AI-P	—	✔	✔	—	✔	✔
MF: AI	—	✔ [3]	✔	—	—	✔

1. Využívá speciální expoziční program.
2. Není k dispozici při vysunutí nebo naklopení objektivu.
3. Fotoaparát pracuje v režimu časové automatiky.

■ **Redukce vibrací**

Redukce vibrací je dostupná při nasazení objektivů VR a lze ji ovládat vypínačem redukce vibrací ON/OFF na objektivu. Nastavení v menu fotoaparátu není třeba upravovat.

Zaostřování

Automatické zaostřování může být při použití možností **S Clonová automatika**, **A Časová automatika** nebo **M Manuální expoziční režim** v položce **Expoziční režimy** méně přesné. Dochází-li při použití automatického zaostřování k problémům, zaostřete manuálně. V kombinaci s některými objektivy nemusí zobrazovat indikace zaostřené vzdálenosti aktuální vzdálenost objektu nebo může dojít k prodloužení nejkratší zaostřitelné vzdálenosti.

Péče o adaptér

- Při použití adaptéru v kombinaci s objektivy o hmotnosti nad 380 g podpírejte při držení fotoaparátu objektiv a nepoužívejte pro přenášení zařízení popruh fotoaparátu. Nebudete-li dbát tohoto upozornění, může dojít k poškození upevňovacího bajonetu fotoaparátu.
- Při použití teleobjektivů vybavených prstencem se stativovým závitem a umístění zařízení na stativ upevněte zařízení pomocí stativového závitu na objektivu, ne na adaptéru.

- Kontakty CPU a signálové kontakty udržujte v čistotě.
- Nedotýkejte se vnitřních částí adaptéru bajonetu. K odstranění prachu použijte ofukovací balónek nebo měkký štětec; během čištění dávejte pozor, abyste neodřeli nebo nepoškrábali vnitřní části adaptéru.
- Nepoužívaný fotoaparát opatřete tělo přístroje krytkou nebo adaptérem bajonetu s nasazenou krytkou těla či objektivem s nasazenou přední krytkou, abyste za všech okolností udržovali upevňovací bajonety a optiku zakryté.
- K odstranění prachu a nečistot použijte ofukovací balónek, k odstranění skvrn a otisků prstů použijte suchý hadřík. Usazeniny soli lze odstranit otřením měkkým hadříkem lehce navlhčeným čistou vodou a následným vysušením suchým hadříkem. *Nikdy nepoužívejte organická rozpouštědla, jako jsou ředidla nebo benzín.*
- Nepoužívaný adaptér opatřete krytkou těla a zadní krytkou objektivu.
- Nebudete-li adaptér používat delší dobu, uložte jej na chladném a suchém místě, abyste zamezili výskytu plísní a koroze. Adaptér neukládejte na přímém slunečním světle, ani společně s naftalínovými nebo kafrovými přípravky proti molům.
- Výrobek udržujte v suchu. Koroze vnitřních mechanismů může způsobit neopravitelnou závadu výrobku.
- Ponechání adaptéru na místech s extrémně vysokými teplotami může způsobit poškození nebo deformaci součástí vyrobených z technických plastů.

Dodávané příslušenství

- Krytka těla BF-1B
- Zadní krytka objektivu LF-N1000

Kompatibilní příslušenství

- Měkké pouzdro na objektiv CL-N101

Specifikace

- **Typ**: Adaptér bajonetu
- **Podporované fotoaparáty**: Digitální fotoaparáty systému Nikon 1 s výměnnými objektivy (fotoaparát Nikon 1 V1 je podporován od firmwaru verze A 1.10/B 1.10, fotoaparát Nikon 1 J1 je podporován od firmwaru verze A 1.10/B 1.10)
- **Rozměry**: Průměr cca 61,5 mm (bez výstupků) × 42,5 mm
- **Hmotnost**: Cca 150 g

Společnost Nikon si vyhrazuje právo kdykoli a bez předchozího upozornění měnit specifikace hardwaru popsaného v tomto návodu k použití.

Magyar

Köszönjük, hogy megvásárolta az FT1 bajonett adaptert. A termék használata előtt kérjük, gondosan olvassa el ezen utasításokat, valamint a fényképezőgép és az objektív használati utasításait.

Megjegyzés: Az FT1 lehetővé teszi a NIKKOR F bajonettes objektívek Nikon 1 cserélhető objektív formátumú digitális fényképezőgépekkel történő használatát (az FT1 adapterrel használható objektívekre vonatkozó adatokat a kompatibilis NIKKOR F bajonettes objektíveket felsoroló mellékelt listán találja). Az FT1-re rögzített F-bajonettes objektív látószöge megegyezik a 2,7-szer hosszabb gyújtótávolságú 35 mm-es formátumú objektív látószögével.

Saját biztonsága érdekében

⚠ **FIGYELMEZTETÉS**

- **Ne szerelje szét.** A termék belső alkatrészeinek érintése sérülést okozhat. Meghibásodás esetén a terméket csak képzett szakember javíthatja. Ha a fényképezőgép esés vagy más baleset következtében szétesik, távolítsa el az akkumulátort és/vagy húzza ki a hálózati tápegységet, majd vigye a terméket felülvizsgálatra egy Nikon által engedélyezett szervizközpontba.
- **Meghibásodás esetén azonnal kapcsolja ki a fényképezőgépet.** Ha a készülékből füst vagy szokatlan szag szivárog, azonnal húzza ki a hálózati tápegységet és távolítsa el a fényképezőgép akkumulátorát, ügyelve az égési sérülések elkerülésére. A működtetés folytatása tüzet vagy sérülést okozhat. Az akkumulátor eltávolítása után vigye felülvizsgálatra a készüléket egy Nikon által engedélyezett szervizközpontba.
- **Ne használja gyúlékony gáz jelenlétében.** Elektromos berendezések gyúlékony gáz jelenlétében történő használata robbanást vagy tüzet okozhat.
- **Ne nézzen a napba az objektíveken vagy a fényképezőgép keresőjén keresztül.** Ha objektíveken vagy a fényképezőgép keresőjén keresztül néz a napba vagy más erős fényforrásba, az maradandó látáskárosodást okozhat.
- **Gyermekektől távol tartandó.** Ezen óvintézkedés figyelmen kívül hagyása sérülést okozhat.
- **Az adapter, a fényképezőgép vagy az objektívek kezelésekor az alábbi óvintézkedéseket tartsa szem előtt**:
  - Tartsa szárazon. Ezen óvintézkedés figyelmen kívül hagyása tüzet vagy áramütést okozhat.
  - Nedves kézzel ne használja. Ezen óvintézkedés figyelmen kívül hagyása áramütést okozhat.
  - Hátulról megvilágított témák fényképezésekor a nap ne legyen a képben. Ha a napfény a képben vagy ahhoz közel van, és a fényképezőgép vagy a bajonettes objektív fókuszmezőjébe kerül, tüzet okozhat.
  - Ha az objektíveket hosszabb ideig nem használja, rakja fel az első és hátsó objektívsapkákat, és közvetlen napfénytől elzárva tárolja. Ha közvetlen napfényben hagyja, előfordulhat, hogy az objektívek gyúlékony tárgyakra fókuszálják a napsugarakat, ami tüzet okozhat.
- **Az állványokat ne szállítsa rögzített adapterrel, objektívvel vagy fényképezőgéppel.** Elgáncsolhat, vagy véletlenül megüthet másokat, sérülést okozva.
- **Ne hagyja olyan helyen a készüléket, ahol extrém magas hőmérsékletnek lehet kitéve, mint például zárt autóban vagy közvetlen napsütésben.** Ezen óvintézkedés figyelmen kívül hagyása hátrányosan érintheti a termék belső alkatrészeit, és tüzet okozhat.

Az adapter részei (1. ábra)

①Nikon F-bajonett (az objektívhez csatlakozik)
②Objektív jelcsatlakozók
③Objektív-csatlakozási jelölés
④Objektívkioldó
⑤Adapter-csatlakozási jelölés
⑥Nikon 1-bajonett (a fényképezőgéphez csatlakozik)
⑦CPU-csatlakozók
⑧Állványmenet

Csatlakoztatás és eltávolítás
(az ábrák egy Nikon 1 V1 fényképezőgépet ábrázolnak)

Az adapter csatlakoztatása vagy eltávolítása előtt kapcsolja ki a fényképezőgépet. Közvetlen napfénytől védett helyet válasszon, és vigyázzon, nehogy por kerüljön a fényképezőgépbe. Objektívek csatlakoztatásakor ne nyomja meg a fényképezőgép vagy az adapter objektívkioldóját.

■ **Az adapter és az objektív csatlakoztatása (2. ábra)**

1. Távolítsa el a vázsapkát a fényképezőgépről, valamint a váz- és hátsó objektívsapkákat az adapterről.
2. Csatlakoztassa az adaptert a fényképezőgéphez.
   Az adapter-csatlakozási jelölést egy szintben tartva a fényképezőgép vázán található csatlakozási jelöléssel (a-①), helyezze fel az adaptert a fényképezőgépre, majd forgassa az óramutató járásával ellentétes irányba, míg a helyére nem kattan (a-②).
3. Távolítsa el a hátsó objektívsapkát.
4. Csatlakoztassa az objektívet az adapterhez.
   Az objektív-csatlakozási jelölést egy szintben tartva az adapteren található objektív-csatlakozási jelöléssel (b-①), helyezze az objektívet az adapterre, majd forgassa az óramutató járásával ellentétes irányba, míg a helyére nem kattan (b-②).

■ **Az adapter és az objektív leválasztása (3. ábra)**

1. Válassza le az objektívet.
   Nyomja le és tartsa nyomva az adapter objektívkioldó gombját (a-①), közben forgassa az objektívet az óramutató járásával megegyező irányba (a-②).
2. Válassza le az adaptert.
   Nyomja le és tartsa nyomva a fényképezőgép objektívkioldó gombját (b-①), közben forgassa az adaptert az óramutató járásával megegyező irányba (b-②).
3. Helyezze vissza a sapkákat a fényképezőgépre, az adapterre és az objektívre.

Kompatibilis objektívek

Az adapter az alábbi F-bajonettes NIKKOR objektívekkel használható beleértve a DX objektíveket, kivéve az IX-NIKKOR objektíveket, az F3AF-hez való objektíveket, a nem AI objektíveket, a telekonvertereket és az automatikus közgyűrűket.

■ **Élességállítás**

Objektív: Típus		Objektív élességállítási mód	Fényképezőgép élességállítási mód: Automatikus élességállítás (AF)	Kézi élességállítás (MF)	Elektronikus távolságmérő [1]
AF: AF-S	G, D	M/A, A/M	M/A, A/M	MF	✔
		A	AF	MF	✔
		M	MF	MF	✔
AF: AF-I	D	M/A, M	MF	MF	✔
AF: AF	G	A, M	MF	MF	✔
	D	A	MF	MF	✔
		M	MF	MF	✔
	—	—	MF	MF	✔
MF: PC-E, PC	D	—	MF	MF	✔ [2]
MF: AI-P	—	—	MF	MF	✔
MF: AI	—	—	MF	MF	—

1. Csak CPU objektívekhez.
2. Nem elérhető, ha az objektív el van tolódva vagy meg van döntve.

■ **Expozíció**

Objektív: Típus		Expozíciós mód: P [1], S	A, M	(scene)	Fénymérés: (matrix)	(center, spot)
AF: AF-S	G, D	✔	✔	—	✔	✔
AF: AF-I	D	✔	✔	—	✔	✔
AF: AF	G, D	✔	✔	—	✔	✔
	—	✔	✔	—	✔	✔
MF: PC-E	D	✔ [2]	✔	—	✔ [2]	✔ [2]
MF: PC	D	✔ [3]	✔	—	✔ [2]	✔ [2]
MF: AI-P	—	✔	✔	—	✔	✔
MF: AI	—	✔ [3]	✔	—	—	✔

1. Speciális expozíciós programot használ.
2. Nem elérhető, ha az objektív el van tolódva vagy meg van döntve.
3. A fényképezőgép rekesz-előválasztásos automatikus expozícióvezérlést használ.

■ **Rázkódáscsökkentés**

A rázkódáscsökkentés (VR) akkor használható, ha VR objektívet csatlakoztat, és az objektíven található Rázkódáscsökkentés BE/KI kapcsoló használatával érhető el. Nincs szükség a fényképezőgép menüiben történő beállításra.

Élességállítás

Előfordulhat, hogy az automatikus élességállítás kevésbé pontos, amikor az **Expozíciós módra S Záridő-elővál. autom.**, **A Rekesz-elővál. autom.** vagy **M Kézi** van kiválasztva. Ha problémái vannak az automatikus élességállítás használatával, kézzel állítson élességet. Bizonyos objektíveknél előfordulhat, hogy a fókusztávolság jelzése nem jeleníti meg a téma valódi távolságát, vagy a minimális fókusztávolság megnő.

Az adapter ápolása

- Ha 380 g-ot meghaladó súlyú objektívvel használja az adaptert, a fényképezőgépet tartva támassza az objektívet, és ne használja a fényképezőgép szíját. Ezen óvintézkedések figyelmen kívül hagyása kárt okozhat a fényképezőgép objektív-bajonettjében.
- Ha állványgyűrűvel felszerelt telefotó objektívet használ, az állványt inkább az objektív állványgyűrűjéhez csatlakoztassa, ne az adapter állványmenetéhez.

- Tartsa tisztán a CPU és az objektív jelérintkezőit.
- Ne nyúljon a bajonett adapter belsejébe. A por eltávolításához használjon pumpát vagy puha ecsetet, vigyázva, hogy ne dörzsölje vagy karcolja meg az adapter belsejét.
- Megfelelően csatlakoztassa az objektívsapkát vagy a bajonettes adaptert vagy a fényképezőgép vázsapkáját, hogy az objektív és az objektív bajonettje mindig le legyen fedve, ha nem használja a fényképezőgépet.
- A por és textilfoszlányok eltávolításához használjon pumpát, a foltok és ujjlenyomatok eltávolításához pedig puha, száraz textildarabot. A só egy tiszta vízzel enyhén benedvesített puha ruhával távolíthatja el, az adapter puha, száraz ruhával történő megszárítása előtt. *Soha ne használjon szerves oldószereket, pl. festékhígítót vagy benzint.*
- Ha az adaptert nem használja, csatlakoztassa a váz- és hátsó sapkát.
- Ha az adaptert hosszabb ideig nem használja, a penész és rozsda megelőzése érdekében tárolja hűvös, száraz helyen. Ne tárolja közvetlen napfényben, vagy naftalinos, illetve kámforos molyirtó golyók mellett.
- Tartsa szárazon az adaptert. A belső szerkezet rozsdásodása javíthatatlan károkat okozhat.
- Ha az adaptert nagyon forró helyen tárolja, a megerősített műanyagból készült alkatrészek megsérülhetnek vagy elvetemedhetnek.

Szállított tartozékok

- Vázsapka BF-1B
- Objektív hátsó sapka LF-N1000

Kompatibilis tartozékok

- CL-N101 puha objektívtáska

Műszaki adatok

- **Típus**: Bajonett adapter
- **Támogatott fényképezőgépek**: Nikon 1 cserélhető objektíves formátumú digitális fényképezőgépek (Nikon 1 V1 A 1.10/B 1.10 firmware verziótól, Nikon 1 J1 A 1.10/B 1.10 firmware verziótól)
- **Méretek**: Kb. 61,5 mm átmérő (a kiugró részek nélkül) × 42,5 mm
- **Súly**: Kb. 150 g

A Nikon fenntartja a jogot az útmutatóban leírt hardver-specifikációk előzetes figyelmeztetés nélkül történő megváltoztatására.

Slovenčina

Ďakujeme vám za zakúpenie bajonetového adaptéra FT1. Pred použitím tohto výrobku si pozorne prečítajte tieto pokyny a príručky pre fotoaparát a objektív.

Poznámka: Adaptér FT1 umožňuje používanie objektívov s bajonetom NIKKOR F s digitálnymi fotoaparátmi s vymeniteľným objektívom Nikon 1 (informácie o objektívoch, ktoré je možné používať s adaptérom FT1, nájdete uvedené v dodanom zozname kompatibilných objektívov s bajonetom NIKKOR F). Obrazový uhol objektívu s bajonetom F namontovaného na FT1 je rovnaký, ako pri objektíve s 35 mm formátom s ohniskovou vzdialenosťou dlhšou pribl. o 2,7×.

Pre vašu bezpečnosť

⚠ **UPOZORNENIA**

- **Nerozoberajte.** Dotýkanie sa vnútorných častí výrobku môže viesť k poraneniu. V prípade poruchy môže výrobok opravovať iba kvalifikovaný opravár. Ak sa výrobok otvorí z dôvodu poškodenia po náhodnom páde alebo pri inej nehode, vyberte batériu a/alebo odpojte sieťový zdroj a potom odneste výrobok do autorizovaného servisu spoločnosti Nikon na kontrolu.
- **V prípade poruchy fotoaparát okamžite vypnite.** Ak by ste zaznamenali dym alebo nezvyčajný zápach vychádzajúci z prístroja, okamžite odpojte sieťový zdroj a odstráňte batériu fotoaparátu, vyvarujúc sa popálenia. Pokračovanie v činnosti môže spôsobiť požiar alebo zranenie. Po odstránení batérie vezmite prístroj do autorizovaného servisu Nikon na kontrolu.
- **Nepoužívajte v prítomnosti horľavého plynu.** Používanie elektronického prístroja v prítomnosti horľavých plynov môže spôsobiť výbuch alebo požiar.
- **Cez objektív alebo hľadáčik fotoaparátu sa nepozerajte na slnko.** Pozeranie na slnko alebo iný zdroj jasného svetla cez objektív alebo hľadáčik môže spôsobiť trvalé poškodenie zraku.
- **Držte mimo dosahu detí.** Nedodržanie tohto upozornenia môže spôsobiť zranenie.
- **Pri manipulácii s adaptérom, fotoaparátom alebo objektívmi dodržiavajte nasledovné bezpečnostné opatrenia**:
  - Zariadenie uchovávajte v suchu. Ak nedodržíte toto opatrenie, môže dôjsť k požiaru alebo úrazu elektrickým prúdom.
  - So zariadením nemanipulujte s mokrými rukami. Ak nedodržíte toto opatrenie, môže dôjsť k úrazu elektrickým prúdom.
  - Pri snímaní objektov v protisvetle udržujte slnko mimo obrazového poľa. Slnečné svetlo zaostrené do fotoaparátu alebo bajonetového adaptéra, keď je slnko vo vnútri alebo blízko obrazového poľa môže spôsobiť požiar.
  - Ak nebudete objektívy používať dlhšiu dobu, nasaďte predný a zadný kryt a uložte ich mimo priameho slnečného svetla. Ak ich necháte na priamom slnečnom svetle, šošovky by mohli slnečné lúče zaostriť na horľavé predmety a spôsobiť požiar.
- **Statívy neprenášajte s pripojeným adaptérom, objektívom alebo fotoaparátom.** Mohli by ste zakopnúť alebo náhodne zachytiť ostatných a spôsobiť tak poranenia.
- **Výrobok nenechávajte na miestach, kde je vystavený extrémne vysokým teplotám, ako je napríklad zatvorené vozidlo alebo priame slnečné svetlo.** Nedodržanie tohto bezpečnostného opatrenia môže nepriaznivo vplývať na vnútorné diely výrobku a spôsobiť požiar.

Diely adaptéra (obrázok 1)

①Bajonet Nikon F (pripája sa k objektívu)
②Kontakty objektívu na prenos signálov
③Upevňovacia značka objektívu
④Aretácia objektívu
⑤Upevňovacia značka adaptéra
⑥Bajonet Nikon 1 (pripája sa k objektívu)
⑦Kontakty procesora
⑧Závit na pripojenie statívu

Montáž a demontáž
(ilustrácie zobrazujú digitálny fotoaparát Nikon 1 V1)

Pred montážou alebo demontážou adaptéra vypnite fotoaparát. Vyberte si miesto mimo priameho slnečného svetla a dávajte pozor, aby do fotoaparátu nevnikol prach. Pri pripájaní objektívu netlačte na fotoaparát ani na aretáciu objektívu.

■ **Pripevnenie adaptéra a objektívu (obrázok 2)**

1. Z fotoaparátu zložte kryt bajonetu a z adaptéra zložte telo a zadný kryt objektívu.
2. Pripevnite adaptér k fotoaparátu.
   Udržujte upevňovaciu značku adaptéra vyrovnanú s upevňovacou značkou na tele fotoaparátu (a-①), umiestnite adaptér na fotoaparát a otáčajte ho proti smeru hodinových ručičiek, až kým nezapadne na miesto (a-②).
3. Zložte zadný kryt objektívu.
4. Pripevnite objektív k adaptéru.
   Udržujte upevňovaciu značku adaptéra vyrovnanú s upevňovacou značkou objektívu na adaptéri (b-①), umiestnite objektív na adaptér a otáčajte ho proti smeru hodinových ručičiek, až kým nezapadne na miesto (b-②).

■ **Odpojenie objektívu a adaptéra (obrázok 3)**

1. Odpojte objektív.
   Stlačte a podržte aretáciu objektívu adaptéra (a-①) počas otáčania objektívu v smere hodinových ručičiek (a-②).
2. Odpojte adaptér.
   Stlačte a podržte tlačidlo aretácie objektívu fotoaparátu (b-①) počas otáčania adaptéra v smere hodinových ručičiek (b-②).
3. Vráťte na miesto kryty na fotoaparáte, adaptéri a objektíve.

Kompatibilné objektívy

Adaptér môžete používať s nasledovnými objektívmi NIKKOR s bajonetom F, vrátane objektívov DX, okrem objektívov IX-NIKKOR, objektívov pre F3AF, objektívy iné ako AI, telekonvertorov a automatických medzikrúžkov.

■ **Zaostrenie**

Objektív: Typ		Režim zaostrovania objektívu	Režim zaostrovania fotoaparátu: Automatické zaostrovanie (AF)	Manuálne zaostrovanie (MF)	Elektronický diaľkomer [1]
AF: AF-S	G, D	M/A, A/M	M/A, A/M	MF	✔
		A	AF	MF	✔
		M	MF	MF	✔
AF: AF-I	D	M/A, M	MF	MF	✔
AF: AF	G	A, M	MF	MF	✔
	D	A	MF	MF	✔
		M	MF	MF	✔
	—	—	MF	MF	✔
MF: PC-E, PC	D	—	MF	MF	✔ [2]
MF: AI-P	—	—	MF	MF	✔
MF: AI	—	—	MF	MF	—

1. Iba objektívy so vstavaným procesorom.
2. Nedostupné, ak je objektív posunutý alebo naklonený.

■ **Expozícia**

Objektív: Typ		Expozičný režim: P [1], S	A, M	(scene)	Meranie expozície: (matrix)	(center, spot)
AF: AF-S	G, D	✔	✔	—	✔	✔
AF: AF-I	D	✔	✔	—	✔	✔
AF: AF	G, D	✔	✔	—	✔	✔
	—	✔	✔	—	✔	✔
MF: PC-E	D	✔ [2]	✔	—	✔ [2]	✔ [2]
MF: PC	D	✔ [3]	✔	—	✔ [2]	✔ [2]
MF: AI-P	—	✔	✔	—	✔	✔
MF: AI	—	✔ [3]	✔	—	—	✔

1. Využíva špeciálnu expozičnú krivku programovej automatiky.
2. Nedostupné, ak je objektív posunutý alebo naklonený.
3. Fotoaparát používa časovú automatiku riadenia expozície.

■ **Stabilizácia obrazu**

Stabilizácia obrazu (VR) je dostupná iba ak je pripojený objektív VR a môžete do nej vstúpiť pomocou vypínača stabilizácie obrazu na objektíve. V ponukách fotoaparátu nie je potrebné upravovať nastavenia.

Zaostrenie

Automatické zaostrenie môže byť menej presné, ak je vybraná možnosť **S Shutter-priority auto (Clonová automatika)**, **A Aperture-priority auto (Časová automatika)** alebo **M Manual (Manuálny)** pre **Exposure mode (Expozičný režim)**. Ak máte problémy s automatickým zaostrovaním, zaostrite manuálne. Pri niektorých objektívoch nemusí indikátor zaostrenej vzdialenosti zobraziť skutočnú vzdialenosť k objektu, alebo sa minimálna zaostrená vzdialenosť môže zvýšiť.

Starostlivosť o adaptér

- Pri používaní adaptéra s objektívmi, ktoré sú ťažšie ako 380 g, podoprite objektív pri držaní fotoaparátu a nepoužívajte remienok fotoaparátu. Nedodržanie týchto pokynov môže spôsobiť poškodenie bajonetu objektívu fotoaparátu.
- Pri používaní teleobjektívov vybavených objímkou statívu, pripevnite statív radšej k objímke statívu objektívu, ako k závitu na pripojenie statívu na adaptéri.

- Procesor a kontakty objektívu na prenos signálov udržujte čisté.
- Nedotýkajte sa vnútorných dielov bajonetového adaptéra. Na odstránenie prachu používajte ofukovací balónik alebo mäkkú kefku. Dávajte pozor, aby ste neodreli ani nepoškriabali vnútrajšok adaptéra.
- Keď fotoaparát nepoužívate, pripevnite kryt objektívu alebo kryt bajonetového adaptéra alebo tela fotoaparátu tak, aby bol objektív a bajonet objektívu vždy prikrytý.
- Prach a textilné vlákna odstraňujte pomocou ofukovacieho balónika a škvrny a odtlačky prstov pomocou mäkkej, suchej látky. Soľ môžete odstrániť pomocou mäkkej látky, ktorá je mierne navlhčená vo vode. Potom adaptér osušte pomocou mäkkej, suchej látky. *Nikdy nepoužívajte organické rozpúšťadlá, ako sú napríklad riedidlá náterových hmôt alebo benzén.*
- Keď adaptér nepoužívate, pripevnite telo a zadný kryt objektívu.
- Ak adaptér nebudete dlhší čas používať, uskladnite ho na chladnom a suchom mieste, aby sa predišlo vytváraniu plesní a hrdze. Objektív neskladujte na priamom slnečnom svetle ani s naftalínovými či gáfrovými tabletami proti moľom.
- Adaptér udržiavajte v suchu. Korózia vnútorného mechanizmu môže spôsobiť neopraviteľné poškodenie.
- Ponechanie adaptéra na miestach s extrémne vysokou teplotou môže spôsobiť poškodenie alebo zdeformovanie častí vyrobených zo spevneného plastu.

Dodané príslušenstvo

- Kryt bajonetu BF-1B
- Zadný kryt objektívu LF-N1000

Kompatibilné príslušenstvo

- Mäkké puzdro na objektív CL-N101

Špecifikácie

- **Typ**: Bajonetový adaptér
- **Podporované fotoaparáty**: Digitálne fotoaparáty s vymeniteľným objektívom Nikon 1 (Nikon 1 V1 podporovaný od verzie firmvéru A 1.10/B 1.10, Nikon 1 J1 od verzie firmvéru A 1.10/B 1.10)
- **Rozmery**: Približne ø 61,5 mm (bez výstupkov) × 42,5 mm
- **Hmotnosť**: Približne 150 g

Nikon si vyhradzuje právo meniť špecifikácie hardvéru popísané v tejto príručke kedykoľvek a bez predchádzajúceho upozornenia.

Română

Vă mulțumim pentru că ați cumpărat adaptorul pentru montură FT1. Înainte de a utiliza acest produs, vă rugăm să citiți cu atenție aceste instrucțiuni, precum și manualul obiectivului și pe cel al aparatului foto.

Notă: FT1 permite utilizarea obiectivelor cu montură NIKKOR F cu aparatele foto digitale cu obiective interschimbabile Nikon 1 (pentru informații despre obiectivele care pot fi utilizate cu FT1, consultați lista obiectivelor cu montură NIKKOR F compatibile furnizată). Unghiul de câmp al unui obiectiv cu montură F montat pe FT1 este echivalent cu cel al unui obiectiv pentru formatul 35 mm cu o distanță focală magnificată cu aproximativ 2,7×.

Pentru siguranța dumneavoastră

⚠ **ATENȚIE**

- **Nu demontați.** Atingerea componentelor interne ale produsului ar putea duce la rănire. În caz de defecțiune, produsul trebuie să fie reparat numai de un tehnician calificat. În cazul în care produsul se sparge ca urmare a unei căderi sau a altui accident, scoateți acumulatorul aparatului foto și/sau deconectați adaptorul CA și apoi duceți produsul la un centru de service autorizat Nikon pentru verificare.
- **În cazul funcționării anormale închideți imediat aparatul foto.** În cazul în care observați fum sau un miros neobișnuit provenind din aparat, deconectați imediat adaptorul CA de la rețeaua electrică și îndepărtați acumulatorul aparatului foto, având grijă să evitați arsurile. Continuarea utilizării aparatului poate duce la incendiu sau accidente. După îndepărtarea acumulatorului, duceți aparatul la un service autorizat Nikon pentru a fi verificat.
- **Nu utilizați aparatul în prezența gazelor inflamabile.** Utilizarea aparatelor electronice în prezența gazelor inflamabile poate provoca explozie sau incendiu.
- **Nu priviți spre soare prin obiective sau prin vizorul aparatului foto.** Privirea soarelui sau a altei surse de lumină puternice prin obiective sau prin vizor poate cauza afecțiuni permanente ale vederii.
- **A nu se lăsa la îndemâna copiilor.** Nerespectarea acestei precauții poate determina accidente.
- **Respectați următoarele precauții când manipulați adaptorul, aparatul foto sau obiectivele**:
  - A se menține uscat. Nerespectarea acestei precauții ar putea duce la incendiu sau la electrocutare.
  - Nu manipulați cu mâinile ude. Nerespectarea acestei precauții ar putea duce la electrocutare.
  - Nu prindeți soarele în cadru atunci când fotografiați subiecte pe fundal iluminat. Lumina soarelui focalizată în aparatul foto sau în adaptorul pentru montură atunci când soarele se află în cadru sau în apropierea acestuia ar putea provoca un incendiu.
  - Dacă obiectivele nu vor fi folosite pe o perioadă îndelungată, atașați capacul frontal și capacul posterior ale obiectivului și păstrați-le ferite de lumina directă a soarelui. Dacă sunt lăsate sub lumina directă a soarelui, obiectivele ar putea focaliza razele soarelui pe obiecte inflamabile, provocând incendiu.
- **Nu transportați trepiedul cu un adaptor, obiectiv sau aparat foto atașat.** V-ați putea împiedica sau ați putea lovi accidental alte persoane, ceea ce ar putea provoca răniri.
- **A nu se lăsa produsul în locuri în care să fie expus la temperaturi extrem de ridicate, cum ar fi un automobil închis sau sub lumina directă a soarelui.** Nerespectarea acestei precauții ar putea afecta negativ componentele interne ale produsului, provocând incendiu.

Componentele adaptorului (Figura 1)

①Montură Nikon F (se atașează la obiectiv)
②Contacte semnal obiectiv
③Marcaj montură obiectiv
④Decuplare obiectiv
⑤Marcaj montură adaptor
⑥Montură Nikon 1 (se atașează la aparatul foto)
⑦Contacte CPU
⑧Montură trepied

Atașarea și demontarea
(ilustrațiile prezintă un aparat foto digital Nikon 1 V1)

Înainte de atașarea sau demontarea adaptorului, opriți aparatul foto. Alegeți o locație ferită de lumina directă a soarelui și aveți grijă să împiedicați pătrunderea prafului în aparatul foto. La atașarea obiectivelor, evitați să apăsați butonul de decuplare a obiectivului de pe aparatul foto sau de pe adaptor.

■ **Atașarea adaptorului și a obiectivului (Figura 2)**

1. Scoateți capacul corpului de pe aparatul foto și capacul corpului, precum și capacul posterior al obiectivului de pe adaptor.
2. Atașați adaptorul la aparatul foto.
   Menținând marcajul monturii adaptorului aliniat cu marcajul monturii de pe corpul aparatului foto (a-①), poziționați adaptorul pe aparatul foto și apoi rotiți-l în sens invers acelor de ceasornic până când se fixează în poziție cu un clic (a-②).
3. Scoateți capacul posterior al obiectivului.
4. Atașați obiectivul la adaptor.
   Menținând marcajul monturii obiectivului aliniat cu marcajul monturii obiectivului de pe adaptor (b-①), poziționați obiectivul pe adaptor și apoi rotiți-l în sens invers acelor de ceasornic până când se fixează în poziție cu un clic (b-②).

■ **Detașarea obiectivului și a adaptorului (Figura 3)**

1. Detașați obiectivul.
   Apăsați și țineți butonul de decuplare al obiectivului de pe adaptor (a-①) răsucind totodată obiectivul în sensul acelor de ceasornic (a-②).
2. Detașați adaptorul.
   Apăsați și mențineți apăsat butonul de decuplare a obiectivului de la aparatul foto (b-①) răsucind totodată adaptorul în sensul acelor de ceasornic (b-②).
3. Așezați la loc capacele pe aparatul foto, adaptor și obiectiv.

Obiective compatibile

Adaptorul poate fi utilizat cu următoarele obiective NIKKOR cu montură F, inclusiv obiective DX, dar cu excepția obiectivelor IX-NIKKOR, a obiectivelor pentru F3AF, a obiectivelor non AI, a teleconvertoarelor și a inelelor cu extindere automată.

■ **Focalizare**

Obiectiv: Tip		Mod focalizare obiectiv	Mod focalizare aparat foto: Focalizare automată (AF)	Focalizare manuală (MF)	Stabilire electronică a distanței [1]
AF: AF-S	G, D	M/A, A/M	M/A, A/M	MF	✔
		A	AF	MF	✔
		M	MF	MF	✔
AF: AF-I	D	M/A, M	MF	MF	✔
AF: AF	G	A, M	MF	MF	✔
	D	A	MF	MF	✔
		M	MF	MF	✔
	—	—	MF	MF	✔
MF: PC-E, PC	D	—	MF	MF	✔ [2]
MF: AI-P	—	—	MF	MF	✔
MF: AI	—	—	MF	MF	—

1. Numai obiective CPU.
2. Nu este disponibil dacă obiectivul este de tip tilt & shift.

■ **Expunere**

Obiectiv: Tip		Mod expunere: P [1], S	A, M	(scene)	Măsurare: (matrix)	(center, spot)
AF: AF-S	G, D	✔	✔	—	✔	✔
AF: AF-I	D	✔	✔	—	✔	✔
AF: AF	G, D	✔	✔	—	✔	✔
	—	✔	✔	—	✔	✔
MF: PC-E	D	✔ [2]	✔	—	✔ [2]	✔ [2]
MF: PC	D	✔ [3]	✔	—	✔ [2]	✔ [2]
MF: AI-P	—	✔	✔	—	✔	✔
MF: AI	—	✔ [3]	✔	—	—	✔

1. Utilizează programul special de expunere.
2. Nu este disponibil dacă obiectivul este de tip tilt & shift.
3. Aparatul foto utilizează controlul automat al expunerii cu prioritate de diafragmă.

■ **Reducerea vibrațiilor**

Reducerea vibrațiilor (VR) este disponibilă când este atașat un obiectiv VR și poate fi accesată folosind comutatorul ACTIVAT/DEZACTIVAT de reducere a vibrațiilor de pe obiectiv. Nu este necesar să se regleze setările din meniurile aparatului foto.

Focalizare

Focalizarea automată poate fi mai puțin precisă când este selectat **S Prioritate declanșare aut.**, **A Prioritate diafragmă aut.**, sau **M Manual** pentru **Mod expunere**. Focalizați manual dacă aveți probleme la focalizare folosind focalizarea automată. Cu unele obiective, este posibil ca indicatorul distanței de focalizare să nu afișeze distanța reală față de subiect sau distanța de focalizare minimă poate crește.

Îngrijirea adaptorului

- Când se utilizează adaptorul cu obiective care cântăresc peste 380 g, susțineți obiectivul când țineți aparatul foto în mână și nu folosiți cureaua aparatului foto. Nerespectarea acestor precauții ar putea deteriora montura obiectivului aparatului foto.
- La utilizarea obiectivelor telefotografice echipate cu un colier pentru trepied, este mai bine să atașați trepiedul la colierul pentru trepied al obiectivului decât la montura adaptorului pentru trepied.

- Mențineți contactele CPU și contactele de semnal ale obiectivului curate.
- Nu atingeți interiorul adaptorului pentru montură. Folosiți o suflantă sau o perie moale pentru a îndepărta praful, având grijă să nu frecați sau zgâriați interiorul adaptorului.
- Atașați capacul obiectivului, adaptorul pentru montură sau capacul corpului aparatului foto, după caz, pentru a menține obiectivul și montura obiectivului acoperite în permanență când aparatul foto nu este utilizat.
- Folosiți o suflantă pentru a îndepărta praful și scamele și o lavetă moale și uscată pentru a îndepărta petele și urmele de degete. Sarea poate fi îndepărtată folosind o lavetă moale ușor umezită cu apă curată, după care adaptorul poate fi șters o lavetă moale și uscată. *Nu folosiți niciodată solvenți organici precum diluantul pentru vopsea sau benzenul.*
- Atașați capacul corpului și capacul posterior al obiectivului când adaptorul nu este folosit.
- Dacă adaptorul nu va fi folosit o perioadă îndelungată, păstrați-l într-un loc răcoros și uscat pentru a preveni mucegaiul și rugina. A nu se depozita în lumina directă a soarelui sau împreună naftalină sau bile de camfor împotriva moliilor.
- A se păstra adaptorul uscat. Ruginirea mecanismului intern poate cauza deteriorări ireparabile.
- Lăsarea adaptorului în locuri foarte fierbinți ar putea deteriora sau deforma componentele făcute din plastic ranforsat.

Accesorii furnizate

- Capac corp BF-1B
- Capac posterior obiectiv LF-N1000

Accesorii compatibile

- Husă flexibilă pentru obiectiv CL-N101

Specificații

- **Tip**: adaptor pentru montură
- **Aparate foto compatibile**: aparate foto digitale cu obiective interschimbabile Nikon 1 (Nikon 1 V1 acceptat de la versiunea software A 1.10/B 1.10, Nikon 1 J1 de la versiunea software A 1.10/B 1.10)
- **Dimensiuni**: diametru de aprox. 61,5 mm (fără protuberanțe) × 42,5 mm
- **Greutate**: aprox. 150 g

Nikon își rezervă dreptul de a modifica, oricând și fără notificare prealabilă, specificațiile echipamentului descris în acest manual.

Українська

Дякуємо за придбання монтажного адаптера FT1. Перед використанням цього виробу уважно ознайомтесь із цим посібником і посібниками до фотокамери та об'єктивів.

Примітка. Адаптер FT1 дозволяє використовувати об'єктиви з байонетом NIKKOR F на цифрових фотокамерах Nikon 1 зі змінними об'єктивами (відомості про об'єктиви, котрі можна використовувати з адаптером FT1, наведено у наданому списку сумісних об'єктивів із байонетом NIKKOR F). Кут огляду об'єктива з байонетом F, встановленого на пристрій FT1, є еквівалентним куту огляду об'єктива фотокамери формату 35 мм із фокусною відстанню, більшою у 2,7× рази.

Правила безпеки

⚠ **ПОПЕРЕДЖЕННЯ**

- **Не розбирати.** Торкання внутрішніх деталей виробу може спричинити травмування. У разі несправності ремонт виробу здійснюється лише кваліфікованим технічним персоналом. Якщо корпус виробу розіб'ється через падіння або іншу причину, витягніть елемент живлення фотокамери та/або від'єднайте адаптер змінного струму. Передайте виріб на огляд до авторизованого сервісного центру Nikon.
- **У випадку несправності відразу вимикайте фотокамеру.** Якщо помітили дим або нетиповий запах з фотокамери, негайно вимкніть блок живлення з мережі та вийміть елемент живлення, щоб уникнути займання. Продовження роботи може призвести до пожежі або травмування. Вийміть елемент живлення та віднесіть фотокамеру на огляд до авторизованого сервісного центру Nikon.
- **Не користуйтеся пристроєм у місцях, де знаходиться вогненебезпечний газ.** Робота електронних пристроїв при наявності вогненебезпечного газу може привести до вибуху або пожежі.
- **Не дивіться на сонце крізь об'єктиви або крізь видошукач фотокамери.** Якщо дивитися на сонце або інше яскраве джерело світла крізь об'єктиви або крізь видошукач, це може спричинити необоротне порушення зору.
- **Зберігайте пристрій подалі від дітей.** Невиконання цього правила може призвести до травмування.
- **Під час використання адаптера, фотокамери та об'єктивів дотримуйтесь таких застережень**:
  - Зберігати в сухому місці. Недотримання цього застереження може спричинити загоряння або ураження електричним струмом.
  - Не тримати вологими руками. Недотримання цього застереження може спричинити ураження електричним струмом.
  - Під час зйомки об'єктів у контровому освітленні уникайте потрапляння прямих сонячних променів у кадр. Сонячне проміння, що фокусується всередині фотокамери або монтажного адаптера, коли сонце знаходиться в кадрі чи близько до його меж, може спричинити загоряння.
  - Якщо об'єктив не використовуватиметься протягом тривалого часу, встановіть на нього передню та задню кришки та зберігайте у місці, захищеному від прямого сонячного проміння. Якщо об'єктив залишити під дією прямого сонячного проміння, він може сфокусувати сонячне проміння на займисті об'єкти та спричинити загоряння.
- **Не переносьте штатив з прикріпленим до нього адаптером, об'єктивом або фотокамерою.** Ви можете спіткнутися або випадково вдарити інших людей, це може спричинити травмування.
- **Не залишайте виріб під впливом дуже високих температур, наприклад, у замкненому автомобілі чи під прямим сонячним промінням.** Недотримання цього застереження може пошкодити внутрішні деталі виробу та спричинити загоряння.

Деталі адаптера (Рис. 1)

①Байонет Nikon F (приєднується до об'єктива)
②Сигнальні контакти об'єктива
③Мітка встановлення об'єктива
④Кнопка розблокування об'єктива
⑤Мітка встановлення адаптера
⑥Байонет Nikon 1 (приєднується до фотокамери)
⑦Контакти мікропроцесора
⑧Гніздо для штатива

Приєднання та знімання
(на рисунках показано цифрову фотокамеру Nikon 1 V1)

Вимкніть фотокамеру перед приєднанням або зніманням адаптера. Виберіть місце, захищене від прямого сонячного проміння, слідкуйте за тим, щоб у фотокамеру не потрапив пил. Під час приєднання об'єктива не натискайте кнопки розблокування об'єктива на фотокамері або на адаптері.

■ **Приєднання адаптера й об'єктива (Рис. 2)**

1. Зніміть захисну кришку з фотокамери, а також передню та задню захисні кришки з адаптера.
2. Приєднайте адаптер до фотокамери.
   Тримаючи суміщеними мітку встановлення на адаптері та мітку встановлення на корпусі фотокамери (a-①), помістіть адаптер на фотокамеру та поверніть його проти стрілки годинника, доки адаптер із клацанням не стане на місце (a-②).
3. Зніміть задню кришку об'єктива.
4. Приєднайте об'єктив до адаптера.
   Тримаючи суміщеними мітку встановлення на об'єктиві та мітку встановлення на адаптері (b-①), помістіть об'єктив на адаптер і поверніть його проти стрілки годинника, доки об'єктив із клацанням не стане на місце (b-②).

■ **Від'єднання адаптера й об'єктива (Рис. 3)**

1. Від'єднайте об'єктив.
   Натисніть і утримуйте кнопку розблокування об'єктива на адаптері (a-①), при цьому повертайте об'єктив за стрілкою годинника (a-②).
2. Від'єднайте адаптер.
   Натисніть і утримуйте кнопку розблокування об'єктива на фотокамері (b-①), при цьому повертайте адаптер за стрілкою годинника (b-②).
3. Встановіть на місце кришки фотокамери, адаптера й об'єктива.

Сумісні об'єктиви

Адаптер можна використовувати з нижченаведеними об'єктивами NIKKOR із байонетом F, включаючи об'єктиви DX, але за виключенням об'єктивів IX-NIKKOR, об'єктивів для F3AF, об'єктивів не типу AI, телеконвертерів і автоматичних подовжувальних кілець.

■ **Фокусування**

Об'єктив: Тип		Режим фокусування об'єктива	Режим фокусування фотокамери: Автофокусування (AF)	Ручне фокусування (MF)	Електронний далекомір [1]
AF: AF-S	G, D	M/A, A/M	M/A, A/M	MF	✔
		A	AF	MF	✔
		M	MF	MF	✔
AF: AF-I	D	M/A, M	MF	MF	✔
AF: AF	G	A, M	MF	MF	✔
	D	A	MF	MF	✔
		M	MF	MF	✔
	—	—	MF	MF	✔
MF: PC-E, PC	D	—	MF	MF	✔ [2]
MF: AI-P	—	—	MF	MF	✔
MF: AI	—	—	MF	MF	—

1. Тільки об'єктиви з мікропроцесором.
2. Недоступно, якщо об'єктив зсунуто або нахилено.

■ **Експозиція**

Об'єктив: Тип		Режим експозиції: P [1], S	A, M	(scene)	Вимірювання: (matrix)	(center, spot)
AF: AF-S	G, D	✔	✔	—	✔	✔
AF: AF-I	D	✔	✔	—	✔	✔
AF: AF	G, D	✔	✔	—	✔	✔
	—	✔	✔	—	✔	✔
MF: PC-E	D	✔ [2]	✔	—	✔ [2]	✔ [2]
MF: PC	D	✔ [3]	✔	—	✔ [2]	✔ [2]
MF: AI-P	—	✔	✔	—	✔	✔
MF: AI	—	✔ [3]	✔	—	—	✔

1. Використовується спеціальна програма визначення експозиції.
2. Недоступно, якщо об'єктив зсунуто або нахилено.
3. Фотокамера використовує автоматичний режим експозиції із пріоритетом діафрагми.

■ **Зменшення вібрацій**

Зменшення вібрацій доступне, коли під'єднано об'єктив VR, скористатися ним можна за допомогою перемикача зменшення вібрацій на об'єктиві. Немає потреби налаштовувати параметри у меню фотокамери.

Фокусування

Автофокусування може бути менш точним, коли значення **S Автом. із пріор. витрим.**, **A Автом. із пріор. діафр.** або **M Ручний** вибрано для параметра **Режим експозиції**. У разі невдалого фокусування із застосуванням автофокусування виконайте фокусування вручну. На деяких об'єктивах індикатор фокусної відстані може не відображати фактичну відстань до об'єкта, або мінімальна фокусна відстань може збільшитись.

Догляд за адаптером

- У разі використання адаптера з об'єктивами вагою більше 380 г притримуйте об'єктив, тримаючи фотокамеру в руці, не використовуйте ремінець фотокамери. Недотримання цих застережень може призвести до пошкодження байонета на фотокамері.
- У разі використання телеоб'єктивів із хомутом для кріплення на штатив приєднуйте штатив до хомута на об'єктиві, а не до гнізда для штатива на адаптері.

- Не допускайте забруднення контактів мікропроцесора та сигнальних контактів об'єктива.
- Не торкайтеся внутрішньої поверхні монтажного адаптера. Для видалення пилу використовуйте грушу, стежте, щоб не натерти та не подряпати внутрішню поверхню адаптера.
- Встановлюйте захисну кришку об'єктива, монтажного адаптера чи фотокамери належним чином, щоб завжди тримати об'єктив і байонет закритим, коли не користуєтеся фотокамерою.
- Щоб видалити пил і пух, використовуйте грушу. Щоб видалити плями та відбитки пальців, використовуйте суху тканину. Сіль можна видаляти за допомогою м'якої тканини, злегка зволоженої у прісній воді, а потім висушити адаптер м'якою сухою тканиною. *Ніколи не використовуйте органічні розчинники, такі як розчинники для фарб або бензол.*
- Встановлюйте передню та задню захисні кришки, коли не користуєтесь адаптером.
- Якщо протягом тривалого часу адаптер не буде використовуватися, зберігайте його у прохолодному сухому місці, щоб запобігти появі грибка та іржі. Не зберігайте під прямим сонячним промінням або разом із нафталіном чи камфорними кульками від молі.
- Зберігайте адаптер сухим. Іржавіння внутрішніх механізмів може завдати непоправної шкоди.
- Якщо залишити адаптер під впливом високої температури, це може завдати шкоди або спричинити деформацію деталей, зроблених з армованого пластику.

Додаткове приладдя

- Захисна кришка BF-1B
- Задня кришка об'єктива LF-N1000

Сумісне приладдя

- М'який чохол для об'єктива CL-N101

Технічні характеристики

- **Тип.** Монтажний адаптер
- **Фотокамери, що підтримуються.** Цифрові фотокамери Nikon 1 зі змінними об'єктивами (Nikon 1 V1 підтримується з версії мікропрограми A 1.10/B 1.10, Nikon 1 J1 — з версії мікропрограми A 1.10/B 1.10)
- **Розміри**: Діаметр прибл. 61,5 мм (без виступів) × 42,5 мм
- **Вага**: прибл. 150 г

Компанія Nikon залишає за собою право змінювати характеристики пристрою, розглянуті в цьому посібнику, будь-коли та без попереднього повідомлення.

© 2011 Nikon Corporation